aluplast®
Kunststoff-Fenstersysteme

aluplast GmbH (Head Office)
Kunststoff-Fenstersysteme
Auf der Breit 2
DE - 76227 Karlsruhe

fon: +49 721 47171-0
fax: +49 721 47171-999
info.de@aluplast.net
www.aluplast.net

aluplast Austria GmbH
Kunststoff-Fenstersysteme
Roßlauf 26
AT - 4552 Wartberg an der Krems

fon: +43 7587 7555-0
fax: +43 7587 7555-10
info.at@aluplast.net
www.aluplast.net

IDEAL 8000®

© aluplast GmbH

319130 | "IDEAL 8000" VM | de (Deutsch) German | Ausgabe 2016-11a

VM

RL CL Al 5-6 3 85 mm

		Seite(n)	Dateiname(n)
01	**Allgemeines**		
01 A	**Materialkennwerte**	1	01_A_01_ID*
01 B	**Systembeschreibung**	1 - 3	01_B_01_2*
01 G	**Typen-Übersicht Fenster**	1 - 4	01_G_01_ID*
01 P	**Übersichtspläne** IDEAL 8000 | Zusatzprofile 1-4 | Zubehör | Alu-Vorsatzschalen | Aussteifungen | Glasleisten		

		Seite(n)	Dateiname(n)
02	**Hauptprofile: Übersicht**		
02 B	**Rahmen** (Maßstab 1:1)	1 - 6	02_B_01_8*
080x05	80mm (CL) powerdur, Rahmen	1	
180x05	80mm (CL) Rahmen	2	
080x04	100mm (CL) powerdur, Rahmen	3	
180x04	100mm (CL) Rahmen	4	
180x15	100mm (CL) Altbaurahmen	5	
180x16	100mm (CL) Altbaurahmen	6	
02 C	**Flügel** (Maßstab 1:1)	1 - 6	02_C_01_8*
080x20 [1)]	77mm fv. (CL) powerdur, (M) Flügel	1	
180x20 [1)]	77mm fv. (CL) (M) Flügel	2	
180x27 [1)]	77mm hfv. (RL) (M) Flügel	3	
180x26	77mm hfv. (CL) glasfalzverbreitert, Flügel	4	
180x30 [1)]	105mm fv. (CL) (M) Flügel	5	
180x31 [1)]	105mm fv. (CL) außenaufgehend, (M) Flügel	6	
02 D	**Pfosten / Sprossen** (Maßstab 1:1)	1 - 5	02_D_01_8*
180x44	104mm (CL) Pfosten	1	
170x44	104mm (CL) Sprosse	2	
170x41	84mm (CL) Sprosse	3	
180x46 [1)]	70mm (CL) (M) Sprosse	4	
180x47	70mm (CL) glasfalzverbreitert, Sprosse	5	
02 E	**Stulpflügel / Stulp-Profile** (Maßstab 1:1)	1 - 4	02_E_01_8*
080x89 [1)]	87mm fv. (CL) powerdur, (M) Stulpflügel	1	
180x69	87mm hfv. (CL) glasfalzverbreitert, Stulpflügel	2	
180x66	84mm (CL) großer Stulp	3	
180x64	64mm (CL) schmaler Stulp	4	

[1)] bonding option = (M) multi

03 Hauptprofile: Kombinationen

		Seite(n)	Dateiname(n)
03 A	**Konstruktionsmaße**	1 - 5	03_A_01_8*
03 B	**Balkon-/Nebeneingangstür-Schwellen**(Maßstab 1:2)	1 - 3	03_B_01_8*
03 C	**Dreh-Kipp-Tür-Schwellen**[2)]	1 - 2	03_C_01_8*
03 D	**Rahmen**[1)] **- Flügel**[2)]	1 - 36	03_D_01_8*
03 E	**Rahmen**[1)] **- Festverglasung**	1 - 6	03_E_01_8*
03 G	**Flügel**[2)] **- Pfosten**[1)] **- Flügel**[2)]	1 - 6	03_G_01_8*
03 H	**Flügel**[2)] **- Pfosten**[1)] **- Festverglasung**	1 - 6	03_H_01_8*
03 J	**Pfosten**[1)] **glasteilend**	1	03_J_01_8*
03 K	**Sprossen**[1)] **glasteilend**	1 - 4	03_K_01_8*
03 L	**Flügel**[2)] **- Stulp**[1)] **- Flügel**[2)]	1 - 12	03_L_01_8*
03 M	**Stulpflügel**[1)] **- Flügel**[2)]	1 - 3	03_M_01_8*
03 Z	**Baukörperanschluss-Beispiele** (Maßstab 1:1/2)	1 - 12	03_Z_01_8*

[1)] Die Profile sind innerhalb eines Kapitels numerisch sortiert
[2)] Die Flügel sind innerhalb der Profil-Kapitel numerisch sortiert

1)

	Kapitel:	03 D	03 E
lfd.	Rahmen	Seiten	Seiten
1	080x04	6	1
2	080x05	6	1
3	180x04	6	1
4	180x05	6	1
5	180x15	6	1
6	180x16	6	1
	Seiten:	36	6

	Kapitel:	03 G	03 H
lfd.	Pfosten	Seiten	Seiten
1	180x44	6	6
	Seiten:	6	6

	Kapitel:	03 J
lfd.	Pfosten	Seiten
1	180x44	1
	Seiten:	1

	Kapitel:	03 K
lfd.	Sprossen	Seiten
1	170x41	1
2	170x44	1
3	180x46	1
4	180x47	1
	Seiten:	4

	Kapitel:	03 L
lfd.	Stulp	Seiten
1	180x64	6
2	180x66	6
	Seiten:	12

	Kapitel:	03 M
lfd.	Stulpflügel	Seiten
1	080x89	2
2	180x69	1
	Seiten:	3

2)

lfd.	Flügel
1	080x20
2	180x20
3	180x26
4	180x27
5	180x30
6	180x31

04 Zusatzprofile

	Seite(n)	Dateiname(n)

Siehe Handbuch "Zusatzprofile / Zubehör"

05 Zubehör

	Seite(n)	Dateiname(n)

Siehe Handbuch "Zusatzprofile / Zubehör"

06 Verstärkungsrichtlinien / Statik

	Seite(n)	Dateiname(n)

Siehe Handbuch "Verarbeitung"

07 - - -

	Seite(n)	Dateiname(n)

Derzeit nicht vorhanden!

08 Allgemeine Verarbeitungsrichtlinien

	Seite(n)	Dateiname(n)

Siehe Handbuch "Verarbeitung"

09 Individuelle Verarbeitung

		Seite(n)	Dateiname(n)
09 H	**Mechanische Verbindungen**	1 - 17	09_H_01_8*
09 J	**Verarbeitung Schwellen / Türen**	1 - 5	09_J_01_8*
09 Z	**Zuschnittmaße Stulp**	1 - 3	09_Z_01_8*

10 Allgemeine Montagerichtlinien

	Seite(n)	Dateiname(n)

Siehe Handbuch "Verarbeitung"

Abkürzungen (je nach Profilserie nicht vorhanden):

Design / Optik:	*(CL) Classic-line / (SL) Soft-line / (RL) Round-line / (HL) Historik-line*
Profilart:	*(MB) Monoblock oder Blockprofil: Rahmen-Gruppe(n) mit integrierter Zarge*
Regionale Profile:	*(A) Österreich / (CH) Schweiz / (NL) Holland*
Flügel-Ebene zum Rahmen:	*fv. flächenversetzt / hfv. halbflächenversetzt / fb. flächenbündig*

Anmerkung zu Kapitel 03 Kombinationen:
Die Seiten-Angabe setzt sich zusammen aus den letzten zwei bis drei Ziffern von Profil 1 (z.B. Rahmen oder Pfosten oder Stulp) und den letzten beiden Ziffern von Profil 2 (z.B. Flügel). Falls kein Profil 2 vorhanden ist, werden Kürzel eingesetzt (z.B. FV für Festverglasung). Somit ergibt sich eine numerische Reihenfolge der Kapitel untereinander und innerhalb der Kapitel.

Beispiel: *Kapitel / **Seite** 03 D **080x04-080x20** = Kapitel 03 D Rahmen - Flügel = mit Rahmen **080x04** und Flügel **080x20***
*Kapitel / **Seite** 03 D **080x04-180x20** = Kapitel 03 D Rahmen - Flügel = mit Rahmen **080x04** und Flügel **180x20***
... usw.

MATERIALKENNWERTE

Nach DIN EN ISO 1163 setzt aluplast folgende PVC-Formmasse als Werkstoff für seine Profil-Systeme ein:

ISO 1163 - PVC-U, EDLP, 082-50-T28

Iso-Norm DIN EN ...
PVC = Polyvinylchlorid
U = weichmacherfrei (hart)
E = Extrusion
D = Pulver (Dryblend)
L = Licht- und Witterungsstabilisator
P = Schlagzäh modifiziert
082 = Vicat-Erweichungstemperatur: 80 - 84 °C
50 = Kerbschlagzähigkeit: >40 kJ/m²
T28 = Elastizitätsmodul: 2500 - 3000 N/mm² (Zugmodul = tension = T)

Die eingesetzte Rezeptur ist barium- und cadmiumfrei.
Andere Ausführungen / Lieferungen laut Systembeschreibung oder auf Anfrage

Kenndaten CaZn (Kalzium Zink)

nach Norm(en):	Bezeichnung:	Einheit:	Ergebnis:
DIN EN ISO 306	**Formbeständigkeit in der Wärme** Vicat-Erweichungstemperatur VST/B 50	°C	80 ± 2
DIN EN ISO 179-1 / 1eA / 1eC / 1fC	**Doppel-V-Kerbschlagzähigkeit a_v** (RAL-Zähigkeit) Charpy / Normstab nach RAL	kJ/m² bei + 23° C	Ø ≥ 40 kein Wert unter 20
DIN EN ISO 178 / 527-1 u. 527-2	**Biegemodul E_f / Zugmodul E_t**	N/mm²	2800
DIN EN ISO 182-2 / DIN 53 381-1	**Stabilitätszeit t_{St}** pH-Messverfahren, Ölbad / Leitfähigkeitsmessverfahren	Minuten bei + 200° C	40 ± 6

Allgemeine Kenndaten PVC-U

nach Norm(en):	Bezeichnung:	Einheit:	Ergebnis:
DIN 53752 Leitz-Dilatometer	**Längenausdehnungskoeffizient** von - 30° und + 50° C	1/K	7×10^{-5}
DIN 52612-1/-2/-3 Zweiplattenverfahren	**Wärmeleitfähigkeit λ** (Lambda)	W/mK	0,16
DIN 4102-1	**Brandverhalten PVC-U** Flachprofile	-	B1
DIN 4102-1	**Brandverhalten PVC-U** Hohlkammerprofile	-	B2
DIN EN 13501-1	**Brandverhalten PVC-U**	-	E

1. Konstruktion

1.1. Profilaufbau

Charakteristisches Merkmal des **aluplast**-Mitteldichtung-Profilsystems **IDEAL 8000** mit 85mm Bautiefe ist die Ausbildung von Standard-Profilen als 5-6-Kammer-System und die speziell konstruierten Flügel- und Sprossen-Profile zur Scheibenverklebung im Falzgrund (bonding inside).

Die mehrfach außen und innen liegenden Hohlkammern garantieren optimale Wärmedämmeigenschaften, wobei die äußere Hohlkammer zusätzlich eine verdeckt liegende Entwässerung bzw. Belüftung der Fälze ermöglicht.

Die großen Mittelkammern sind für die Aufnahme der statisch erforderlichen Armierungsquerschnitte ausgelegt.

energeto® 8000: Profile zur Scheibenverklebung (bonding inside) und/oder mit Faserverstärkung (powerdur inside) erfordern z.T. keine zusätzliche Aussteifung und ermöglichen eine kleine Rahmen-Flügel-Ansichtsbreite.

1.2. Dichtungsanordnung

Die Hauptprofile sind bis auf wenige Ausnahmen werkseitig mit Dichtungen erhältlich. Die Mitteldichtung ist im Flügel angeordnet, damit die Gefahr von mechanischen Beschädigungen ausgeschlossen wird.
(siehe auch Punkt 5. Dichtungen)

Die innere Flügel-Anschlagdichtung optimiert Wärme- und Schalldämmwerte und verhindert Kondensatbildung im Beschlagsbereich.

Hauptprofile mit werkseitig integrierten TPE-Anschlag-, Mittel- und Verglasungsdichtungen sind verschweißbar.

Bei Hauptprofilen ohne werkseitige Anschlag-, Mittel- und Verglasungsdichtungen werden optional erhältliche (Reparatur-)Dichtungen umlaufend in einer Ebene - und ohne Unterbrechungen im Gehrungsbereich - eingebracht.

2. Systemumfang

Design: Classic-line und Round-line
(aktuelles Produktprogramm laut Übersichtsplan IDEAL 8000)

- Blendrahmen
- Flügel (flächenversetzt, halbflächenversetzt)
- Nebeneingangstürflügel
- Stulp-Profile
- Pfosten/Sprossen

energeto® 8000
- Blendrahmen faserverstärkt (powerdur inside)
- Flügel zur Scheibenverklebung (bonding inside), faserverstärkt (powerdur inside)
- Flügel zur Scheibenverklebung (bonding inside)
- Stulpflügel zur Scheibenverklebung (bonding inside), faserverstärkt (powerdur inside)

aluskin (Alu-Vorsatzschalen)

(Glasleisten sind als Classic-line, Soft-line, Round-line und Historik-line erhältlich)

3. Öffnungsarten

Das **aluplast**-5-6-Kammer-Mitteldichtung-Profilsystem **IDEAL 8000** bietet für alle Einsatzzwecke die passende Öffnungsart, wie z.B. für den Alt- und Neubau im Wohnhausbereich, als auch für den Verwaltungs- und Industriebau. **IDEAL 8000** ist außerdem mit den verschiedenen aluplast-Systemen kombinierbar.

- Dreh-Fenster und -Türen
- Dreh-Kipp-Fenster und -Türen
- Kipp- und Klapp-Fenster
- zwei-flügelige Fenster und Türen ohne festen Pfosten
- mehrflügelige Fenster und Türen mit Pfosten und Riegel
- Fensterwände
- Schräg- und Bogen-Fenster
- Festverglasungen

4. Beschläge

Alle Flügel- und Stulp-Profile besitzen die 16mm breite Euro-Beschlagsnut mit 13mm Schließachse.

Es lassen sich alle Beschläge mit RAL-Gütezeichen der verschiedenen Beschlagshersteller einsetzen.

Die Schließstücke sind systembezogen und sind im Beschlagshandel erhältlich.

Aluminiumteile dürfen nur mit Schrauben aus Edelstahl - mindestens V2A-Qualität - befestigt werden.

5. Dichtungen

aluplast-Profile können gemäß Preisliste auch **mit** werkseitig integrierten Dichtungen geliefert werden.

TPE: verschweißbar, Thermoplastisches Elastomer nach RAL-GZ 716/1 Abschnitt II			
Hauptprofile: Grundkörperfarbe in	weiß		braun
	ähnlich RAL 9016		ähnlich RAL 8019
Dekor	ohne Dekor	einseitig	beidseitig
werkseitig integrierte Dichtungen in:	papyrusweiß	schwarz	

Bei Profilen **ohne** werkseitig integrierten Dichtungen können optional erhältliche (Reparatur-)Anschlag- und (Reparatur-)Verglasungs- und (Reparatur-)Mitteldichtungen wahlweise in papyrusweiß oder schwarz verwendet werden. Sie werden aus alterungs- und witterungsbeständigem EPDM (APTK)-Material hergestellt.

EPDM: nicht verschweißbar, Formmasse nach DIN 7863

Die Dichtungen werden umlaufend eingezogen und im oberen Querstück des Rahmens oder des Flügels stumpf gestoßen. Ein Einschneiden der Dichtungen im Gehrungsbereich entfällt.

6. Verglasung

Es können alle handelsüblichen Einzelgläser, Isolierglasscheiben und Füllungen eingebaut werden.

Der Einbau erfolgt mit vorgefertigten Dichtprofilen (Trockenverglasung).

Einsetzbare theoretische Scheibenstärken:	Standard:	20 bis 51mm
	Glasfalzverbreitert:	28 bis 59mm

7. Aussteifungen und Aluprofile

In Abhängigkeit von der Fenstergröße und den statischen Erfordernissen werden Blendrahmen, Flügel und Pfosten bzw. Sprossen mit kaltgewalzten, verzinkten Stahlprofilen verstärkt, soweit sie für diesen Zweck über eine Aussteifungskammer bzw. über die Option zur Aussteifung verfügen.

Material:	Hohlprofile	Band EN 10142 DX51D+Z275 NA-C
	Offene Profile	Band EN 10142 DX51D+Z275 NA-C

Korrosionsschutz Zinkauflage nach DIN EN 10326
Für innen liegende Verstärkungen beträgt die Mindestzinkauflage 150g/m²
Für außen liegende Verstärkungen beträgt die Mindestzinkauflage 275g/m²

Aluminiumprofile: AlMgSi

Aluminiumteile dürfen nur mit Schrauben aus Edelstahl - mindestens V2A-Qualität - befestigt werden.

Anmerkung: Im System **IDEAL 8000** benötigen einige Flügel mit Scheibenverklebung oder Rahmen **keine** Aussteifung, da die Last über die Verbundkonstruktion durch die verklebte Verglasung im Flügel abgetragen wird und teilweise die Flügel und Rahmen zusätzlich faserverstärkt sind.

8. Dekore und Farben

Die Profile sind z.T. mit Dekorkaschierung erhältlich, die aktuelle Farbpalette entnehmen Sie bitte der gültigen Preis- bzw. Dekorliste. Die Grundkörperfarbe ist weiß, ähnlich RAL 9016 oder braun, ähnlich RAL 8019.

9. Pflege und Wartung

Verunreinigungen auf Kunststoff-Fensterprofilen lassen sich mit handelsüblichen Haushalts-Reinigungsmitteln entfernen. Es dürfen keine anlösenden und scheuernden Reiniger eingesetzt werden.

Die Beschläge sind entsprechend den Anweisungen der jeweiligen Hersteller zu fetten.

Siehe auch **Kapitel 10 R Reinigung, 10 S Wartung, 10 T Lüftung**.
Hier finden Sie weitere Hinweise und von **aluplast** empfohlene Reinigungsmittel.

10. Fensterwerkstoff

Siehe **Kapitel 01 A Materialkennwerte**

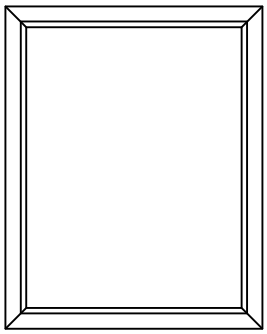
Festverglasung im Rahmen

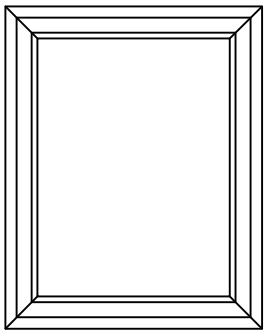
Festverglasung im Flügel

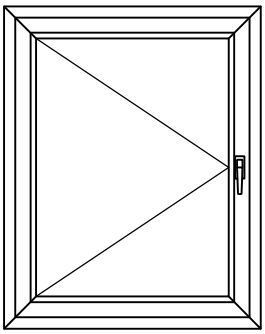
Dreh-Fenster

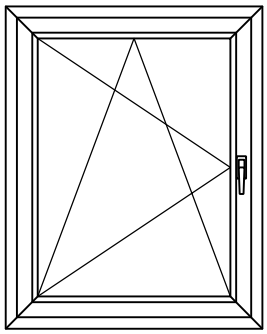
Dreh-Kipp-Fenster

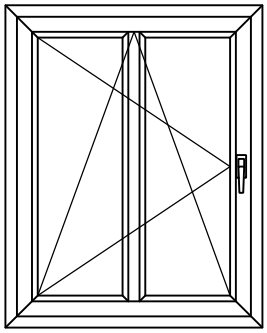
Dreh-Kipp-Fenster mit Flügelsprosse

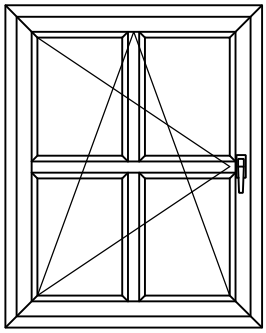
Dreh-Kipp-Fenster mit Kreuzsprosse

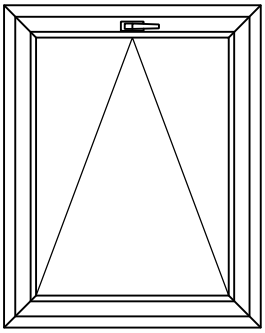
Kipp-Fenster

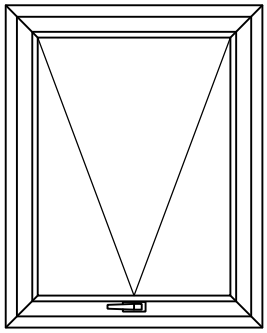
Klapp-Fenster

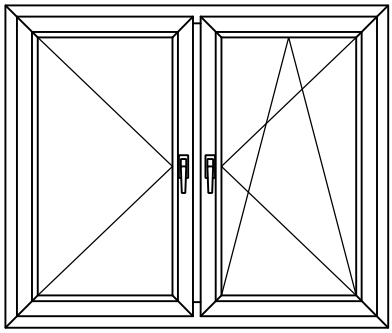
zweiflügelig
Dreh- / Dreh-Kipp-Fenster

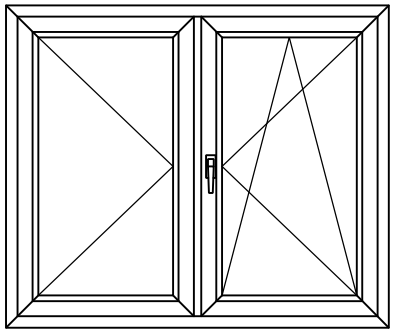
zweiflügeliges Stulpfenster
Dreh- / Dreh-Kipp-Fenster

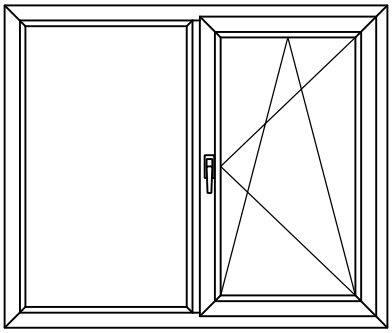
Fensterelement Festverglasung im Rahmen / Dreh-Kipp-Fenster

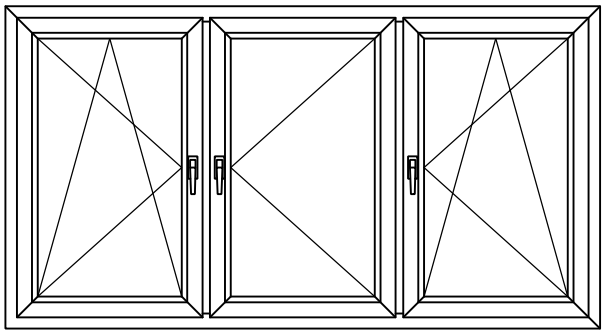
dreiflügelig
Dreh-Kipp- / Dreh- / Dreh-Kipp-Fenster

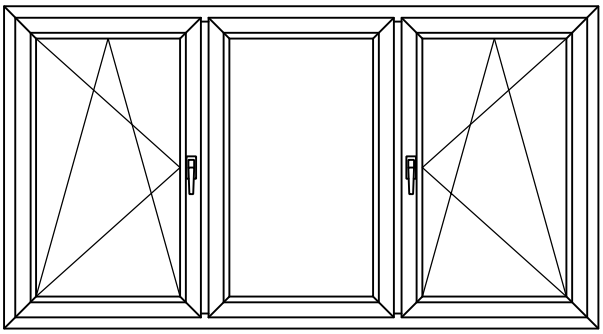
dreiflügeliges Fenster
Dreh-Kipp- / Festverglasung im Flügel / Dreh-Kipp

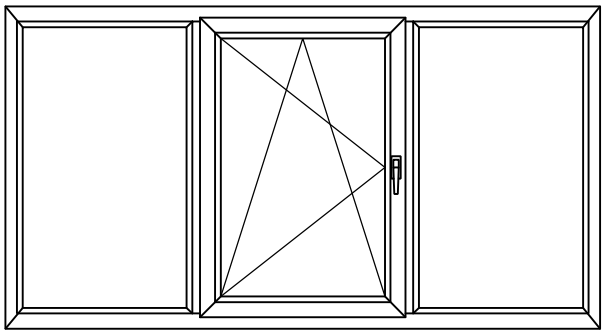

dreiteiliges Fenster Festverglasung im Rahmen
Dreh-Kipp und Festverglasung im Rahmen

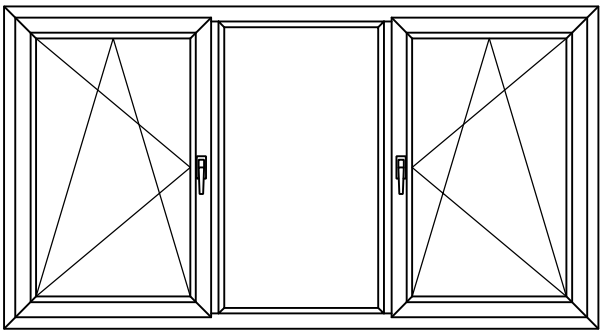

dreiteiliges Fenster Dreh-Kipp Festverglasung
im Rahmen und Dreh-Kipp

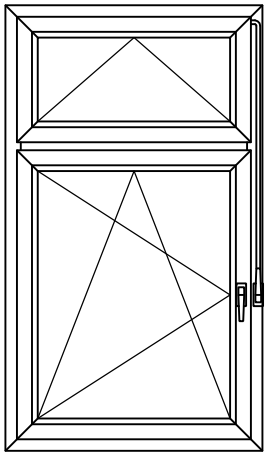

Dreh-Kipp-Fenster mit
Kipp-Oberlicht

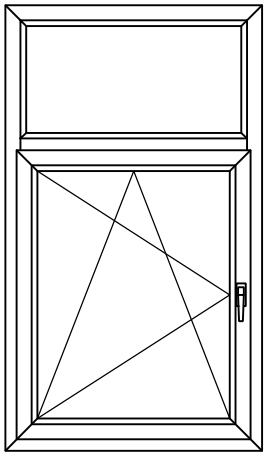

Dreh-Kipp-Fenster mit
festverglastem Oberlicht

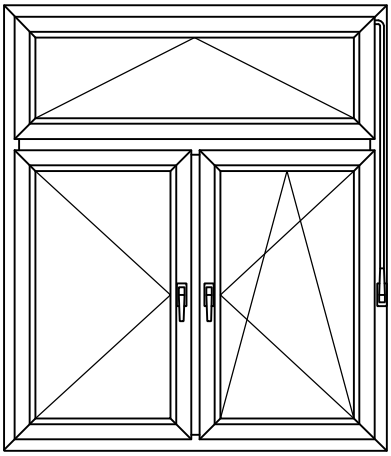

zweiflügeliges Fenster Dreh /
Dreh-Kipp mit Kipp-Oberlicht

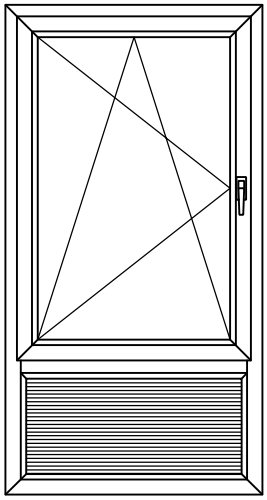

Dreh-Kipp-Fenster mit
Brüstung

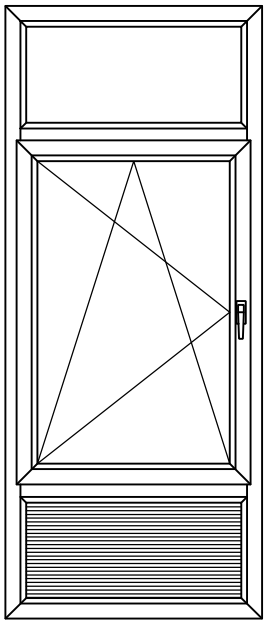

Dreh-Kipp-Fenster mit
Brüstung und
festverglastem Oberlicht

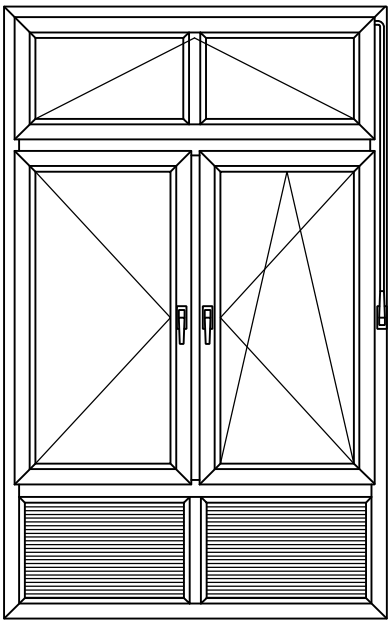

zweiflügeliges Fenster Dreh /
Dreh-Kipp mit Kipp-Oberlicht,
Brüstung und Sprosse

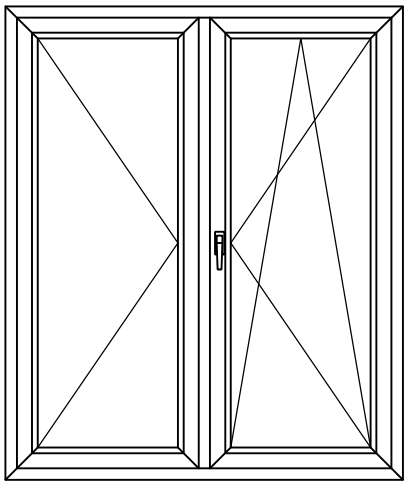

zweiflügelige Stulptür
Dreh- / Dreh-Kipp-Tür

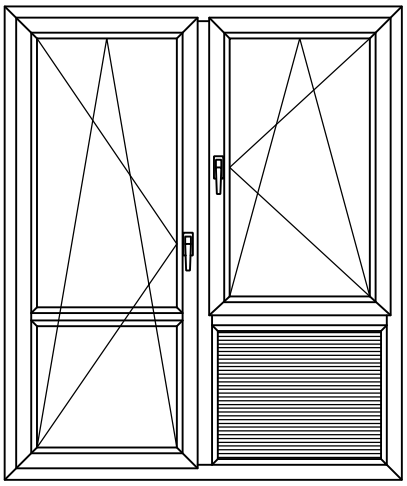

Dreh-Kipp-Tür
mit Dreh-Kipp-Fenster und Brüstung

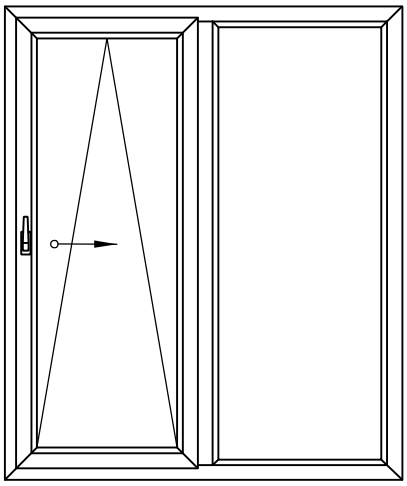

Parallel-Hebe-Schiebe-Kipp-Tür (PSK)
mit festverglastem Seitenteil

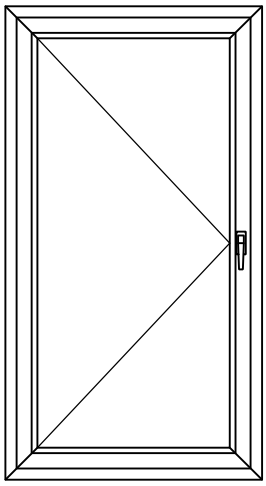

Dreh-Tür

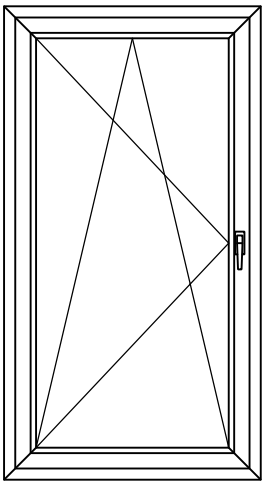

Dreh-Kipp-Tür

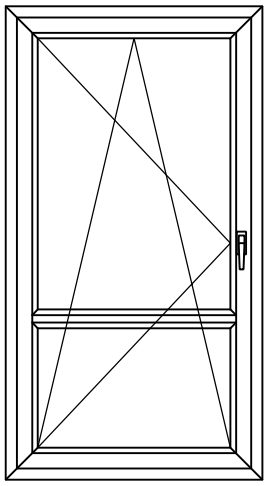

Dreh-Kipp-Tür
mit Flügelsprosse

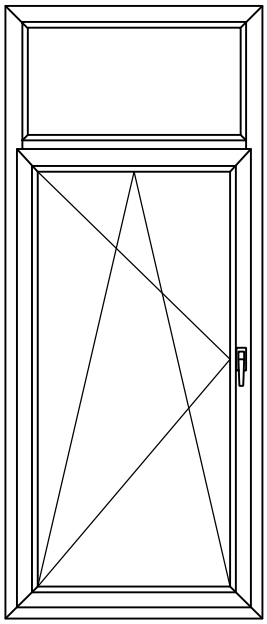

Dreh-Kipp-Tür mit
festverglastem Oberlicht

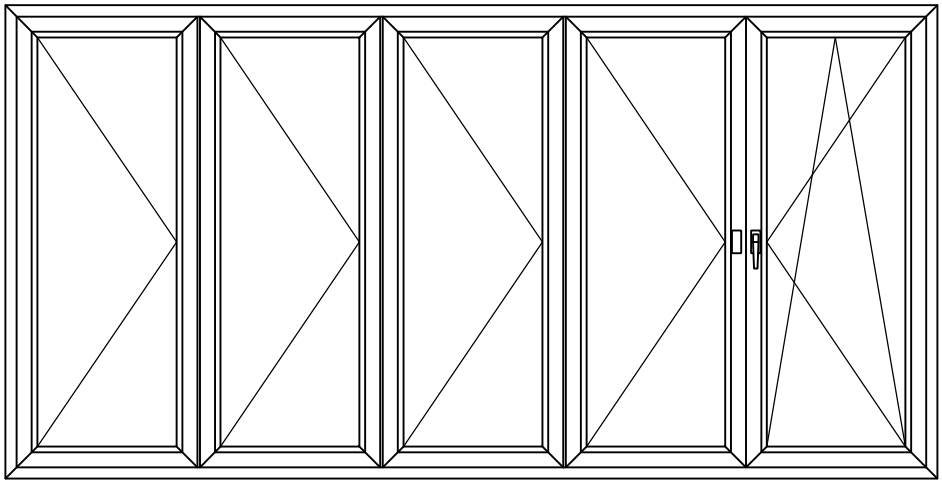

vierflügelige Falt-Schiebe-Tür: drei Faltflügel und ein Dreh-Kipp-Flügel
(-> Beschlagsabhängig: Anschlagdichtungssysteme)

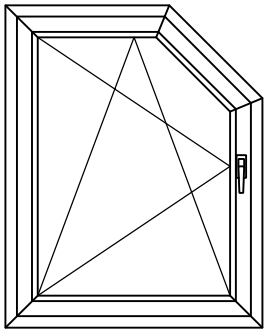
Dreh-Kipp-Fenster
mit Schräge

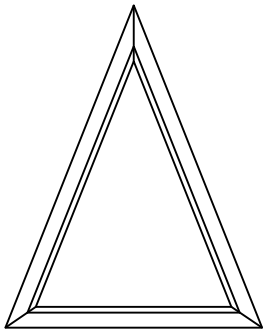
festverglastes
Dreieck-Fenster

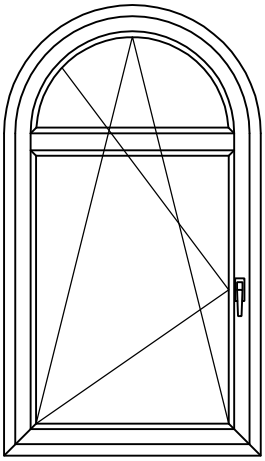
Rundbogen-Dreh-Kipp-Fenster
mit Flügelsprosse

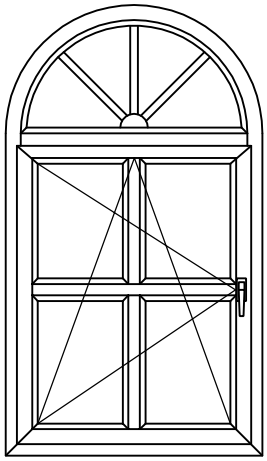
Rundbogenfenster
Dreh-Kipp-Fenster mit
Kreuzsprosse und
festverglastem Oberlicht

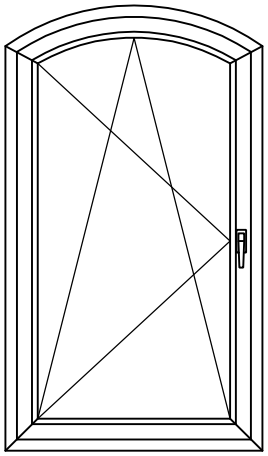
Stichbogen-
Dreh-Kipp-Fenster

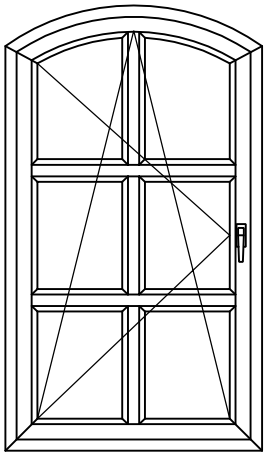
Stichbogen-
Dreh-Kipp-Fenster
mit Sprossen

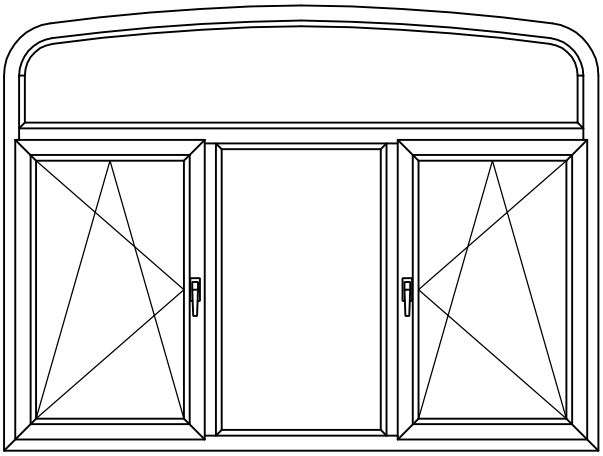
Korbbogenfenster mit festverglastem Oberlicht:
Dreh-Kipp- / Festverglasung im Rahmen / Dreh-Kipp-Fenster

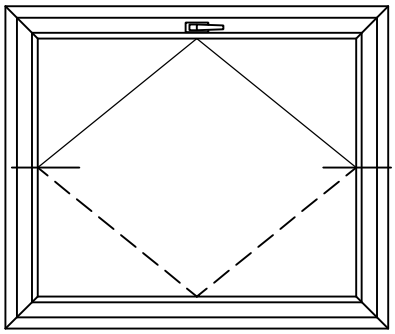
Schwingfenster
(-> Anschlagdichtungssysteme)

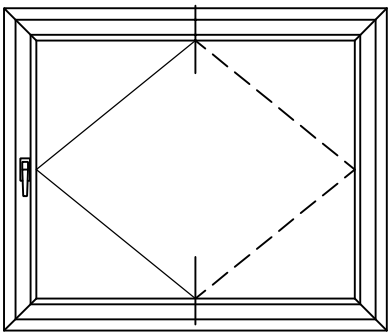
Schwingfenster (senkrecht)
(-> Anschlagdichtungssysteme)

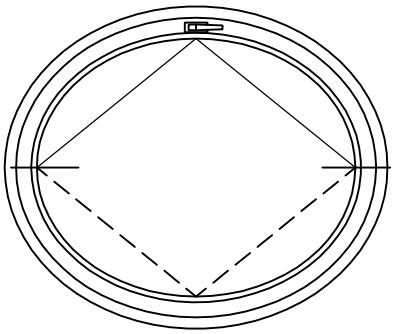
ovales Schwingfenster
(-> Anschlagdichtungssysteme)

aluplast GmbH | Kunststoff-Fenstersysteme
Auf der Breit 2 | DE - 76227 Karlsruhe
fon: +49 721 47171-0 | fax: -999
info.de@aluplast.net | www.aluplast.net

IDEAL 8000®

Hauptprofile

Rahmen

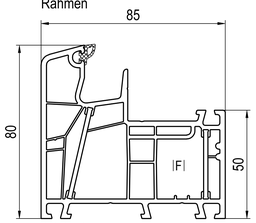

■ 080x05 (CL)
|A| 680016, 680321, 650018, 650019
|F| 229117, 229119
|P| 289304, 289313
|Q| 287301, 287303
|U| 249058, 269060
|V| 686471

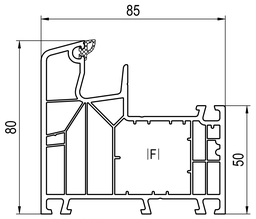

■ 180x05 (CL)
|A| 680016, 680321, 650018, 650019
|F| 229112, 229113, 229121, 239019, 239020
|P| 289304, 289313
|Q| 287301, 287303
|U| 249058, 269060
|V| 686471

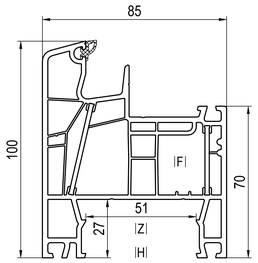

■ 080x04 (CL)
|A| 680016, 680321, 650018, 650019
|F| 229117, 229119
|H| 685058
|P| 289304, 289314
|Q| 287301, 287303
|U| 249058, 269060
|V| 686474
|Z| 680289

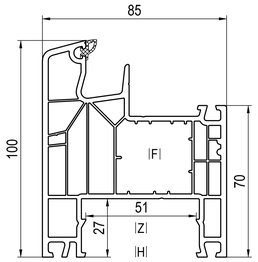

■ 180x04 (CL)
|A| 680016, 680321, 650018, 650019
|F| 229112, 229113, 229121, 239019, 239020
|H| 685058
|P| 289304, 289314
|Q| 287301, 287303
|U| 249058, 269060
|V| 686474
|Z| 680289

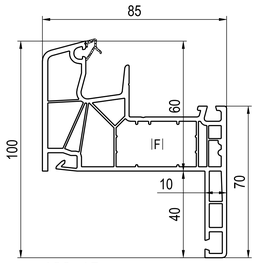

■ 180x15 (CL)
|A| 680016, 680321, 650018, 650019
|F| 229037
|P| 289304
|Q| 287301, 287303

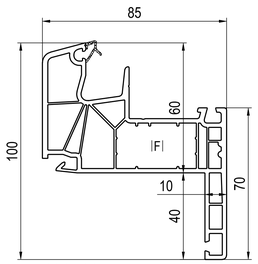

■ 180x16 (CL)
|A| 680016, 680321, 650018, 650019
|F| 229037
|P| 289304
|Q| 287301, 287303

Flügel

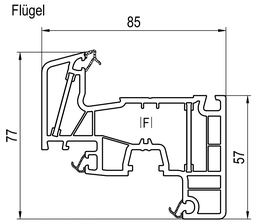

Ⓜ ■ 080x20 (CL) ->080x89
Ⓜ |A| 650250, 650251 oder Ⓜ |J|
|F| 259020, 259021, 259026
Ⓜ |J| 642261, 642262, 642263
|P| 289420

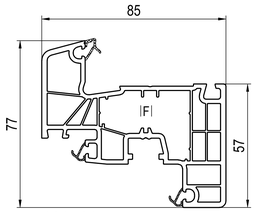

Ⓜ ■ 180x20 (CL) ->080x89
Ⓜ |A| 650250, 650251 oder Ⓜ |J|
|F| 259020, 259021, 259026
Ⓜ |J| 642261, 642262, 642263
|P| 289420

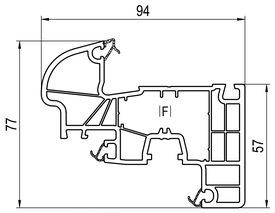

Ⓜ ■ 180x27 (RL)
Ⓜ |A| 650250, 650251 oder Ⓜ |J|
|F| 259020, 259021, 259026
Ⓜ |J| 642261, 642262, 642263

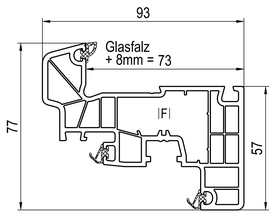

■ 180x26 (CL) ->180x69
|A| 620301, 680319
|F| 239019, 239020, 249025, 259002, 259025
|P| 289326

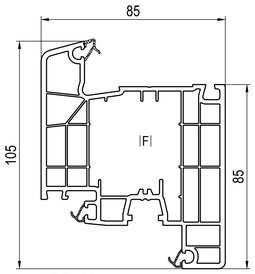

Ⓜ ■ 180x30 (CL)
Ⓜ |A| 650250, 650251 oder Ⓜ |J|
|F| 229114, 229115, 259031
Ⓜ |J| 642261, 642262, 642263
|P| 289430

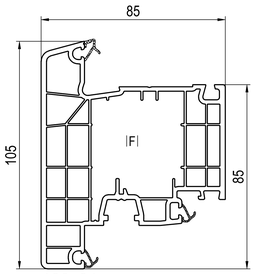

Ⓜ ■ 180x31 (CL)
Ⓜ |A| 650250, 650251 oder Ⓜ |J|
|F| 229114, 229115, 259031
Ⓜ |J| 642261, 642262, 642263

Pfosten

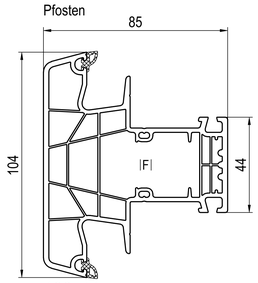

■ 180x44 (CL)
|A| 680016, 680321, 650018, 650019
|D| 687131 |Ø| 687102 ~180x0x ...
|Ø| 640046 ~ universal
|X| 659032, 659033 sw
|X| 650032, 650033 we
|F| 229102, 229103
|P| 289343
|U| 249058, 269060
|W| 686473

Sprossen

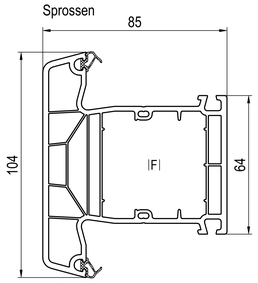

■ 170x44 (CL)
|A| 670301
Ⓜ |Ø| 677244 ~ Ⓜ ...
|D| 677145, 677146 ~170x4x ...
|Ø| 640046 ~ universal
|F| 249034, 249035
|P| 289343

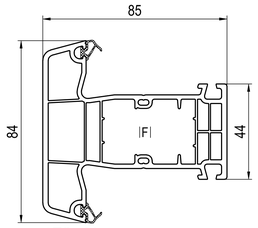

■ 170x41 (CL)
|A| 670301
Ⓜ |Ø| 677241 ~ Ⓜ ...
|D| 677101, 679141 ~170x4x ...
|Ø| 620046, 640046 ~ universal
|F| 259043, 259044
|P| 289341

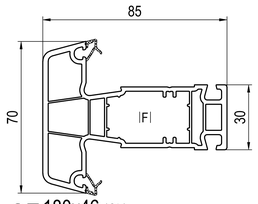

Ⓜ ■ 180x46 (CL)
Ⓜ |A| 650250, 650251 oder Ⓜ |J|
Ⓜ |Ø| 687246 ~ Ⓜ ...
|Ø| 680046 ~ universal
|F| 229037
Ⓜ |J| 642261, 642262, 642263
|P| 289346

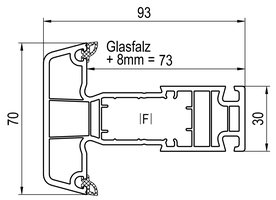

■ 180x47 (CL) ->180x26, 180x69
|A| 620301, 680319
|Ø| 689147, 689149 ~180x26, 180x69
|Ø| 680046 ~ universal
|F| 229037
|P| 289346

Stulpflügel

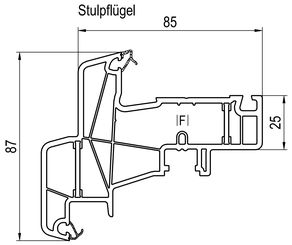

Ⓜ ■ 080x89 (CL) ->080x20, 180x20
Ⓜ |A| 650250, 650251 oder Ⓜ |J|
|C| 680029
|F| 289089
Ⓜ |J| 642261, 642262, 642263
|P| 289489

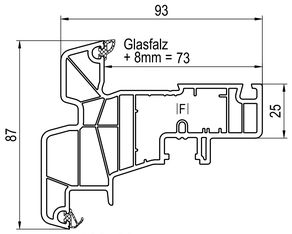

■ 180x69 (CL) ->180x26
|A| 620301, 680319
|C| 680029
|F| 239019, 239020, 249025, 259002, 259025
|P| 289369

Stulp

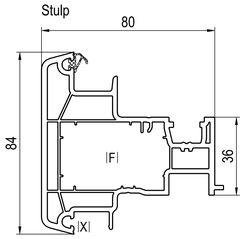

■ 180x66 (CL)
|C| 680066
|F| 229029, 229030, 289066
|P| 249341
|X| 447340, 449340

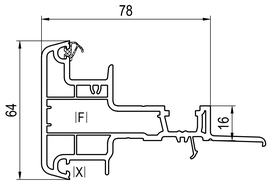

■ 180x64 (CL)
|C| 680064
|F| 229063
|P| 259365
|X| 447340, 449340

Ⓜ Scheibenverklebung Option

▨ ohne Dekor
■ Dekor

|A| Glasklotz
|C| Endkappen
|D| Verbinder
|Ø| Verbinder ohne Noppen
|F| Aussteifungen
|H| Montage / Montageanker
|J| Scheibenverklebung
|P| **aluskin** Alu-Vorsatzschalen
|Q| Alu-Trittschutz
|U| Alu-Schwellen
|V| Schwellenhalter
|W| Pfostenhalter
|X| Dichtungen
|Z| Sonder-Zubehör

-> für

(CL) Classic-line
(RL) Round-line

sw schwarz
we weiß

Copyright © aluplast GmbH | All rights reserved | Alle Rechte vorbehalten

aluplast GmbH | Kunststoff-Fenstersysteme
Auf der Breit 2 | DE - 76227 Karlsruhe
fon: +49 721 47171-0 | fax: -999
info.de@aluplast.net | www.aluplast.net

Allgemein

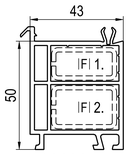

⧄ 120238
|F| 1. 239030
2. 239129

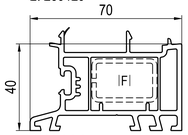

⧄ 140200 ->70mm
|F| 239129
|H| 680200

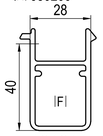

⧄ 124214
|F| 22x22mm

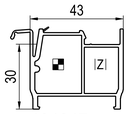

⧄ 184247 ->70/85mm
|Z| 680299

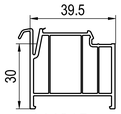

⧄ 144215

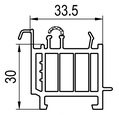

⧄ 144247

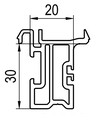

⧄ 120239

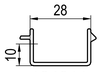

⧄ 124211

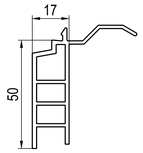

■ 120210

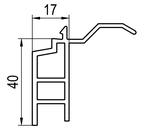

⧄ 120209

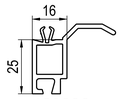

■ 120206

15mm
⧄ 130213 sw
⧄ 130214 pw

6mm
⧄ 130211 sw
⧄ 130212 pw

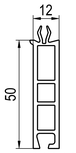

■ 120102

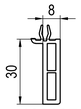

■ 120237

⧄ 120236

■ 120106

⧄ 140277

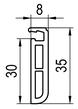

⧄ 140198
-> 110x99
|H| 620198

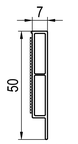

■ 120288

■ 120286

■ 120285

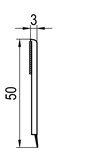

■ 120283

■ 120121

■ 120120

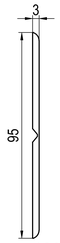

■ 120261

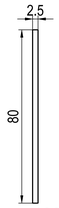

■ 120260

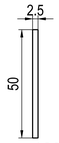

■ 120258

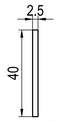

■ 120257

■ 120256

⧄ 120250

⧄ 120117

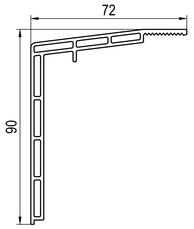

■ 120300

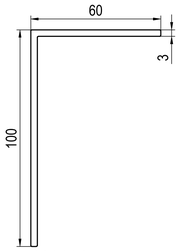

■ 120296

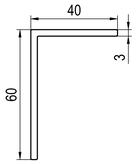

■ 120294

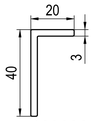

⧄ 120292

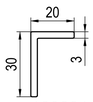

■ 120291

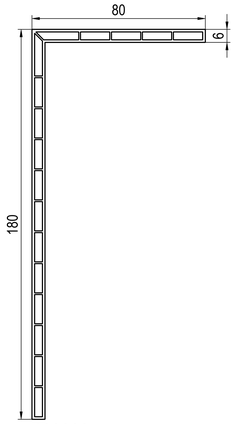

■ 120299

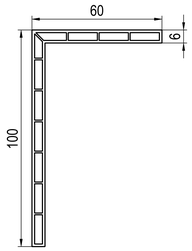

⧄ 120297

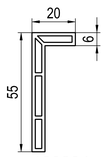

⧄ 120284

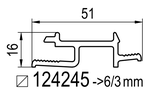

⧄ 124245 ->6/3mm

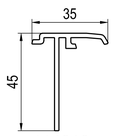

⧄ 114210

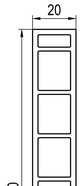

⧄ 120272

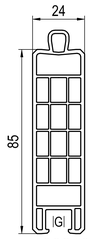

■ 190219
|G| 652923

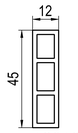

■ 120123

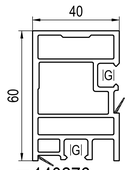

■ 140276
|G| 610004

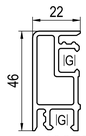

■ 140275
|G| 610004

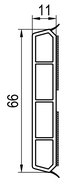

(CL)
■ 160379 sw
⧄ 160479 pw

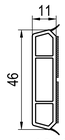

(CL)
■ 160378 sw
⧄ 160478 pw

(CL)
■ 160376 sw
⧄ 160476 pw

(HL)
■ 140373 sw
⧄ 140473 pw

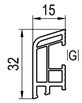

■ 140107 (CL)
|C| 640107
|G| 652923

⧄ 120101 (CL)
|C| 659932
|G| 659939

⧄ 120100 (CL)
|C| 650914
|G| 659918

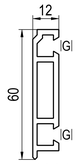

■ 120114 (HL)
|G| 659918

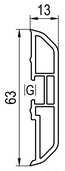

■ 150202 (SL)
|C| 650202
|G| 652923

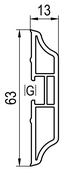

⧄ 120202 (HL)
|C| 620202
|G| 652923

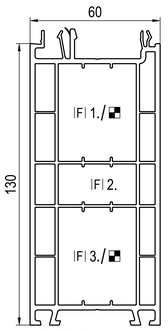

⧄ 120223 ->60/70/85mm
|F| 1./3. 229114, 229115
2. 229110, 229111
|H| 680200 ->85mm + 60/70mm

Zubehör

|A| Glasklotz

660911	2x12x100mm	
669922	3x12x100mm	
669944	5x12x100mm	
660916	2x20x100mm	
669919	3x20x100mm	
669920	4x20x100mm	
660900	4x22x100mm	
659905	1x25x 90 mm	
659906	2x25x 90 mm	
659907	5x25x 90 mm	
669912	2x28x100mm	
669911	3x28x100mm	
669910	4x28x100mm	
659908	5x28x100mm	
660901	2x30x100mm	
660902	3x30x100mm	
660903	4x30x100mm	
659935	2x34x100mm	2 mm ~ blau
659936	3x34x100mm	3 mm ~ rot
659937	4x34x100mm	4 mm ~ gelb
659938	5x34x100mm	5 mm ~ grün
659942	2x46x100mm	
659943	3x46x100mm	
659944	5x46x100mm	
640302	2x50x100mm	

|C| Endkappen

659932 (CL)
-> 120101

640107 (CL)
-> 140107

650914 (CL)
-> 120100

620202 (HL)
-> 120202

650202 (SL)
-> 150202

|F| siehe Plan: Aussteifungen

|G| Klips-Schraube / Klips

652923
-> PVC

659918

610004

659923
-> Alu

659939

|H| Montage / Montageanker

|H| siehe Plan: Zusatzprofile 2/4

620198
-> 140198

680200
->85mm +
120221, 120223,
120242, 140200,
140207, 140208

|K| Entwässerungskappen / -Röhrchen

620010
Ø9.5mm

620014
Ø10x11mm

690923
~ Ø5x25mm

|M| Platten (PVC / Sandwich)

3000 1500 24 3

620320 24mm
620321 3mm

|S| Alu-Profile

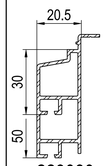

⧄ 229080
SL 63mm
AU 205mm
GU 371mm

|T| Alu-Wetterschenkel

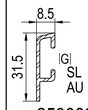

SL 40mm
AU 106mm

⧄ 259082 (CL)
|G| 659923

|X| Dichtungen

429334 sw
427334 pw

420250 we
421250 br
423250 oc

|Z| Sonder-Zubehör

680299
~13/17x20x1000mm
-> 184247

⧄ ohne Dekor
■ Dekor
foam inside -> ⧄

-> für

(CL) Classic-line
(RL) Round-line
(SL) Soft-line
(HL) Historik-line

Bautiefe
->60mm ->IDEAL 2000
->70mm ->IDEAL 4000 / 5000
->85mm ->IDEAL 7000 / 8000
... ->IDEAL 2000 - 8000

br braun
gr grau
oc ocker
sw schwarz
pw papyrusweiß
we weiß

SL sichtbare Längen
AU Außen-Umfang
GU Gesamt-Umfang

SL: AU: GU:

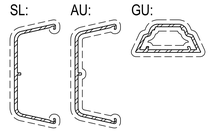

Copyright © aluplast GmbH | All rights reserved | Alle Rechte vorbehalten

aluplast GmbH | Kunststoff-Fenstersysteme
Auf der Breit 2 | DE - 76227 Karlsruhe
fon: +49 721 47171-0 | fax: -999
info.de@aluplast.net | www.aluplast.net

Verbreiterungen

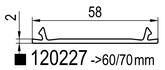
■ 120227 ->60/70mm

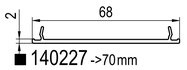
■ 140227 ->70mm

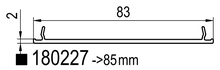
■ 180227 ->85mm

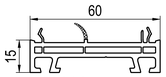
■ 120220 ->60/70mm

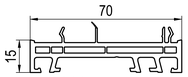
■ 140209 ->70/85mm

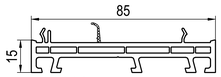
■ 180209 ->85mm

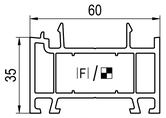
■ 120242 ->60/70mm
|F| 229110, 229111
|H| 680200 ->85mm + 60/70mm
|P| 249335

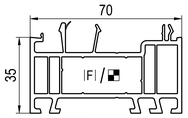
■ 140205 ->70/85mm
|F| 229110, 229111
|P| 249335

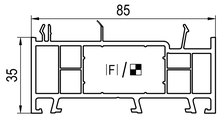
■ 180201 ->85mm
|F| 229098, 229100, 229101
|P| 249335

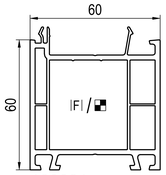
■ 120221 ->60/70mm
|F| 229114, 229115
|H| 680200 ->85mm + 60/70mm
|P| 249360

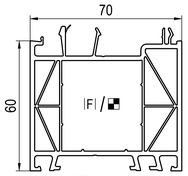
■ 140207 ->70mm
|F| 229017, 229114, 229115
|H| 680200 ->85mm + 60/70mm
|P| 249360

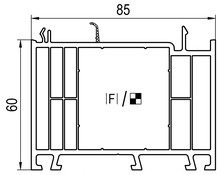
■ 180203 ->85mm
|F| 249034, 249035
|P| 249360

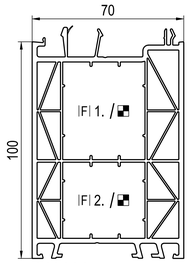
■ 140208 ->70mm
|F| 1. 229114, 229115
2. 259010, 259011
|H| 680200 ->85mm + 60/70mm
|P| 249310

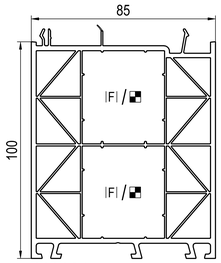
■ 180204 ->85mm
|F| 229114, 229115
|P| 249310

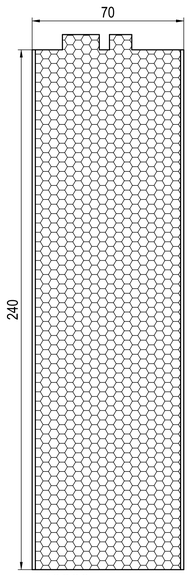
◪ 140222 ->70/85mm

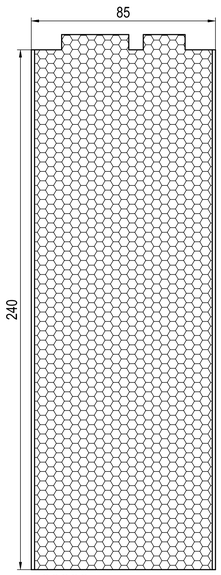
◪ 180222 ->85mm

Kopplungen

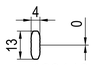
◪ 120116

■ 120224
|X| 459905

449140 sw
= |X| Dichtungen

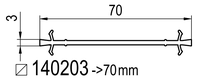
◪ 140203 ->70mm

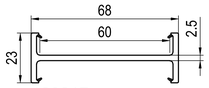
■ 120217 ->60mm

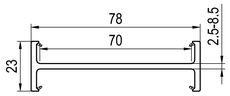
■ 140267 ->70mm

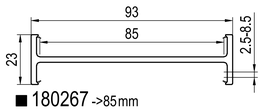
■ 180267 ->85mm

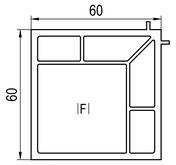
■ 120275 90° ->60mm
|F| 229040 s=2.0mm, Ix=7.0cm⁴
|H| 622041

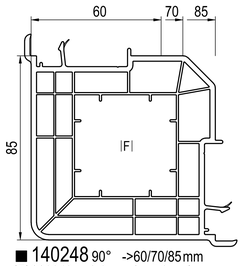
■ 140248 90° ->60/70/85mm
|F| 229040 s=2.0mm, Ix=7.0cm⁴
|H| 622041

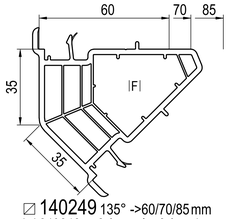
◪ 140249 135° ->60/70/85mm
|F| 249242 s=2.0mm, Ix=2.9cm⁴
|H| 622902

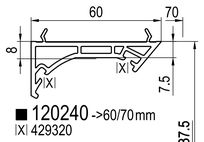
■ 120240 ->60/70mm
|X| 429320

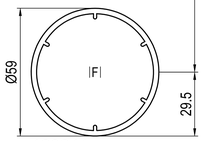
■ 120241 ->60/70mm
|F| 229140 s=3.25mm, Ix=11.7cm⁴
|H| 622140

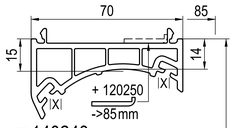
■ 140243 ->70mm
|X| 447340, 449340

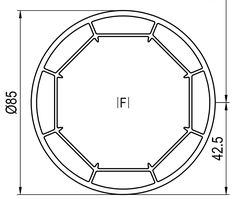
■ 140244 ->70/85mm
|F| 249244 s=3.2mm, Ix=23.5cm⁴
|H| 622333

Statik-Profile

Kopplungen

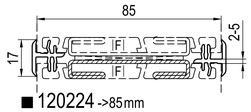
■ 120224 ->85mm
|F| 1x 289018 s=1.5mm, Ix=6.6cm⁴
2x 289018 s=1.5mm, Ix=13.2cm⁴

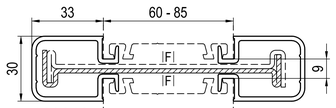
■ 120219 ->60/70/85mm
|F| 1x 229019 s=2.0mm, Ix=43.3cm⁴, ausgestanzt
2x 229019 s=2.0mm, Ix=86.6cm⁴, ausgestanzt
|H| 622019

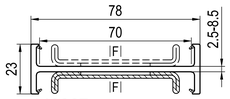
■ 140267 ->70mm
|F| 1x 209900 s=1.5mm, Ix=7.3cm⁴
2x 209900 s=1.5mm, Ix=14.6cm⁴

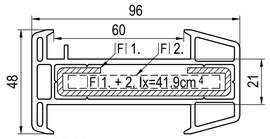
■ 120218 ->60mm
|F| 1. 229018 s=2.5mm, Ix=24.8cm⁴
2. Stahl 70mm s=6.0mm, Ix=17.1cm⁴
|H| 622338, 682332

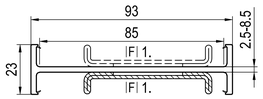

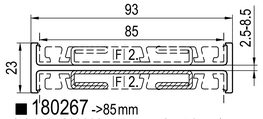
■ 180267 ->85mm
|F| 1. 1x 209900 s=1.5mm, Ix=7.3cm⁴
1. 2x 209900 s=1.5mm, Ix=14.6cm⁴
2. 1x 289018 s=1.5mm, Ix=6.6cm⁴
2. 2x 289018 s=1.5mm, Ix=13.2cm⁴

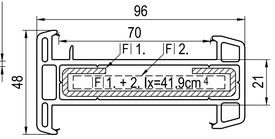
■ 140218 ->70mm
|F| 1. 229018 s=2.5mm, Ix=24.8cm⁴
2. Stahl 70mm s=6.0mm, Ix=17.1cm⁴
|H| 622338, 682332

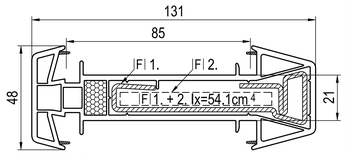
■ 180218 ->85mm
|F| 1. 289218 s=2.0mm, Ix=37.0cm⁴
2. Stahl 70mm s=6.0mm, Ix=17.1cm⁴
|H| 622338, 682332

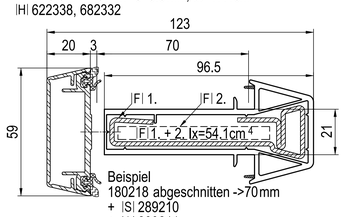
Beispiel
180218 abgeschnitten ->70mm
+ |S| 289210
+ |S| 289211
+ |X| 459922

Statik-Profile

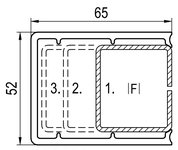
■ 120109
|F| 1. 229114 s=1.5mm, Ix=3.9cm⁴
1. 229115 s=2.0mm, Ix=5,0cm⁴
2. 229125 s=2.0mm, Ix=12,0cm⁴
2. 229126 s=3.0mm, Ix=17,0cm⁴
3. 259926 s=2.0mm, Ix=18,7cm⁴
|H| 622104 -> |F| 229125, 259926

Zubehör

|A| Glasklotz

640302 2x50x100mm
Allgemein
-> Kopplungen

|F| Aussteifungen

	s	Ix	Iy	
...				
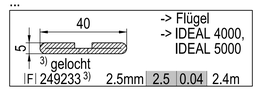 3) gelocht				-> Flügel -> IDEAL 4000, IDEAL 5000
|F| 249233 3)	2.5mm	2.5	0.04	2.4m
...				
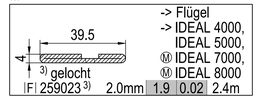 3) gelocht				-> Flügel -> IDEAL 4000, IDEAL 5000, IDEAL 7000, IDEAL 8000
|F| 259023 3)	2.0mm	1.9	0.02	2.4m
...				
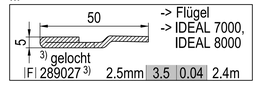 3) gelocht				-> Flügel -> IDEAL 7000, IDEAL 8000
|F| 289027 3)	2.5mm	3.5	0.04	2.4m
...				

siehe Plan: Aussteifungen

|H| Montage / Montageanker

sw
642025 3mm
Allgemein
-> Kopplungen

gn
645050 5mm
Allgemein
-> Kopplungen

gn <- |A| *
685058
-> 050x04
-> 080x04, 180x04
* siehe Plan: 1/4

680200
->85mm +
120221, 120223,
120242, 140200,
140207, 140208

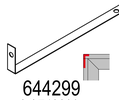
644299
|X| 742299,
782299
-> Verbreiterungen

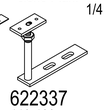
622337
110-180mm

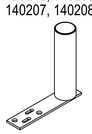
622140
|F| 229140
-> 120241

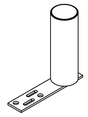
622333
|F| 249244
-> 140244

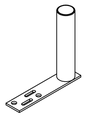
622041
|F| 229040
-> 120275,
140248

622104
|F| 229125,
259926
-> 120109

622902
|F| 249242
-> 140249
Allgemein
-> Kopplungen

622019
|F| 229019
-> 120219
Allgemein
-> Kopplungen

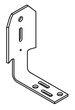
622338,
|F| 229018,
289218
-> 120218,
140218,
180218

682332
|F| 229018,
289218
-> 120218,
140218,
180218

65x
145mm
640334
->42 kg

50x
140mm
640332
->31kg

620410
-> Allgemein

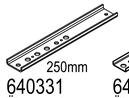
250mm
640331
Überstand
30mm ->100kg
50mm ->60kg
70mm ->30kg

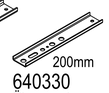
200mm
640330
Überstand
30mm ->55kg
50mm ->30kg
70mm ->18kg

680414
-> 080x04,
180x04

|P| **aluskin**Alu-Vorsatzschalen

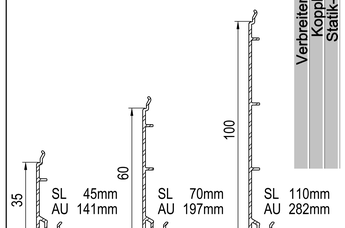
◪ 249335 (CL)
-> 120242,
140205,
180201

◪ 249360 (CL)
-> 120221,
140207,
180203

◪ 249310 (CL)
-> 140208,
180204

|S| Alu-Profile

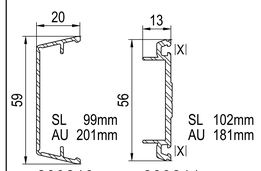
◪ 289210 (CL)
|S| 289211

◪ 289211 (CL)
|S| 289210
|X| 459922

|X| Dichtungen

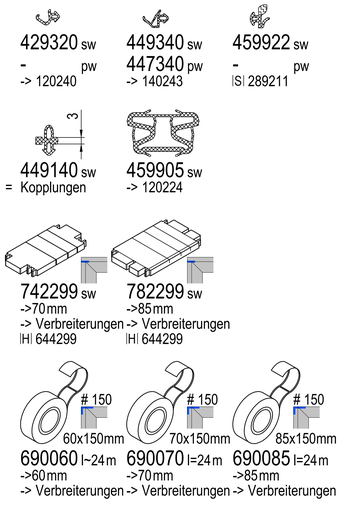
429320 sw
-
-> 120240

449340 sw
pw
447340
-> 140243

459922 sw
pw
|S| 289211

449140 sw
= Kopplungen

459905 sw
-> 120224

742299 sw
->70mm
-> Verbreiterungen
|H| 644299

782299 sw
->85mm
-> Verbreiterungen
|H| 644299

690060 l=24m
->60mm
-> Verbreiterungen

690070 l=24m
->70mm
-> Verbreiterungen

690085 l=24m
->85mm
-> Verbreiterungen

◪ ohne Dekor
■ Dekor
foam inside -> ◪

-> für

sw schwarz
pw papyrusweiß
gn grün

Bautiefe
... ->IDEAL 2000 - 8000
->60 mm ->IDEAL 2000
->70 mm ->IDEAL 4000 / 5000
->85 mm ->IDEAL 7000 / 8000

SL sichtbare Längen
AU Außen-Umfang

SL: AU:

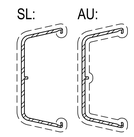

Copyright © aluplast GmbH | All rights reserved | Alle Rechte vorbehalten

aluplast GmbH | Kunststoff-Fenstersysteme
Auf der Breit 2 | DE - 76227 Karlsruhe
fon: +49 721 47171-0 | fax: -999
info.de@aluplast.net | www.aluplast.net

Außen-Fensterbänke

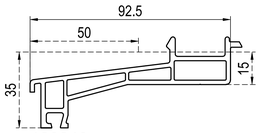

■ 120246
|C| 650921

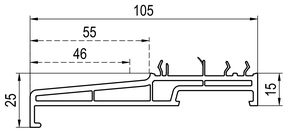

■ 120248
|C| 620249, 640238

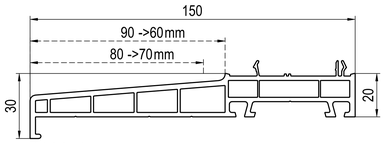

■ 120249
->60/70mm
|C| 640238
|P| 249449 ->70mm

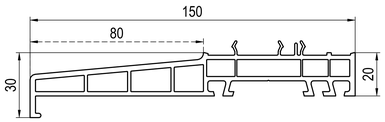

■ 140238
->70 mm
|C| 640238

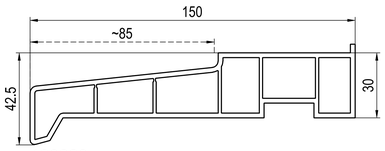

◪ 100220
|C| 600220

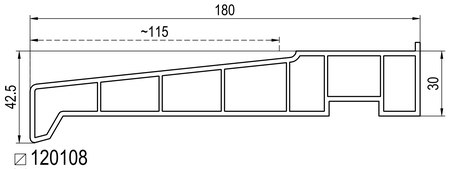

◪ 120108
|C| 650902

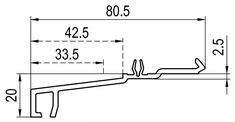

◪ 140229

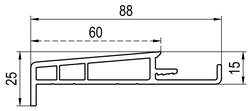

◪ 110200
-> 110x99, 120x59
|C| 640238

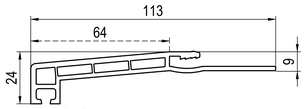

■ 140219
-> 120x39, 120x91, 140x10, 140x17, 180x16
|C| 640238

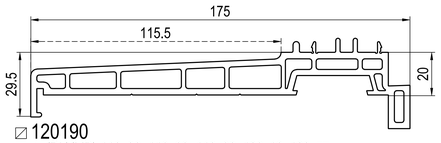

◪ 120190
-> (RL)(MB) 110x06, 110x08, 110x09, 120x19, 120x57

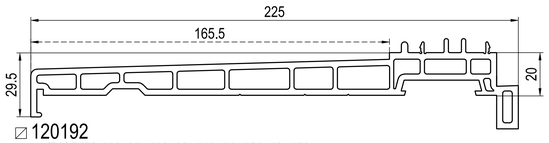

◪ 120192
-> (RL)(MB) 110x06, 110x08, 110x09, 120x19, 120x57

Innen-Fensterbänke

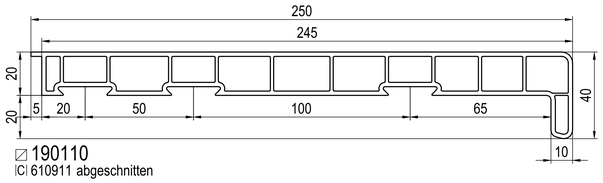

◪ 190110
|C| 610911 abgeschnitten

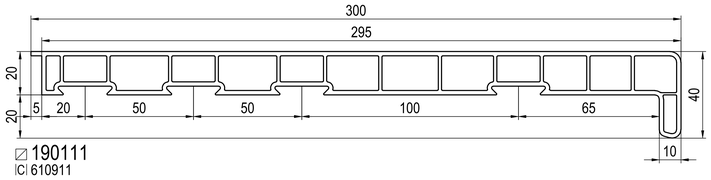

◪ 190111
|C| 610911

Zargen

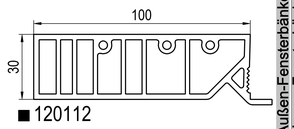

■ 120112

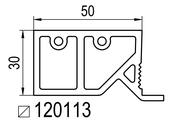

◪ 120113

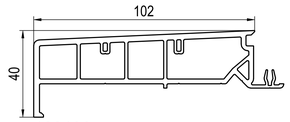

◪ 120196

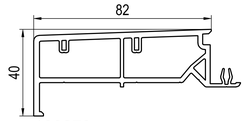

■ 120270

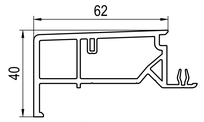

◪ 120195

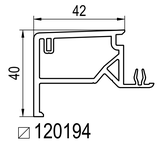

◪ 120194

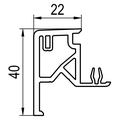

◪ 120193

Alu

|P| **aluskin** Alu-Vorsatzschalen

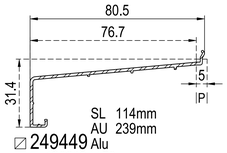

SL 114mm
AU 239mm
◪ 249449 Alu
-> 120249 ->70mm

|S| Alu-Profile

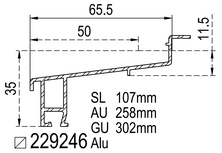

SL 107mm
AU 258mm
GU 302mm
◪ 229246 Alu

Zubehör

|C| Endkappen

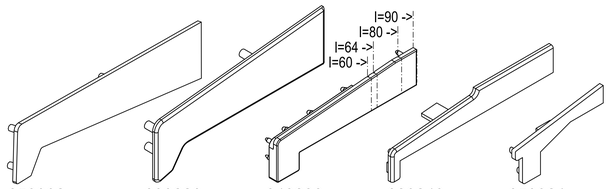

Zubehör

|C| Endkappen

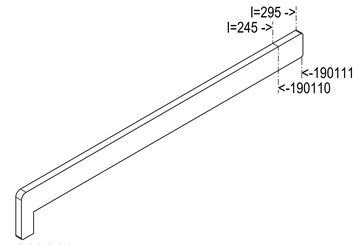

610911
-> 190110, 190111

◪ ohne Dekor
■ Dekor

-> für

Bautiefe
->60mm ->IDEAL 2000
->70mm ->IDEAL 4000 / 5000
->85mm ->IDEAL 7000 / 8000
... ->IDEAL 2000 - 8000

SL sichtbare Längen
AU Außen-Umfang
GU Gesamt-Umfang

SL: AU: GU:

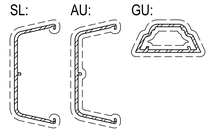

Copyright © aluplast GmbH | All rights reserved | Alle Rechte vorbehalten

aluplast GmbH | Kunststoff-Fenstersysteme
Auf der Breit 2 | DE - 76227 Karlsruhe
fon: +49 721 47171-0 | fax: -999
info.de@aluplast.net | www.aluplast.net

Rollladenführungen

-> maxi-L

Rollladenführungen

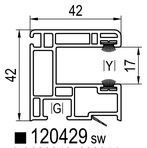

■ 120429 sw
|B| 620042, 620044
|C| 620032
|G| 652923
|Y| 459930 -> maxi-L Standard
|Y| 459932 -> mini-L Option

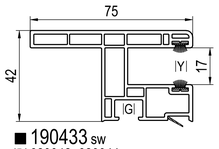

■ 190433 sw
|B| 620042, 620044
|C| -
|G| 652923
|Y| 459930 -> maxi-L Standard
|Y| 459932 -> mini-L Option

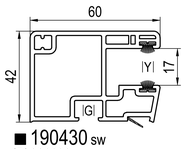

■ 190430 sw
|B| 620038
|C| 690030
|G| 652923
|Y| 459930 -> maxi-L Standard
|Y| 459932 -> mini-L Option

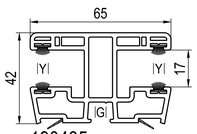

■ 190435 sw
|B| 620038
|C| 690035
|G| 652923
|Y| 459930 -> maxi-L Standard
|Y| 459932 -> mini-L Option

-> mini-L

Rollladenführungen

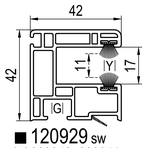

■ 120929 sw
|B| 620042, 620044
|C| 620032
|G| 652923
|Y| 459930 -> maxi-L Option
|Y| 459932 -> mini-L Standard

siehe
190433
+ Option

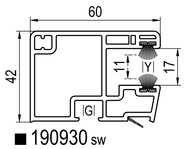

■ 190930 sw
|B| 620038
|C| 690030
|G| 652923
|Y| 459930 -> maxi-L Option
|Y| 459932 -> mini-L Standard

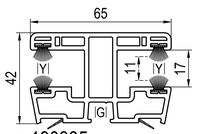

■ 190935 sw
|B| 620038
|C| 690035
|G| 652923
|Y| 459930 -> maxi-L Option
|Y| 459932 -> mini-L Standard

Alu

|R| Alu-Rollladenführungen
ohne Bürstendichtungen

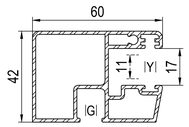

⧄ 260406 SL 100mm
|B| 620038 AU 333mm
|C| - GU 579mm
|G| 659923
|Y| 459930 -> maxi-L
|Y| 459932 -> mini-L

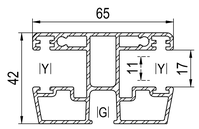

⧄ 260407 SL 131mm
|B| 620038 AU 435mm
|C| - GU 715mm
|G| 659923
|Y| 459930 -> maxi-L
|Y| 459932 -> mini-L

Zubehör

|B| Einlauftrichter

620044
-> 120429, 120929, 190433
-> Rollladentraversen 120230, 190274

620042
-> 120429, 120929, 190433

620038
-> 190430, 190930, 190435, 190935
|R| 260406, 260407

|C| Endkappen

620032
-> 120429, 120929

690030
-> 190430, 190930

690035
-> 190435, 190935

|G| Klips-Schraube / Klips

652923
-> PVC
-> 120429, 120929, 190430, 190930, 190433, 190435, 190935

659923
-> Alu
|R| 260406, 260407

|Y| Bürstendichtungen

459930 sw
-> maxi-L
-> 120429, 120929, 190430, 190930, 190433, 190435, 190935
|R| 260406, 260407

459932 sw
-> mini-L
-> 120429, 120929, 190430, 190930, 190433, 190435, 190935
|R| 260406, 260407

Rollladen

Rollladentraversen

⧄ 190274

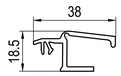

⧄ 190273

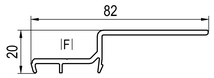

⧄ 144233
|F| 249234

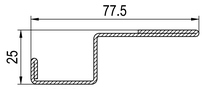

|F| 249234 s=1.5mm, Ix=12.6cm 4

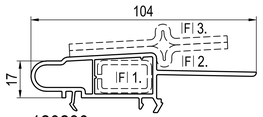

⧄ 120230
|F| 1. 229107 s=2.0mm, Ix=1.0cm 4
2. 229010 s=3.0mm, Ix=9.9cm 4
3. 2x 229010 s=3.0mm, Ix=19.7cm 4

Zubehör

|F| Aussteifungen s Ix Iy
...

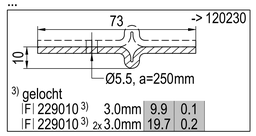

3) gelocht

|F| 229010 3)	3.0mm	9.9	0.1	
|F| 229010 3)	2x 3.0mm	19.7	0.2	

...

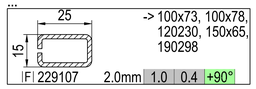

|F| 229107 2.0mm 1.0 0.4 +90°

...

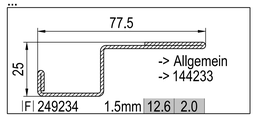

|F| 249234 1.5mm 12.6 2.0

...
siehe Plan: Aussteifungen

Sanierungskasten

Sanierungskasten

■ 140240
-> 140235

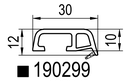

■ 190299
-> 190298

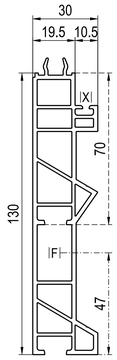

■ 190298
|F| 229107
|X| 429320

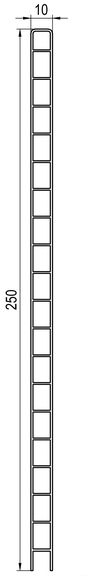

■ 140235

Zubehör

|F| Aussteifungen s Ix Iy
...

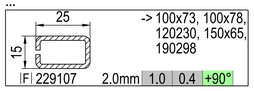

|F| 229107 2.0mm 1.0 0.4 +90°

...
siehe Plan: Aussteifungen

|X| Dichtungen

429320 sw
-> 190298

Rollladenführungen
Rollladen

⧄ ohne Dekor
■ Dekor
foam inside -> ⧄

-> für

Rollladenlamellen
mini-L ~ 8x37 mm
maxi-L ~ 14x52 mm

Bürstendichtungen
sw schwarz

SL sichtbare Längen
AU Außen-Umfang
GU Gesamt-Umfang

SL: AU: GU:

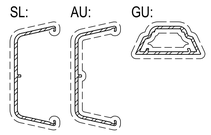

Copyright © aluplast GmbH | All rights reserved | Alle Rechte vorbehalten

aluplast GmbH | Kunststoff-Fenstersysteme
Auf der Breit 2 | DE - 76227 Karlsruhe
fon: +49 721 47171-0 | fax: -999
info.de@aluplast.net | www.aluplast.net

ZUBEHÖR

IDEAL 2000 / 4000 / 4000 NL / 5000 / 7000 / 8000

|A| Glasklotz
IDEAL 2000 1) 2) 3) 4)
IDEAL 7000 / 8000 2) 4)

620301 620305
IDEAL 4000 - 8000 2) 4)

650250 650251
IDEAL 4000 1) 2) 3) 4)
IDEAL 5000 2) 4)

640301 640311

640320
IDEAL 5000 1) 3)

650016 650321
-> 130250
IDEAL 5000 / 8000 1) 3)

650018 650019
-> 130250 |A| 650018
IDEAL 7000 1) 3)

670301
IDEAL 8000 1) 3)

680016 680321
-> 130250
IDEAL 7000 / 8000 2) 4)

680319
-> 180x26, 180x47, 180x69

|A| ... Allgemein
siehe Plan: Zusatzprofile Allgemein

1) Rahmen
2) Flügel / Stulpflügel
3) Pfosten
4) Sprossen

|C| Endkappen
IDEAL 2000

620001 (CL) -> 120x63
620060 (RL) -> 120x60

620029 -> 120x37, 120x74, 120x77
620414 (MB) -> 110x06, 110x08, 110x09, 120x19
620415 (MB) -> 110x06, 110x08, 110x09, 120x19
IDEAL 2000 / 4000 / 4000 NL

620097 (RL)
-> 120x97
IDEAL 4000 / 4000 NL

640066 (CL) -> 140x66
640069 (RL) -> 140x69
640067 (SL) -> 140x67

640065 (CL) -> 140x65
640082 -> 140x76, 140x77, 140x82, 140x84
IDEAL 5000

650087 (CL) -> 050x87
650029 (CL) -> 150x68
650067 (CL) -> 150x67

650065 (CL) -> 150x65
650066 (CH) (CL) -> 150x66
650090 (CH) (CL) -> 150x66
IDEAL 7000

670064 (CL)
-> 170x64
IDEAL 8000

680029 (CL) Set -> 080x89, 180x69
680066 (CL) -> 180x66
680064 (CL) -> 180x64

|D| Verbinder P~Kunststoff
|D'| Verbinder ohne Noppen

|D'| 620046 P
~35x20x1000 mm
-> 120x41, 120x45, 140x41, 140x47, 150x43, 170x41
~ universal

|D'| 640046 P
~45x20x1000 mm
-> 140x45, 170x41, 170x44, 180x44
~ universal

|D'| 680046 P
~35.4x17.9x1000 mm
-> 180x46, 180x47
~ universal
IDEAL 2000

|D| 629111 P
|D'| 629141 P

|D| 627101
|D'| 627131
-> 120x41, 120x45
|O| 620900
~120xxx ...
IDEAL 2000 / 4000

|D| 627102
|D'| 627132
-> 120x41, 120x45
|O| 620900
~120xxx ...

|D| -
|D'| 620116
-> 120x41, 120x45
|O| 620900
~120xxx ...
IDEAL 4000 NL

|D| 627107
|D'| -
-> 120x35
|O| 620900
~120xxx ...
-> 140x35
|O| -
~140x4x ...
Ⓜ IDEAL 5000

|D| -
|D'| 647057 (NL)
-> 140x57
|O| -
~140x53 ...
|X| 440357, 449357
IDEAL 4000 / 5000

Ⓜ |D| -
|D'| 647245
-> 140x45
|O| 640941
~Ⓜ ...

|D| 677133
|D'| 677103
-> 140x45
|O| 640901
~140x4x ...

Ⓜ |D| -
|D'| 647241
-> 140x41, 140x47
|O| 640941
~Ⓜ ...

|D| 649131 P
|D'| 649101 P

|D| 647131
|D'| 647101
-> 140x41, 140x47
|O| 640900
~140x4x ...

|D| 647132
|D'| 647102
-> 140x41, 140x47
|O| 640900
~140x4x ...

Ⓜ |D| -
|D'| 647246
-> 140x46
|O| 640941
~Ⓜ ...

|D| 657146
|D'| -
-> 140x46
|O| 650956
~Ⓝ ...

|D| -
|D'| 647105
-> 140x46
|O| 640900
~140x4x ...
IDEAL 5000

|D| 657130
|D'| 657030
-> 150x43
|O| 650950
~150x0x ...
|X| 650032, 659032, 650033, 659033

|D| 657134
|D'| -
-> 150x43
|O| 650950
~150x0x ...
|X| 650032, 659032, 650033, 659033

|D| Verbinder P~Kunststoff
|D'| Verbinder ohne Noppen
IDEAL 7000

|D| -
|D'| 677144
-> 170x44
|O| 670950
~170x3x ...

|D| -
|D'| 677142
-> 170x41
|O| 670950
~170x3x ...
IDEAL 7000 / 8000

Ⓜ |D| -
|D'| 677244
-> 170x44
|O| 670950
~Ⓜ ...

|D| 677146
|D'| -
-> 170x44
|O| 670950
~170x4x ...

|D| 677145
|D'| -
-> 170x44
|O| 670950
~170x4x ...

Ⓜ |D| -
|D'| 677241
-> 170x41
|O| 670950
~Ⓜ ...

|D| 679141 P
|D'| -
-> 170x41
|O| 670950
~170x4x ...

|D| 677101
|D'| -
-> 170x41
|O| 670950
~170x4x ...

Ⓜ |D| -
|D'| 687246
-> 180x46
|O| -
~Ⓜ ...
IDEAL 8000

|D| 687131
|D'| -
-> 180x44
|O| 680950
~180x0x ...
|X| 650032, 659032, 650033, 659033

|D| -
|D'| 687102
-> 180x44
|O| 680950
~180x0x ...
|X| 650032, 659032, 650033, 659033

|D| - P
|D'| 689147 P
-> 180x47
|O| 680901
~180x26 ...

|D| - P
|D'| 689149 P
-> 180x47
|O| 680901
~180x26 ...

|E| Eckverbinder

640938
-> |E|
IDEAL 2000 / 4000

620125
|F| 229125, 229129

620126
|F| 229126, 229131
IDEAL 4000

640032
|F| 249009

640038
|F| 229135, 229137
IDEAL 4000 - 8000

640031
|F| 229115

|F| siehe Plan:
Aussteifungen

|H| Montage / Montageanker
siehe Plan:
Zusatzprofile
Statik-Profile

|I| Auflaufbock
Allgemein

620440
-> Flügel

640441
-> Rahmen
IDEAL 2000

620441
-> Rahmen

624015
-> Rahmen
IDEAL 4000 - 8000

640015
-> Rahmen

640012
-> Rahmen

|J| Scheibenverklebung
IDEAL 4000 - 8000

Ⓜ 642262 sw
Ⓜ 642261 sw -> ▮
Ⓜ 642263 sw -> ▮▮

Ⓝ 642230 sw
Ⓝ 642233 sw -> ▮
Ⓝ 642232 sw -> ▮▮

Ⓥ 652080 sw
Ⓥ 652081 sw -> ▮
Ⓥ 652082 sw -> ▮▮ ... 44

Ⓥ 40 ... -> ▮▮▮
652083 sw

H [mm]
640033 ro 3
640034 ge 4
640035 gn 5

H [mm]
640012 we 12
640013 ro 13

H [mm]
640113 ro 13

H [mm]
640015 we 12
640019 ge 14

|L| Grundlüftungssystem
IDEAL 2000 - 8000 IDEAL 5000 / 8000

REGEL-air®
630315
Set

Basic Air plus®
650000
->MD

|O| Hilfsmittel
IDEAL 2000

620900
-> |D| 627101, 627102, 627107, 629111
-> |D| 620116, 627131, 627132, 629141
IDEAL 4000 / 5000

640900
-> |D| 647131, 647132, 649131
-> |D'| 647101, 647102, 647105, 649101

640901
-> |D| 677133
-> |D'| 677103

650956
-> |D| 657146
-> |D'| -
IDEAL 5000

650950
-> |D| 657130, 657134
-> |D'| 657030

640941
-> |D| -
-> |D'| 647241, 647245, 647246
IDEAL 7000 / 8000

670950
-> |D| 677101, 677145, 677146, 679141
-> |D'| 677142, 677144, 677241, 677244
IDEAL 8000

680950
-> |D| 687131
-> |D'| 687102

680901
-> |D'| 689147, 689149

|P| siehe Plan:
aluskin
Alu-Vorsatzschalen
IDEAL 4000 - 8000

|X| Dichtungen

459922 sw
- pw

459925 sw
450925 pw
453925 oc

459923 sw
- pw

429330 sw
420330 we

429338 sw
- pw
|L| 650000 ->MD
IDEAL 2000

429921 sw
427921 pw
Standard

429340 sw
420340 pw
Standard

429320 sw
- pw
IDEAL 4000 - 8000

479015 sw
477015 pw
Standard

449980 sw
447980 pw

449340 sw
447340 pw
Standard

449343 sw
447343 pw
IDEAL 5000 / 8000

IDEAL 4000 NL

650032 we
659032 sw
-> 150x43, 180x44
|D| 657130, 657134, 687131
|D'| 657030, 687102

650033 we
659033 sw
-> 150x43, 180x44
|D| 657130, 657134, 687131
|D'| 657030, 687102

449357 sw (NL)
440357 we
|D'| 647057

|Z| Sonder-Zubehör
IDEAL 5000 | IDEAL 8000

650292
~43x20x1000 mm
-> 050x04

680289
~52x20x1000 mm
-> 080x04, 180x04

Alu-Schwellen / Alu-Trittschutz

|C| Endkappen
IDEAL 2000 IDEAL 4000 / (MB) / NL

646052 gr
|T| 247052

626062 gr
|U| 229062

646062 gr
|U| 249062

|Q| Alu-Trittschutz
IDEAL 2000 / 4000 / 5000

18 / 20 (CL) ◪ 227300
17.5 / 19.5 (CL) ◪ 227303
17.5 / 20.5 (RL) ◪ 247300
71 / 53 / 71.5 ◪ 227305 (CL)
IDEAL 7000 / 8000
23 / 21.5 (CL) ◪ 287301
22.5 / 21 (CL) ◪ 287303

|T| Alu-Wetterschenkel

18 / 8 ◪ 247052
|C| 646052

58 / 24.6 IDEAL 4000 / 5000 ◪ 249089
|X| 440036

|U| Alu-Schwellen
IDEAL 2000
->60 mm

60 / 32 / 20 ◪ 229060 gr 20/60mm
IDEAL 2000 / 4000 / 5000 70
->60-70mm

32 / 20 ◪ 249060 gr 20/70mm
IDEAL 2000 - 8000 85
->60-85mm

32 / 20 ◪ 269060 gr 20/85mm
IDEAL 2000 - 8000
IDEAL 4000 (MB) / 4000 NL
->60-120 mm 120

32 / 20 ◪ 249058 gr 20/120mm
für außenaufgehende Haustür
IDEAL 2000
->60mm Flügel

32 / 27.5 |X| ◪ 229062
|C| 626062
|U| 229060, 249058, 249060, 269060
|X| 420340, 429340
für außenaufgehende Haustür
IDEAL 4000 / 4000 (MB) / 4000 NL
->70 mm Flügel

43 / 28.5 |X| ◪ 249062
|C| 646062
|U| 249058, 249060, 269060
|X| 447340, 449340, 447343, 449343

|U| Alu-Schwellen

35 / 5 ◪ 699912

50.5 / |X| / 24.5 ◪ 227301
|X| 420340, 429340

67.5 / |X| / 30.5 ◪ 227302
|X| 420340, 429340
IDEAL 8000

55 / 49 / 15 (A) ◪ 287060
|U| 287061
|X| 689360

54 / 15 (A) ◪ 287061
|U| 287060

|V| Schwellenhalter
IDEAL 2000 ->60 mm

626070 gr
Set
-> 120x07
IDEAL 4000 / 5000 ->70 mm

646022 gr
Set
-> 040x02
|X| 446071

646070 gr
Set
-> 140x08
|X| 446071

646071 gr
Set
-> 040x07, 140x07, 150x02
|X| 446071

646072 gr
Set
-> 140x03, 050x03, 150x03
|X| 446071

646078 gr
Set
-> 140x81
IDEAL 4000 (MB) ->120 mm

656078 gr
Set
-> 050x04

646079 gr (MB)
Set
-> 040x92
IDEAL 4000 NL ->120 mm

646076 gr (MB)
Set
-> 140x91

646077 gr (NL)
Set
-> 140x53
IDEAL 7000 / 8000 ->85 mm

686475 gr
Set
-> 070x02, 170x02

686471 gr
Set
-> 170x03, 080x05, 180x05

686474 gr
Set
-> 080x04, 180x04

|W| Pfostenhalter
IDEAL 2000
->60 mm

626072 gr
Set
-> 120x41, 120x45
IDEAL 4000 / 5000
->70 mm

646074 gr
Set
-> 140x41

646073 gr
Set
-> 140x47

646075 gr
Set
-> 140x45, 150x43
IDEAL 7000 / 8000
->85 mm

686473 gr
Set
-> 170x44, 180x44

|X| Dichtungen

PVC we
499910 sw

17 / 20
156252 gr
->MD

440036 we
|T| 249089

429340 sw
420340 pw
|U| 227301, 227302, 229062

446091 gr
476091 gr
-> Rahmen
-> Pfosten

449343 sw
447343 pw
|U| 249062

446092 gr
476092 gr
-> Flügel
-> Stulp

449340 sw
447340 pw
|U| 249062

689360 gr (A)
Set
|U| 287060

446071 gr (L+R)
Set
|V| 646022, 646070, 646071, 646072

IDEAL 2000 - 8000®

◪ ohne Dekor
■ Dekor

(CL) Classic-line
(RL) Round-line
(CH) IDEAL 5000 CH
(NL) IDEAL 4000 NL

-> für
(MB) Monoblock
(A) aluplast austria

ge	gelb	Bautiefe	
gn	grün	->60mm	->IDEAL 2000
gr	grau	->70mm	->IDEAL 4000 / 5000
oc	ocker	->85mm	->IDEAL 7000 / 8000
ro	rot	->120mm	->IDEAL 4000 (MB) / 4000 NL
sw	schwarz		
pw	papyrusweiß	->AD	für Anschlagdichtungsysteme ->IDEAL 2000 / 4000 / 7000
we	weiß	->MD	für Mitteldichtungsysteme ->IDEAL 5000 / 8000

Glasfalz
Ⓜ -> |A| oder |J| =Option
Ⓝ -> |J|
Ⓥ -> |J|

Copyright © aluplast GmbH | All rights reserved | Alle Rechte vorbehalten

aluplast GmbH | Kunststoff-Fenstersysteme
Auf der Breit 2 | DE - 76227 Karlsruhe
fon: +49 721 47171-0 | fax: -999
info.de@aluplast.net | www.aluplast.net

ALU-VORSATZSCHALEN

|P| **aluskin** Alu-Vorsatzschalen

|P| -> Rahmen

IDEAL 4000 / 5000

72.5 — SL 121mm AU 228mm
249312 (CL) 2)
-> 040x07 (CL)
-> 140x07 (CL)
-> 150x02 (CL)
-> 150x11 (CL)
|G| 654930

82.5 — SL 103mm AU 255mm
249313 (CL) 2)
-> 140x03 (CL)
-> 050x03 (CL)
-> 150x03 (CL)
|G| 654930

102.5 — SL 151mm AU 301mm
249314 (CL) 2)
-> 140x81 (CL)
-> 050x04 (CL)
|G| 654930

43.5 / 24 — SL 66mm AU 134mm
259304 (CL) 2)
+ |G| 654930
-> 70mm - Rahmen (CL)

IDEAL 5000

48.5 — SL 97mm AU 167mm
259310 (CL) 2)
-> 150x10 (CL)

IDEAL 7000

72.5 — SL 125mm AU 243mm
279402 (CL) 2)
-> 070x02 (CL)
-> 170x02 (CL)
|G| 654930

102.5 — SL 132mm AU 260mm
279381 (CL) 2)
-> 170x81 (CL)

IDEAL 7000 / 8000

82.5 — SL 135mm AU 263mm
289313 (CL) 2)
-> 170x03 (CL)
-> 080x05 (CL)
-> 180x05 (CL)
|G| 654930

43.5 / 24 — SL 70mm AU 142mm
289304 (CL) 2)
+ |G| 654930
-> 85mm - Rahmen (CL)

IDEAL 8000

102.5 — SL 155mm AU 309mm
289314 (CL) 2)
-> 080x04 (CL)
-> 180x04 (CL)
|G| 654930

|P| -> Flügel

IDEAL 4000

46 — SL 75mm AU 143mm
249456 (CL) 2)
-> 140x86 (CL)

58.5 — SL 88mm AU 166mm
249450 (CL) 2)
-> 140x20 (CL)

86.5 — SL 116mm AU 222mm
249460 (CL) 2)
-> 140x30 (CL)

101 — SL 130mm AU 255mm
249433 (CL) 2)
-> 140x33 (CL)

IDEAL 5000

35.5 — SL 62mm AU 117mm
259486 (CL) 2)
-> 050x86 (CL)

47.5 — SL 75mm AU 142mm
259450 (CL) 2)
-> 050x20 (CL)
150x20 (CL)

75.5 — SL 103mm AU 198mm
259430 (CL) 2)
-> 150x30 (CL)

47.5 — SL 88mm AU 169mm
259326 (CL) 1)
-> 150x26 (CL)

47.5 — SL 85mm AU 166mm
259394 (CL) 1)
-> 150x94 (CL)(CH)

IDEAL 7000

58 — SL 92mm AU 176mm
279420 (CL) 2)
-> 170x20 (CL)

97 — SL 130mm AU 255mm
279433 (CL) 2)
-> 170x33 (CL)

IDEAL 8000

48 — SL 79mm AU 149mm
289420 (CL) 2)
-> 080x20 (CL)
-> 180x20 (CL)

76 — SL 107mm AU 205mm
289430 (CL) 2)
-> 180x30 (CL)

47.5 — SL 90mm AU 176mm
289326 (CL) 1)
-> 180x26 (CL)

|P| -> Pfosten / Sprossen

IDEAL 4000 / 5000

106 — SL 142mm AU 276mm
249343 (CL)
-> 140x45 (CL)
-> 150x43 (CL)

86 — SL 122mm AU 235mm
249341 (CL) + Stulp
-> 140x41 (CL) -> 150x67 (CL)
-> 180x66 (CL)

72 — SL 108mm AU 208mm
249346 (CL)
-> 140x46 (CL)

IDEAL 7000 / 8000

106.5 — SL 150mm AU 292mm
289343 (CL)
-> 170x44 (CL)
-> 180x44 (CL)

86.5 — SL 130mm AU 252mm
289341 (CL)
-> 170x41 (CL)

72.5 — SL 116mm AU 225mm
289346 (CL)
-> 180x46 (CL)
-> 180x47 (CL)

|P| -> Stulp

IDEAL 4000

66 — SL 101mm AU 198mm
249366 (CL)
-> 140x66 (CL)
-> 140x67 (SL)

46 — SL 81mm AU 155mm
249365 (CL)
-> 140x65 (CL)

IDEAL 5000

76.5 — SL 124mm AU 242mm
259387 (CL)
-> 050x87 (CL)

89.5 — SL 137mm AU 268mm
259368 (CL)
-> 150x68 (CL)

54 — SL 86mm AU 165mm
259366 (CL)
-> 150x66 (CL)(CH)

IDEAL 5000 / 8000

86 — SL 122mm AU 235mm
249341 (CL) + Pfosten
-> 150x67 (CL) Sprossen
-> 180x66 (CL) -> 140x41 (CL)

66 — SL 100mm AU 195mm
259365 (CL)
-> 150x65 (CL)
-> 180x64 (CL)

IDEAL 7000

69 — SL 105mm AU 202mm
279364 (CL)
-> 170x64 (CL)

IDEAL 8000

89 — SL 141mm AU 276mm
289489 (CL)
-> 080x89 (CL)

89 — SL 153mm AU 304mm
289369 (CL)
-> 180x69 (CL)

1) ohne Dekor
2) oder — Dekor
-> für

SL sichtbare Längen
AU Außen-Umfang
GU Gesamt-Umfang

(CL) Classic-line
(RL) Round-line
(SL) Soft-line

SL: AU: GU:

sw schwarz
pw papyrusweiß

+ |P| siehe Plan:
energeto 5000 view
Hebeschiebetür 85mm

Zusatzprofile

|P| -> Verbreiterungen

35 — SL 45mm AU 141mm
249335 (CL) 2)
-> 120242,
140205,
180201

60 — SL 70mm AU 197mm
249360 (CL) 2)
-> 120221,
140207,
180203

100 — SL 110mm AU 282mm
249310 (CL) 2)
-> 140208,
180204

Kopplungen -> |P|

2-5 / 15 / 17 oder |X| Dichtungen
■ 120224 — |H| 642025, 645050
449140 sw — |H| 642025

|H| Montage / Montageanker

sw 642025 3mm -> 120224, 449140
gn 645050 5mm -> 120224

|P| -> Außen-Fensterbänke

80.5 / 76.7 / 31.4 / 5 / |P|
SL 114mm AU 239mm
249449 Alu
-> 120249 ->70mm

|T| Alu-Wetterschenkel

8.5 / 31.5 / |G|
SL 40mm AU 106mm
259082 (CL)
|G| 659923

|G| Klips-Schraube / Klips

659923
-> Alu

Zubehör

|G| Klips-Schraube / Klips

654930
-> Alu
-> |P| ...
... 249312, 249313, 249314, 259304, 259403, 259404, 279402, 289304, 289313, 289314

|O| Hilfsmittel

640951
-> |P|

|X| Dichtungen

459951 sw oder 449986 sw
- pw 447986 pw
-> Verglasung -> Verglasung

429320 sw oder 449346 sw
- pw 447346 pw
-> Anschlag -> Anschlag

Copyright © aluplast GmbH | All rights reserved | Alle Rechte vorbehalten

aluplast GmbH | Kunststoff-Fenstersysteme
Auf der Breit 2 | DE - 76227 Karlsruhe
fon: +49 721 47171-0 | fax: -999
info.de@aluplast.net | www.aluplast.net

AUSSTEIFUNGEN

|F| Aussteifungen

-> für

IDEAL 8000
IDEAL 7000
IDEAL 5000
IDEAL 4000
IDEAL 4000 NL
IDEAL 2000
Nord-line
Hebeschiebetür
Schiebefenster
Klappladen
Zusatzprofile

y x y = Ix | Iy

Je nach Einbausituation müssen einige Aussteifungen um 90° gedreht werden.

In diesem Fall muss man die Werte Ix und Iy entsprechend tauschen:

+90° = Ix | Iy | oder | Iy | Ix

1) (Alu) x 1/3 ~ Ix | Iy | Stahl
Stahl ≠ Alu = (Ix) | (Iy) | [cm⁴]

2) ausgestanzt

3) gelocht

|E| Eckverbinder
siehe Plan:
Zubehör
IDEAL 2000 - 8000

|H| Montage / Montageanker
siehe Plan:
Zusatzprofile
Statik-Profile

(IND) aluplast India

y x y	s [mm]	Ix [cm⁴]	Iy [cm⁴]	-> für
33	29	|F| 209066	2.0mm	2.6	1.2	(IND)	-> (IND) 100x66
		|F| 209067	1.5mm	2.0	1.0	(IND)	
20	27	|F| 209075	2.0mm	0.8	1.2		-> 100075
33	26	|F| 209079	2.0mm	2.6	1.8		-> 100079
45	10	|F| 209121	1.5mm	3.0	0.2		-> 100097, 100098
40	48	|F| 209192	1.25mm	4.6	3.8		-> 100x92, 170x30
		|F| 209193	2.0mm	7.1	5.9		
59	10	|F| 209900	1.5mm	7.3	0.08		-> 140267, 180267
30	31	|F| 229001	1.5mm	2.1	1.3		-> 120x07, 120x18
		|F| 229002	2.0mm	2.7	1.7		
30	27	|F| 229003	1.5mm	1.6	0.8		-> 100070, 100x72
		|F| 229004	2.0mm	2.1	1.1		
30	43	|F| 229005	2.0mm	3.5	4.1		-> 100x74, 120x30, 120x31
43.5	21.5	|F| 229007	2.0mm	2.8	0.6		-> 120x37, 120x38, 140x21, 140x75
73	10	Ø5.5, a=250mm	3) gelocht |F| 229010 3)	3.0mm	9.9	0.1		-> 120230
		|F| 229010 3)	2x 3.0mm	19.7	0.2		
34.5	12	|F| 229015	1.5mm	0.9	0.2		-> 120x10
35	40	|F| 229017	1.5mm	3.7	2.8		-> 140x03, 140207, 170x03
	H	622338, 682332					-> 120218, 140218
80	13	|F| 229018	2.5mm	24.8	0.8		
110	17 / 15	3) gelocht |H| 622019 |F| 229019 3)	2.0mm	43.3	0.2		-> 120219
		|F| 229019 3)	2x 2.0mm	86.6	0.4		
43.5	27.5	|F| 229020	2.0mm	3.8	0.8		-> 120x20, 120x77
35	27	|F| 229023	1.5mm	2.3	0.9		-> 100090, 120x05, 120x18, 120x20, 120x22, 140x00, 140x01, 140x07, 140x08, 140x12, 140x14, 140x16, 140x18, 140x19, 140x20, 140x22, 140x26, 170x02
		|F| 229025	1.0mm	1.6	0.6		
35	27	|F| 229024	1.5mm	3.0	1.1		-> 100090, 120x05, 120x22, 140x00, 140x01, 140x07, 140x08, 140x12, 140x14, 140x16, 140x18, 140x19, 140x20, 140x22, 140x26, 170x02
35	27	|F| 229026	2.0mm	3.8	1.5		-> 100090, 120x05, 120x22, 140x00, 140x01, 140x07, 140x08, 140x12, 140x14, 140x16, 140x18, 140x19, 140x20, 140x22, 140x26, 170x02
35	27	|F| 229027	1.5mm	1.7	0.6		-> 120x20, 120x22, 140x20, 140x26, 140x76, 140x82
		|F| 229028	2.0mm	2.1	0.8		
35	27	|F| 229029	1.25mm	2.5	1.7		-> 100090, 120x05, 140x00, 140x01, 140x07, 140x08, 140x12, 140x14, 140x16, 140x18, 140x19, 170x02, 170x64, 180x66
		|F| 229030	2.0mm	3.7	2.5		
41.5	21.5	|F| 229031	2.0mm	4.4	0.8		-> 120x38, 140x21
35	16.5	|F| 229034	1.5mm	1.7	0.3		-> 120x91
35	17.5	|F| 229037	1.5mm	2.5	0.7		-> 110x99, 120x39, 120x57, 120x59, 120x91, 180x15, 180x16, 180x46, 180x47
40	40	|H| 622041 |F| 229040	2.0mm	7.0	7.0		-> 120275, 140248
34	12.5	|F| 229045	1.5mm	1.1	0.2		-> 150x10
48	14.5	|F| 229063	2.0mm	4.3	0.2		-> 120x63, 140x66, 140x69, 180x64
43.5	45	|F| 229073	2.0mm	5.1	4.1		-> 120x34, 120x74
27.5	25.5	|F| 229093	1.5mm	1.1	0.5		-> 110x93
35	20	|F| 229098	2.5mm	4.1	1.5		-> 120x41, 120x45, 140x05, 140x15, 140x17, 140x41, 140x47, 150x02, 150x11, 180201
35	20	|F| 229100	1.25mm	2.0	0.8		-> 120x41, 120x45, 140x05, 140x15, 140x17, 140x41, 140x47, 150x02, 150x11, 180201
35	20	|F| 229101	1.5mm	2.8	1.0		-> 120x41, 120x45, 140x05, 140x15, 140x17, 140x41, 140x47, 150x02, 150x11, 180201
45	20	|F| 229102	1.5mm	5.1	1.2		-> 100090, 180x44
		|F| 229103	2.5mm	7.3	1.8		
25	15	|F| 229107	2.0mm	1.0	0.4	+90°	-> 100x73, 100x78, 120230, 150x65, 190298
35	15	|F| 229110	1.5mm	1.8	0.5		-> 110x06, 110x08, 110x09, 120x19, 120223, 120242, 140x10, 140205
		|F| 229111	2.0mm	2.3	0.6		
30	30	|F| 229112	1.0mm	1.5	1.5		-> 120x07, 120x18, 140x07, 140x08, 150x03, 180x04, 180x05
		|F| 229113	2.0mm	2.7	2.7		
35	40	|E| 640031 + 640938 |F| 229114	1.5mm	4.0	5.0	+90°	-> 120109, 120221, 120223, 140x03, 140x30, 140x31, 140x77, 140207, 140208, 150x30, 150x31, 170x03, 170x81, 180x30, 180x31, 180204
		|F| 229115	2.0mm	5.0	6.4	+90°	
20	25	|F| 229117	2.0mm	0.9	1.3		-> 070x02, 080x04, 080x05, 120x60
20	25	|F| 229119	1.5mm	0.7	1.0	+90°	-> 070x02, 080x04, 080x05, 119x95, 120x60
35	40	|F| 229120	2.0mm	4.0	5.4		-> 140x03, 170x03
30	30	|F| 229121	1.5mm	2.1	2.1		-> 120x07, 120x18, 140x07, 140x08, 150x03, 180x04, 180x05
40	50	|E| 620125 + 640938 |H| 622104 2) 3-5x ausgestanzt |F| 229125	2.0mm	8.5	12.1	+90°	-> 120x33, 120x35, 120109, 140x33, 140x35, 170x80, 170x81
		|F| 229129 2)	2.0mm	8.5	12.1	+90°	-> 120109
40	50	|E| 620126 + 640938 2) 3-5x ausgestanzt |F| 229126	3.0mm	11.8	16.8	+90°	-> 120x33, 120x35, 120109, 140x33, 140x35, 170080, 170x81
		|F| 229131 2)	3.0mm	11.8	16.8	+90°	
50	50	|E| 640038 + 640938 2) 3x ausgestanzt |F| 229135	2.0mm	14.4	14.4		-> 140x38, 170x33, 170x35, 170x39
		|F| 229137 2)	2.0mm	14.4	14.4		
Ø48.3		|H| 622140 |F| 229140	3.25mm	11.7	11.7		-> 120241
30	25.5	|F| 229212	1.0mm	0.5	0.3		-> 110x93
32	30	|F| 239019	1.5mm	1.7	0.8		-> 150x03, 180x04, 180x05, 180x26, 180x69
		|F| 239020	2.0mm	2.1	1.1		
30	15	|F| 239030	2.0mm	1.5	0.5		-> 120x52, 120238
30	20	|F| 239129	1.5mm	1.6	0.9	+90°	-> 120238, 140200, 190246
35	20	|F| 249004	2.0mm	2.6	0.5		-> 140x05, 140x15, 140x17, 150x02, 150x11
35	50	|F| 249007	2.0mm	5.9	6.8		-> 140x34
35	35	|E| 640032 + 640938 |F| 249009	2.0mm	4.5	4.5		-> 140x34, 140x84
38	27.5	|F| 249010	1.5mm	1.8	0.6		-> 140x00, 140x01, 140x12, 140x14, 140x16, 140x18, 140x19, 140x91
40	50	|F| 249013	2.0mm	7.9	7.1		-> 140x31
35	10	|F| 249019	2.0mm	1.8	0.2		-> 100x78, 140x46
40	28.5	|F| 249025	2.0mm	5.1	1.5		-> 180x26, 180x69
35	27	|F| 249026	3.0mm	5.1	2.1		-> 100090, 120x05, 120x22, 140x00, 140x01, 140x07, 140x08, 140x12, 140x14, 140x16, 140x18, 140x19, 140x20, 140x22, 140x26, 170x02
40	50	|F| 249031	2.0mm	6.9	5.5		-> 140x30, 140x31, 140x77
45	40	|F| 249034	1.25mm	6.1	5.2		-> 140x45, 170x44, 180203,
		|F| 249035	2.0mm	9.2	7.8		
35	18.5	|F| 249037	1.2mm	2.1	0.4		-> 140x37
89	25	|F| 249054	1.5mm	26.7	3.1		-> 140x53, 140x54, 140x55, 140x57, 140x59
48	12	|F| 249190	1.5mm	3.5	0.3		-> 140x90
35	30	|F| 249192	1.5mm	2.4	0.9		-> 140x93
30	30.5	|F| 249194	1.5mm	1.7	0.9		-> 140x94
35	45	|F| 249195	2.0mm	5.3	5.1		-> 140x95
48	23	|F| 249198	1.5mm	4.8	1.3		-> 140x98, 140x99
30	30	|F| 249204	2.0mm	2.2	1.2		-> 140x94
140	40	1) (Alu) x 1/3 ~ 65 6.3 Stahl |F| 249228 1)	2.0mm (197)(18.8) 6.7m	-> 170080
40	5	3) gelocht |F| 249233 3)	2.5mm	2.5	0.04	2.4m	-> Flügel -> IDEAL 4000, IDEAL 5000
77.5	25	|F| 249234	1.5mm	12.6	2.0		-> Allgemein -> 144233
40	33	|H| 622902 |F| 249242	2.0mm	2.9	2.0	+90°	-> 140249
Ø60.3		|H| 622333 |F| 249244	3.2mm	23.5	23.5		-> 140244
40	30	|F| 259002	2.0mm	3.9	1.1		-> 180x26, 180x69
35	30	|F| 259010	1.5mm	2.7	2.5	+90°	-> 140208, 150x03
		|F| 259011	2.0mm	3.5	3.2	+90°	
26.5	9.5	|F| 259018	2.0mm	0.8	0.2		-> 100069, 100071, 110x96
		|F| 259019	1.5mm	0.7	0.1	(IND)	
40	27.5	|F| 259020	1.25mm	2.1	0.5		-> 050x20, 080x20, 150x20, 150x22, 150x26, 150x68, 170x20, 180x20, 180x27
		|F| 259021	2.0mm	3.2	0.8		
39.5	4	3) gelocht |F| 259023 3)	2.0mm	1.9	0.02	2.4m	-> Flügel -> IDEAL 4000, IDEAL 5000, Ⓜ IDEAL 7000, Ⓜ IDEAL 8000
40	30	|F| 259025	1.5mm	3.1	0.8		-> 180x26, 180x69
40	27.5	|F| 259026	2.0mm	4.3	1.3		-> 050x20, 080x20, 150x20, 150x22, 150x26, 150x68, 170x20, 180x20, 180x27
40	54	|F| 259031	2.0mm	7.2	6.5		-> 150x30, 150x31, 180x30, 180x31
40	20	|F| 259043	1.5mm	3.9	1.1		-> 150x43, 170x41
		|F| 259044	2.5mm	5.6	1.6		
48	27.5	|F| 259067	2.0mm	5.0	2.5		-> 150x67
38	9	|F| 259080	2.0mm	1.8	0.08		-> 150x80
38	19	|F| 259087	2.0mm	2.6	0.5		-> 050x87
40	18	|F| 259094	2.0mm	3.4	0.3		-> 140x67
		2590940000098					
40	19.5	|F| 259094xxx	2.0mm	3.1	0.4		-> 150x94
		= 2590940000098					
42.5	14.5	|F| 259194	2.0mm	2.9	0.2		-> 150x94
35	25	|F| 259906	2.0mm	3.4	2.1		-> 140x53, 140x54, 140x55, 140x57, 140x91
60	40	|H| 622104 |F| 259926	2.0mm	18.7	10.0		-> 120109
50	42.5	1) (Alu) x 1/3 ~ 5.9 3.2 Stahl |F| 279036 1)	2.8mm (17.8)(9.6)	-> 170x81
140	40	1) (Alu) x 1/3 ~ 69.0 7.1 Stahl |F| 279108 1)	2.0mm (206)(21.3) 6.7m	-> 170080
56	8.5	|F| 289018	1.5mm	6.6	0.2		-> 120224
50	5	3) gelocht |F| 289027 3)	2.5mm	3.5	0.04	2.4m	-> Flügel -> IDEAL 7000, IDEAL 8000
45	28.5	|F| 289066	2.0mm	7.7	2.0		-> 170x64, 180x66
48	17	|F| 289089	2.0mm	6.2	0.4		-> 080x89
	H	622338, 682332					-> 180218
90	24.5	|F| 289218	2.0mm	37.0	1.4		
52	38	|F| 299220	1.5mm	5.1	2.2		-> 190220, 190246
40	40	|E| 690226 + 640938 |F| 299221	1.0mm	3.8	3.8		-> 190221, 190222
40	40	|E| 690227 + 640938 |F| 299222 1)	2.0mm	2.4	2.4	Stahl	-> 190221, 190222
40	36	1) (Alu) x 1/3 ~ 2.6 2.4 Stahl |F| 299223 1)	2.5mm (7.9) (7.3)	-> 190223
8	20	1) (Alu) x 1/3 ~ 0.02 0.09 Stahl |F| 299234 1)	1.2mm (0.06)(0.2) +90°	-> 190233, 190235
10.5	25	1) (Alu) x 1/3 ~ 0.03 0.17 Stahl |F| 299235 1)	1.2mm (0.09)(0.5) +90°	-> 190234
25	30	|F| 299238	0.8mm	0.7	1.3		-> 190238, 190241
30	25	|F| 299944	1.5mm	1.9	1.5	+90°	-> 190238, 190241

Copyright © aluplast GmbH | All rights reserved | Alle Rechte vorbehalten

aluplast GmbH | Kunststoff-Fenstersysteme
Auf der Breit 2 | DE - 76227 Karlsruhe
fon: +49 721 47171-0 | fax: -999
info.de@aluplast.net | www.aluplast.net

GLASLEISTEN

a	Profilserie		c 3)	d																Verglasungsstärke
85mm	IDEAL 7000 + 16mm + 4mm Überstand	->170x39	✕	44 - 45mm	46 - 47mm	48 - 49mm	50 - 51mm	52 - 53mm	54 - 55mm	56 - 57mm	58 - 59mm	60 - 61mm	62 - 63mm	64 - 65mm	66 - 67mm	68 - 69mm	70 - 71mm	72 - 73mm	74 - 75mm	
81mm	IDEAL 7000 + 16mm + 0mm Überstand	->170x39	✕	40 - 41mm	42 - 43mm	44 - 45mm	46 - 47mm	48 - 49mm	50 - 51mm	52 - 53mm	54 - 55mm	56 - 57mm	58 - 59mm	60 - 61mm	62 - 63mm	64 - 65mm	66 - 67mm	68 - 69mm	70 - 71mm	
73mm	IDEAL 8000 + 8mm / 180250	->180x26, 180x47, 180x69	4mm	28 - 29mm	30 - 31mm	32 - 33mm	34 - 35mm	36 - 37mm	38 - 39mm	40 - 41mm	42 - 43mm	44 - 45mm	46 - 47mm	48 - 49mm	50 - 51mm	52 - 53mm	54 - 55mm	56 - 57mm	58 - 59mm	
67mm	energeto 5000 view Flügel	->150x80	2mm	24 - 25mm	26 - 27mm	28 - 29mm	30 - 31mm	32 - 33mm	34 - 35mm	36 - 37mm	38 - 39mm	40 - 41mm	42 - 43mm	44 - 45mm	46 - 47mm	48 - 49mm	50 - 51mm	52 - 53mm	54 - 55mm	
65mm	IDEAL 7000, IDEAL 8000, HST 85mm 4), Nord-line Rahmen		4mm	20 - 21mm	22 - 23mm	24 - 25mm	26 - 27mm	28 - 29mm	30 - 31mm	32 - 33mm	34 - 35mm	36 - 37mm	38 - 39mm	40 - 41mm	42 - 43mm	44 - 45mm	46 - 47mm	48 - 49mm	50 - 51mm	
63mm	IDEAL 5000 + 8mm / 180250	->150x94	4mm	18 - 19mm	20 - 21mm	22 - 23mm	24 - 25mm	26 - 27mm	28 - 29mm	30 - 31mm	32 - 33mm	34 - 35mm	36 - 37mm	38 - 39mm	40 - 41mm	42 - 43mm	44 - 45mm	46 - 47mm	48 - 49mm	
55mm	IDEAL 4000, IDEAL 5000, Nord-line Flügel		4mm	10 - 11mm	12 - 13mm	14 - 15mm	16 - 17mm	18 - 19mm	20 - 21mm	22 - 23mm	24 - 25mm	26 - 27mm	28 - 29mm	30 - 31mm	32 - 33mm	34 - 35mm	36 - 37mm	38 - 39mm	40 - 41mm	
47mm	IDEAL 2000, multi-sliding 5)		3mm	✕	4 - 5mm	6 - 7mm	8 - 9mm	10 - 11mm	12 - 13mm	14 - 15mm	16 - 17mm	18 - 19mm	20 - 21mm	22 - 23mm	24 - 25mm	26 - 27mm	28 - 29mm	30 - 31mm	32 - 33mm	
32mm	sliding window 5), mono-rail-door 5) 6)		3mm	✕	✕	✕	✕	✕	✕	✕	✕	3 - 5mm	6 - 7mm	8 - 9mm	10 - 11mm	12 - 13 mm	14 - 15mm	16 - 17mm	18 - 19mm	
20mm	mono-rail 5) 6)		3mm	✕	✕	✕	✕	✕	✕	✕	✕	✕	✕	✕	✕	✕	✕	3 - 4mm	6 - 8mm	

b

Glasleisten

Glasleiste aussuchen
b = a - c - d - 1

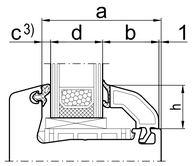

a = Glasfalz
b = Glasleiste + Dichtung*
c 3) = Reparaturdichtungen*
d = Verglasungsstärke
1 = 1mm Überstand

Ⓜ Scheibenverklebung
Ⓝ Scheibenverklebung
Ⓥ Scheibenverklebung
d ≥ 24 mm

		Dichtung	Pressung	40mm	38mm	36mm	34mm	32mm	30mm	28mm	26mm	24mm	22mm	20mm	18mm	16mm	14mm	12mm	10mm
(CL) Classic-line				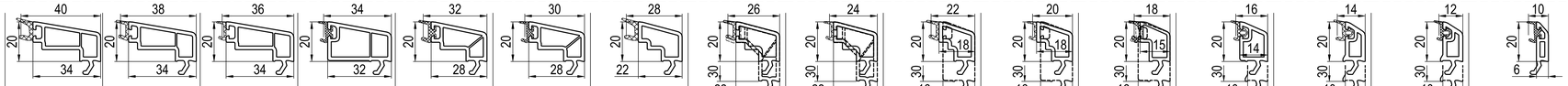															
h = 20mm 1) 2)		◪ schwarz	[mm]	■ 120740 [6]	■ 120840 [4]	■ 120640 [2]	■ 120639 [2]	■ 120838 [4]	■ 120638 [2]	■ 120736 [6]	■ 120836 [4]	■ 120636 [2]	■ 120835 [4]	■ 120635 [2]	■ 140853 [3-4]	■ 120633 [2]	■ 120832 [4]	■ 120632 [2]	■ 140631 [4]
		◪ papyrusweiß	[mm]	◪ 120770 [6]	◪ 120870 [4]	◪ 120670 [2]	◪ 120669 [2]	◪ 120868 [4]	◪ 120668 [2]	◪ 120766 [6]	◪ 120866 [4]	◪ 120666 [2]	◪ 120865 [4]	◪ 120665 [2]	◪ 140883 [3-4]	◪ 120663 [2]	◪ 120862 [4]	◪ 120662 [2]	◪ 140661 [4]
h = 30mm 2)		◪ schwarz	[mm]	-	-	-	-	-	-	-	■ 130836 [4]	■ 130636 [2]	■ 130754 [6]	■ 130854 [4]	■ 130654 [2]	■ 130753 [6]	■ 130853 [4]	■ 130653 [2]	-
		◪ papyrusweiß	[mm]	-	-	-	-	-	-	-	◪ 130866 [4]	◪ 130666 [2]	◪ 130784 [6]	◪ 130884 [4]	◪ 130684 [2]	◪ 130783 [6]	◪ 130883 [4]	◪ 130683 [2]	-
(RL) Round-line						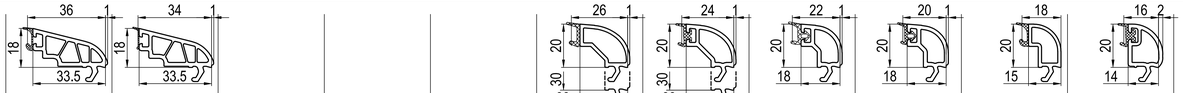													
h = 20mm 1) 2)		◪ schwarz	[mm]			■ 140854 [2.5]	◪ 140654 [0.5]				■ 120850 [4]	◪ 120650 [2]	■ 120859 [3-4]	■ 120659 [2-3]	■ 140852 [3-4]	◪ 120642 [2-3]			
		◪ papyrusweiß	[mm]			◪ 140884 [2.5]	◪ 140684 [0.5]				◪ 120880 [4]	◪ 120680 [2]	◪ 120889 [3-4]	◪ 120689 [2-3]	◪ 140882 [3-4]	◪ 120672 [2-3]			
h = 30mm 2)		◪ schwarz	[mm]			-	-				■ 130850 [4]	■ 130650 [2]	-	-	-	-			
		◪ papyrusweiß	[mm]			-	-				◪ 130880 [4]	◪ 130680 [2]	-	-	-	-			
(SL) Soft-line									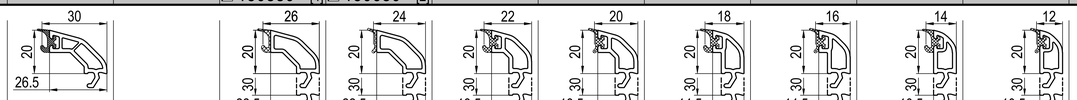										
h = 20mm 1) 2)		◪ schwarz	[mm]						■ 120855 [4]		■ 120846 [4]	◪ 120646 [2]	■ 120847 [4]	■ 120647 [2]	■ 120851 [4]	◪ 120651 [2]	■ 120849 [4]	■ 120649 [2]	
		◪ papyrusweiß	[mm]						◪ 120885 [4]		◪ 120876 [4]	◪ 120676 [2]	◪ 120877 [4]	◪ 120677 [2]	◪ 120881 [4]	◪ 120681 [2]	◪ 120879 [4]	◪ 120679 [2]	
h = 30mm 2)		◪ schwarz	[mm]						-		■ 130856 [4]	■ 130656 [2]	■ 130857 [4]	■ 130657 [2]	■ 130858 [4]	■ 130658 [2]	■ 130859 [4]	■ 130659 [2]	
		◪ papyrusweiß	[mm]						-		◪ 130886 [4]	◪ 130686 [2]	◪ 130887 [4]	◪ 130687 [2]	◪ 130888 [4]	◪ 130688 [2]	◪ 130889 [4]	◪ 130689 [2]	
(HL) Historik-line											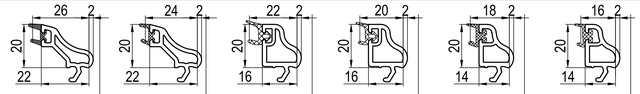								
h = 20mm 1) 2)		◪ schwarz	[mm]								■ 120841 [4]	■ 120641 [2]	■ 120744 [6]	■ 120844 [4]	■ 120843 [3-4]	■ 120643 [2-3]			
		◪ papyrusweiß	[mm]								◪ 120871 [4]	◪ 120671 [2]	◪ 120774 [6]	◪ 120874 [4]	◪ 120873 [3-4]	◪ 120673 [2-3]			
h = 30mm 2)		◪ schwarz	[mm]								-	-	-	-	-	-			
		◪ papyrusweiß	[mm]								-	-	-	-	-	-			

* gepresste Dichtung

1) für Anschlagdichtungsysteme
2) für Mitteldichtungsysteme
3) oder Profil mit Dichtung
4) Flügel (Hebeschiebetür)
5) Flügel (Schiebefenster)
6) Rahmen (Schiebefenster)

◪ ohne Dekor
■ Dekor

|P| aluskin Alu-Vorsatzschalen

-> für

(CL) Classic-line
(RL) Round-line
(SL) Soft-line
(HL) Historik-line

sw schwarz ~ RAL 9005
pw papyrusweiß ~ RAL 9018
oc ocker

Zusatzprofile

für Mitteldichtungsysteme
für Rahmen und Pfosten
mit Glasleisten h= 20mm

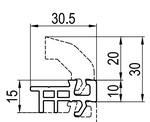

■ 130250 h= 10mm
Glasleistenadapter
-> IDEAL 5000/8000
-> |A| 650018, 650019
Glasklotz

= d
= a

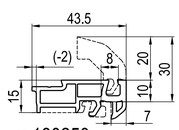

■ 180250 h= 10mm
Glasfalzverbreiterung
-> IDEAL 8000 (IDEAL 5000)
-> |A| 650018, 650019
Glasklotz

= d + 8mm
= a + 8mm

(...) = 180250, |A| 650018 abgeschnitten

Reparaturdichtungen

|X| Dichtungen
-> Hauptprofile

	Verglasungsstärke								
IDEAL 2000, multi-sliding 5)	= d Standard	= d Option	= d Option	= d Option	✕	✕	✕	✕	= d - 2mm
IDEAL 4000-8000, Nord-line, HST 85 mm 4)	✕	= d + 1mm	= d + 1mm	= d + 1mm	= d Standard	= d Option	= d |P| aluskin	= d |P| aluskin	= d - 1mm
sliding window 5), mono-rail-door 5)	✕	= d Standard	= d Option	= d Option	= d - 1mm	= d - 1mm	✕	✕	= d - 2mm
mono-rail 5)	✕	= d + 2mm	= d + 2mm	= d + 2mm	= d + 1mm	= d + 1mm	✕	✕	= d Standard
mono-rail 6), mono-rail-door 6)	✕	= d Option	= d Standard	= d Option	= d - 1mm	= d - 1mm	✕	✕	= d - 2mm
							Standard -> |P|	Option -> |P|	
Pressung [mm]	[2.5-3.5]	[2.5-3.5]	[3-3.5]	[3-5]	[4-4.5]	[4-4.5]	[4]	[4]	[4.5-7.0]

|X| Dichtungen
-> Glasleisten

	xxx6xx [2]	xxx8xx [3-4]	xxx7xx [6]						
✓	429921 sw	459922 sw	409076 sw	459925 sw	479015 sw	449980 sw	459951 sw	449986 sw	459923 sw
	427921 pw	- pw	- pw	450925 pw	477015 pw	447980 pw	- pw	447986 pw	- pw
	- oc	- oc	- oc	453925 oc	- oc	- oc	- oc	- oc	- oc
✕	429310 sw	429311 sw	429312 sw						
	427310 pw	427311 pw	427312 pw						
	C = 3mm	C = 3mm	C = 3mm	C = 3mm	C = 4mm	C = 4mm	C = 4mm	C = 4mm	C = 5mm

Copyright © aluplast GmbH | All rights reserved | Alle Rechte vorbehalten

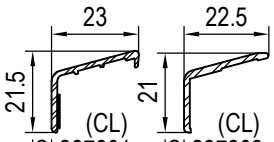

|Q| 287301 |Q| 287303
Alu-Trittschutz

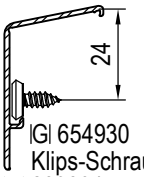

|G| 654930
Klips-Schraube / Klips
|P| 289304 **aluskin** Option
Alu-Vorsatzschalen

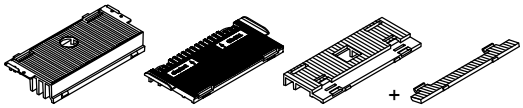

|A| 680016 2) |A| 680321 2) |A| 650018 + 650019 2)
Glasklotz
34-49mm 20-48mm 20-45mm Verglasung
siehe Kapitel 03 A

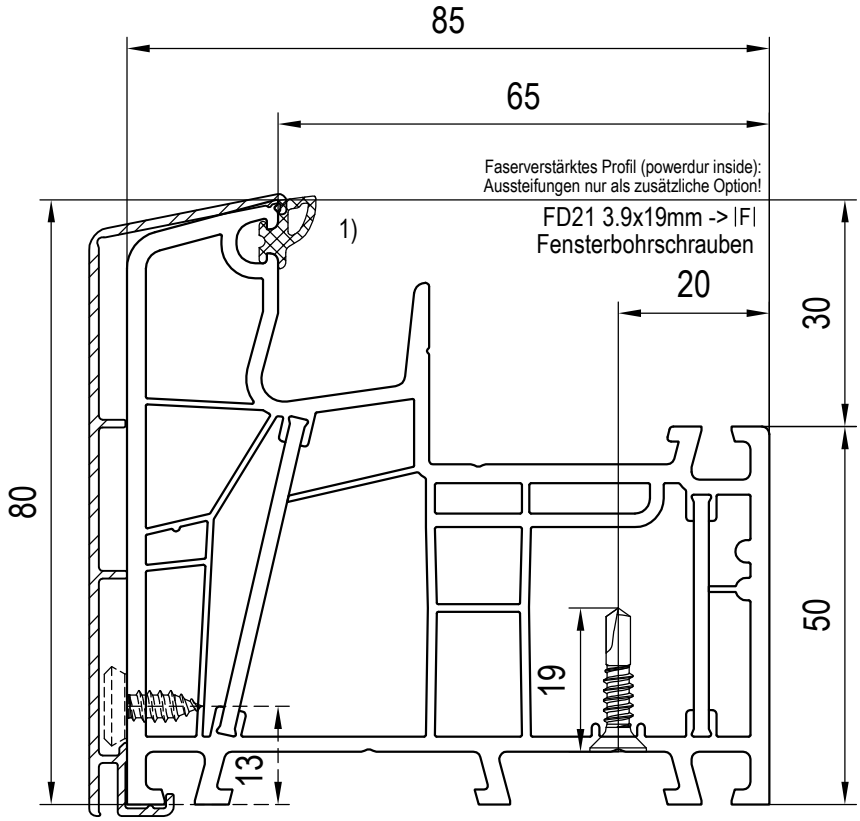

|P| 289313 **aluskin**
Alu-Vorsatzschalen
|G| 654930 Option
Klips-Schraube / Klips

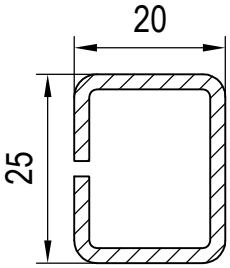

|F| 229117 s=2.0mm 0.9/1.3cm4
Aussteifungen

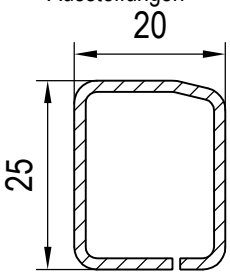

|F| 229119 s=1.5mm 0.7/1.0cm4
Aussteifungen

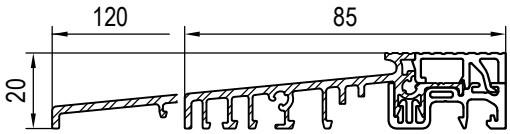

|U| 249058 |U| 269060
Alu-Schwellen

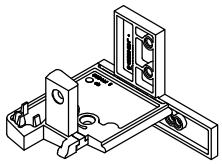

|V| 686471 -> |U|
Schwellenhalter

2) Glasklotz: Nur bei Festverglasungen, wenn der Mitteldichtungssteg abgeschnitten ist!
1) werkseitig eingebrachte Dichtung(en): siehe gültige Preisliste

frame - dormant - telaio - marco - Rahmen

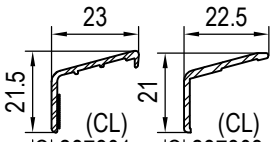

|Q| 287301 |Q| 287303
Alu-Trittschutz

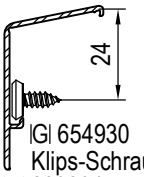

|G| 654930
Klips-Schraube / Klips
|P| 289304 **aluskin** Option
Alu-Vorsatzschalen

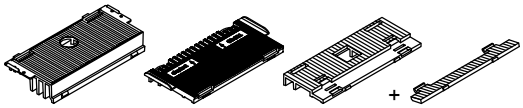

|A| 680016 2) |A| 680321 2) |A| 650018 + 650019 2)
Glasklotz
34-49mm 20-48mm 20-45mm Verglasung
siehe Kapitel 03 A

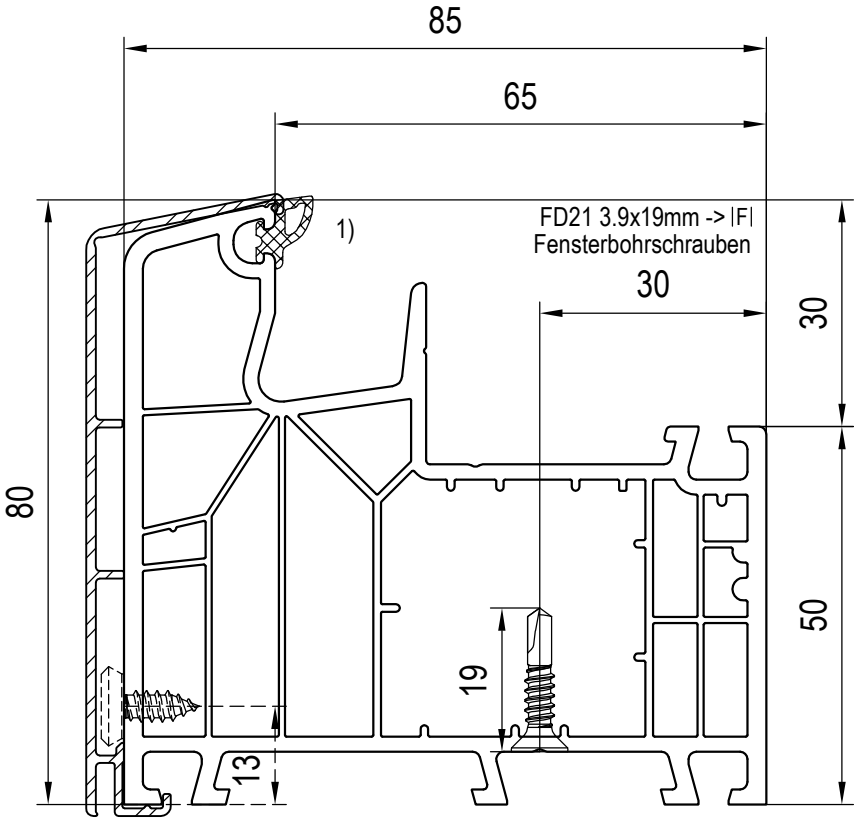

|P| 289313 **aluskin**
Alu-Vorsatzschalen
|G| 654930 Option
Klips-Schraube / Klips

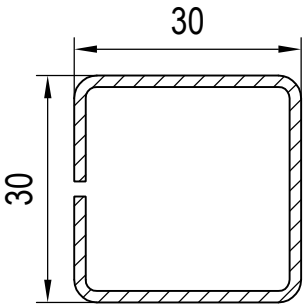

|F| 229121 s=1.5mm 2.1/2.1cm4
Aussteifungen

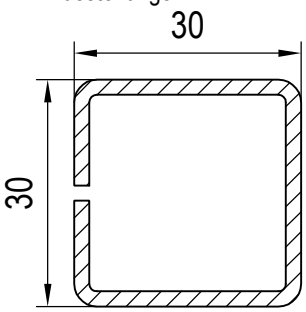

|F| 229112 s=1.0mm 1.5/1.5cm4
|F| 229113 s=2.0mm 2.7/2.7cm4
Aussteifungen

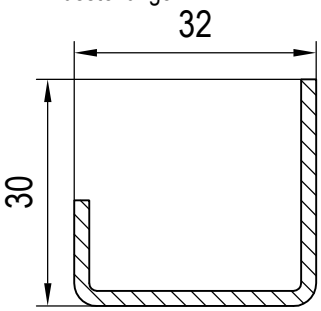

|F| 239019 s=1.5mm 1.7/0.8cm4
|F| 239020 s=2.0mm 2.1/1.1cm4
Aussteifungen

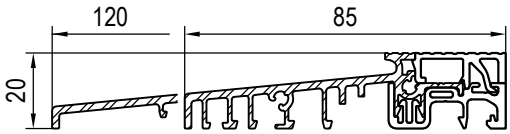

|U| 249058 |U| 269060
Alu-Schwellen

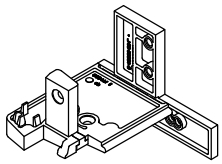

|V| 686471 -> |U|
Schwellenhalter

2) Glasklotz: Nur bei Festverglasungen, wenn der Mitteldichtungssteg abgeschnitten ist!
1) werkseitig eingebrachte Dichtung(en): siehe gültige Preisliste

frame - dormant - telaio - marco - Rahmen

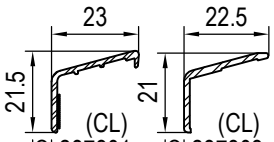

|Q| 287301 |Q| 287303
Alu-Trittschutz

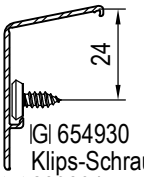

|G| 654930
Klips-Schraube / Klips
|P| 289304 **aluskin** Option
Alu-Vorsatzschalen

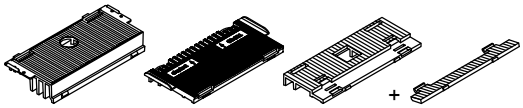

|A| 680016 2) |A| 680321 2) |A| 650018 + 650019 2)
Glasklotz
34-49mm 20-48mm 20-45mm Verglasung
siehe Kapitel 03 A

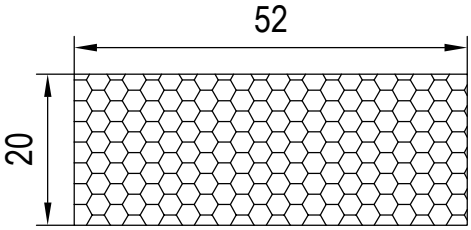

|Z| 680289
Sonder-Zubehör

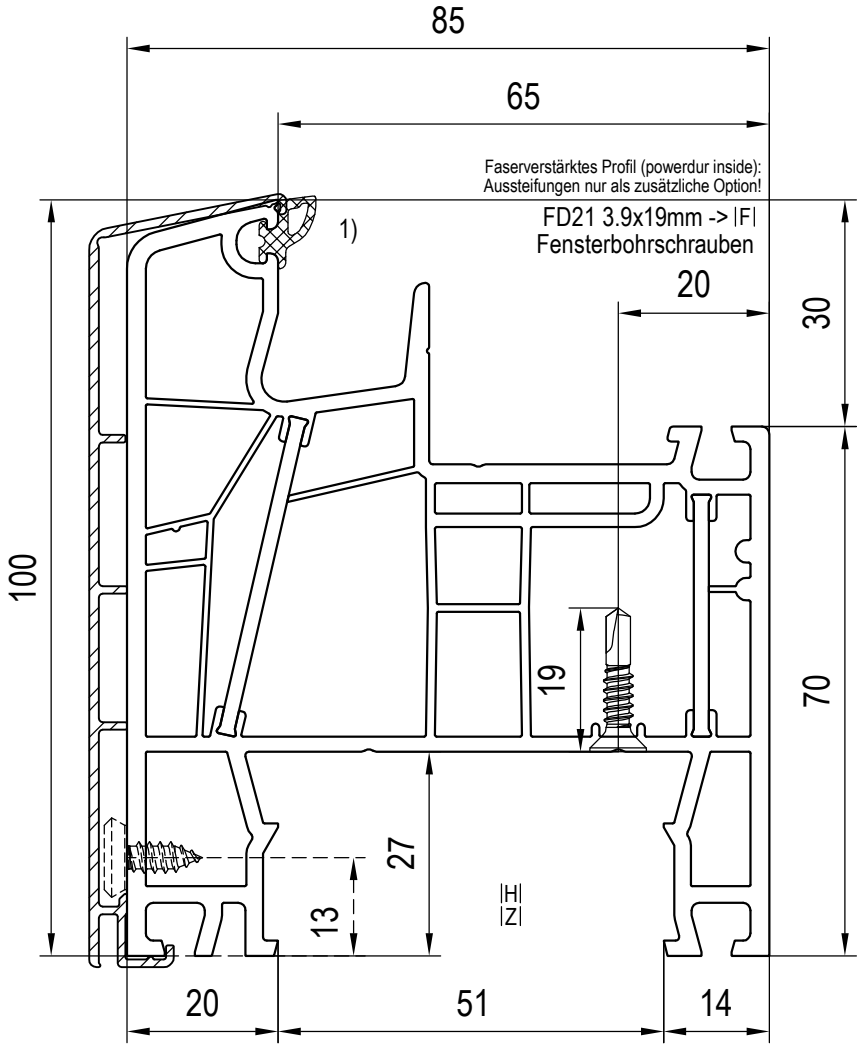

|P| 289314 **aluskin**
Alu-Vorsatzschalen
|G| 654930 Option
Klips-Schraube / Klips

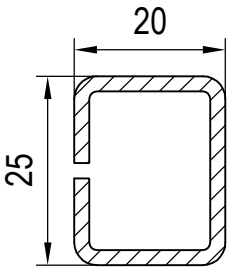

|F| 229117 s=2.0mm 0.9/1.3cm4
Aussteifungen

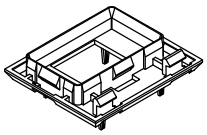

|H| 685058
Montage / Montageanker

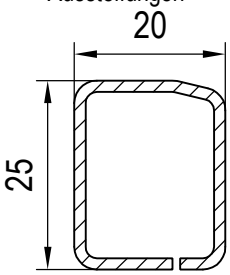

|F| 229119 s=1.5mm 0.7/1.0cm4
Aussteifungen

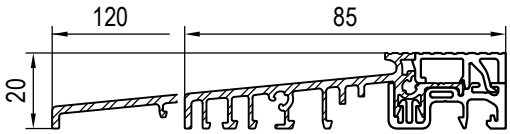

|U| 249058 |U| 269060
Alu-Schwellen

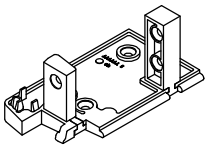

|V| 686474 -> |U|
Schwellenhalter

2) Glasklotz: Nur bei Festverglasungen, wenn der Mitteldichtungssteg abgeschnitten ist!
1) werkseitig eingebrachte Dichtung(en): siehe gültige Preisliste

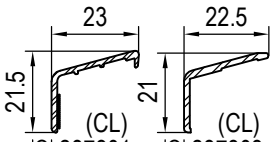

|Q| 287301 |Q| 287303
Alu-Trittschutz

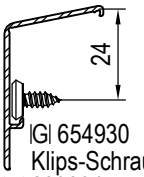

|G| 654930
Klips-Schraube / Klips
|P| 289304 **aluskin** Option
Alu-Vorsatzschalen

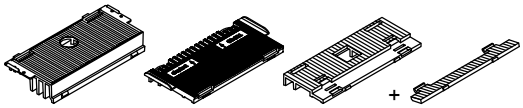

|A| 680016 2) |A| 680321 2) |A| 650018 + 650019 2)
Glasklotz
34-49mm 20-48mm 20-45mm Verglasung
siehe Kapitel 03 A

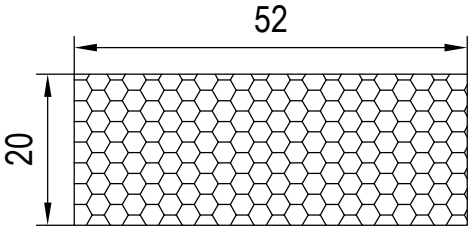

|Z| 680289
Sonder-Zubehör

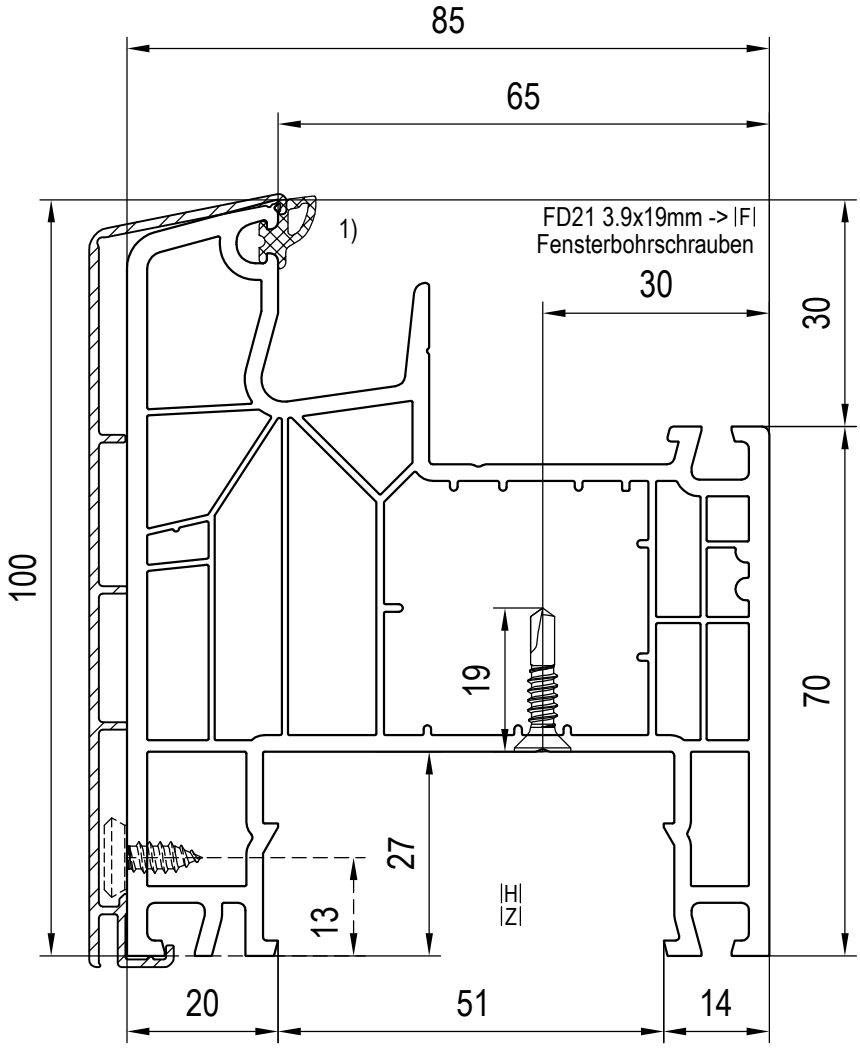

|P| 289314 **aluskin**
Alu-Vorsatzschalen
|G| 654930 Option
Klips-Schraube / Klips

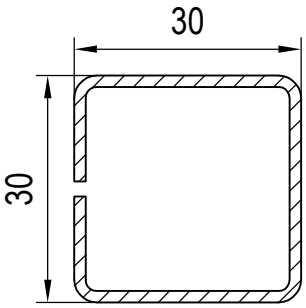

|F| 229121 s=1.5mm 2.1/2.1cm4
Aussteifungen

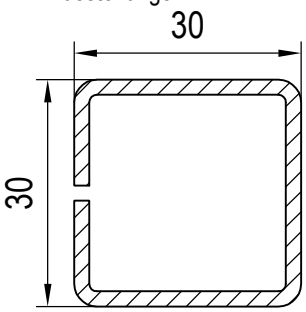

|F| 229112 s=1.0mm 1.5/1.5cm4
|F| 229113 s=2.0mm 2.7/2.7cm4
Aussteifungen

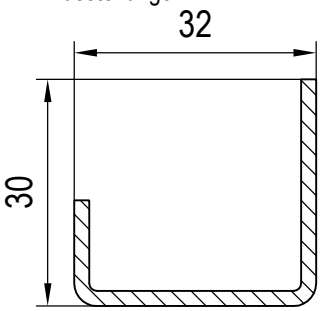

|F| 239019 s=1.5mm 1.7/0.8cm4
|F| 239020 s=2.0mm 2.1/1.1cm4
Aussteifungen

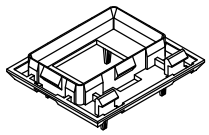

|H| 685058
Montage / Montageanker

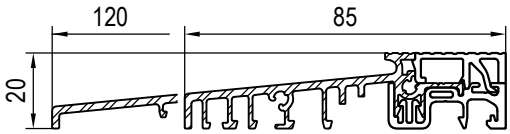

|U| 249058 |U| 269060
Alu-Schwellen

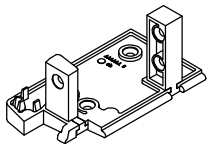

|V| 686474 -> |U|
Schwellenhalter

2) Glasklotz: Nur bei Festverglasungen, wenn der Mitteldichtungssteg abgeschnitten ist!
1) werkseitig eingebrachte Dichtung(en): siehe gültige Preisliste

frame - dormant - telaio - marco - Rahmen

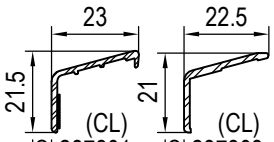

|Q| 287301 |Q| 287303
Alu-Trittschutz

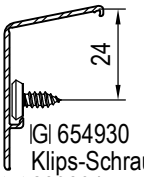

|G| 654930
Klips-Schraube / Klips
|P| 289304 **aluskin** Option
Alu-Vorsatzschalen

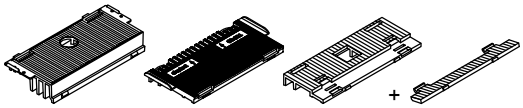

|A| 680016 2) |A| 680321 2) |A| 650018 + 650019 2)
Glasklotz
34-49mm 20-48mm 20-45mm Verglasung
siehe Kapitel 03 A

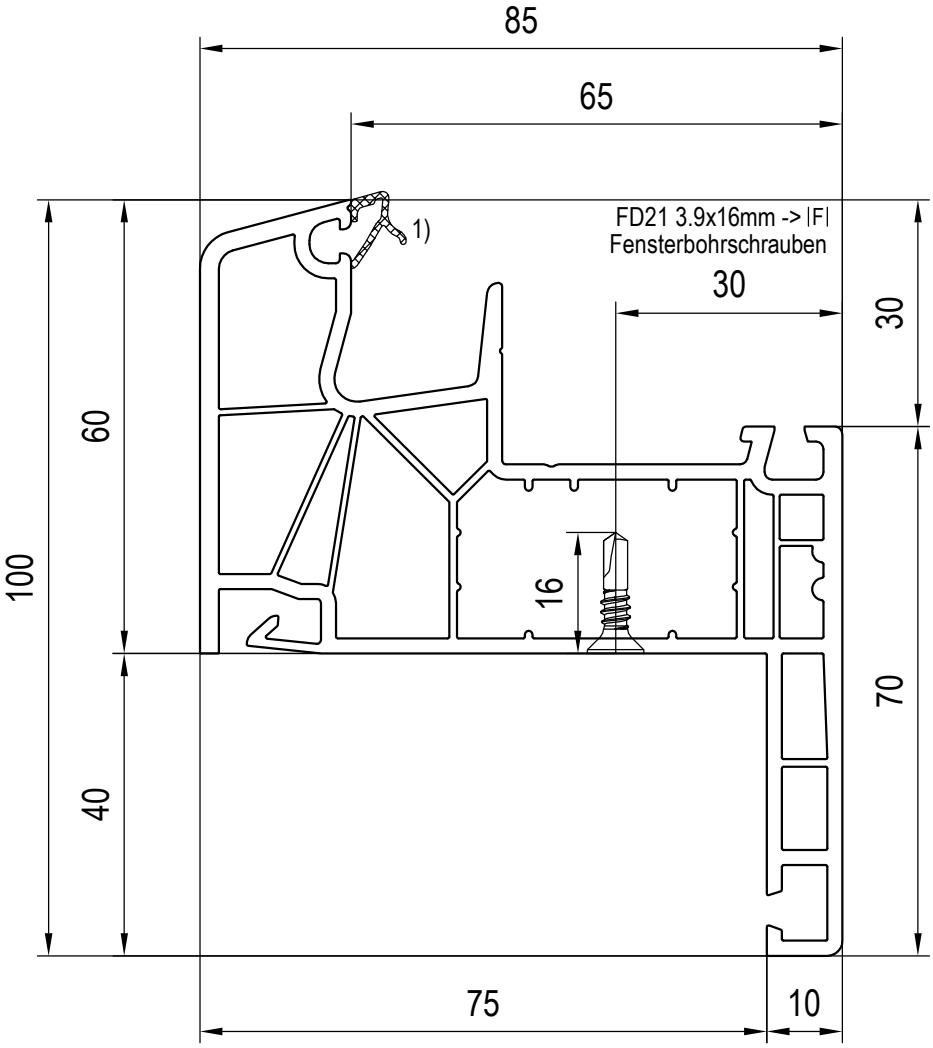

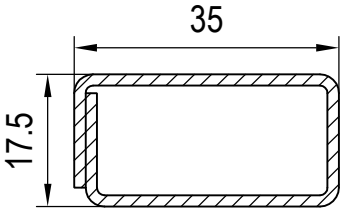

|F| 229037 s=1.5mm 2.5/0.7cm4
Aussteifungen

2) Glasklotz: Nur bei Festverglasungen, wenn der Mitteldichtungssteg abgeschnitten ist!
1) werkseitig eingebrachte Dichtung(en): siehe gültige Preisliste

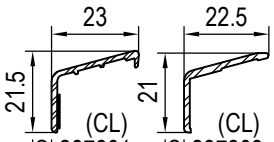

|Q| 287301 |Q| 287303
Alu-Trittschutz

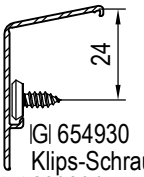

|G| 654930
Klips-Schraube / Klips
|P| 289304 **aluskin** Option
Alu-Vorsatzschalen

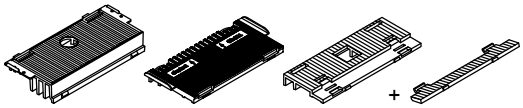

|A| 680016 2) |A| 680321 2) |A| 650018 + 650019 2)
Glasklotz
34-49mm 20-48mm 20-45mm Verglasung
siehe Kapitel 03 A

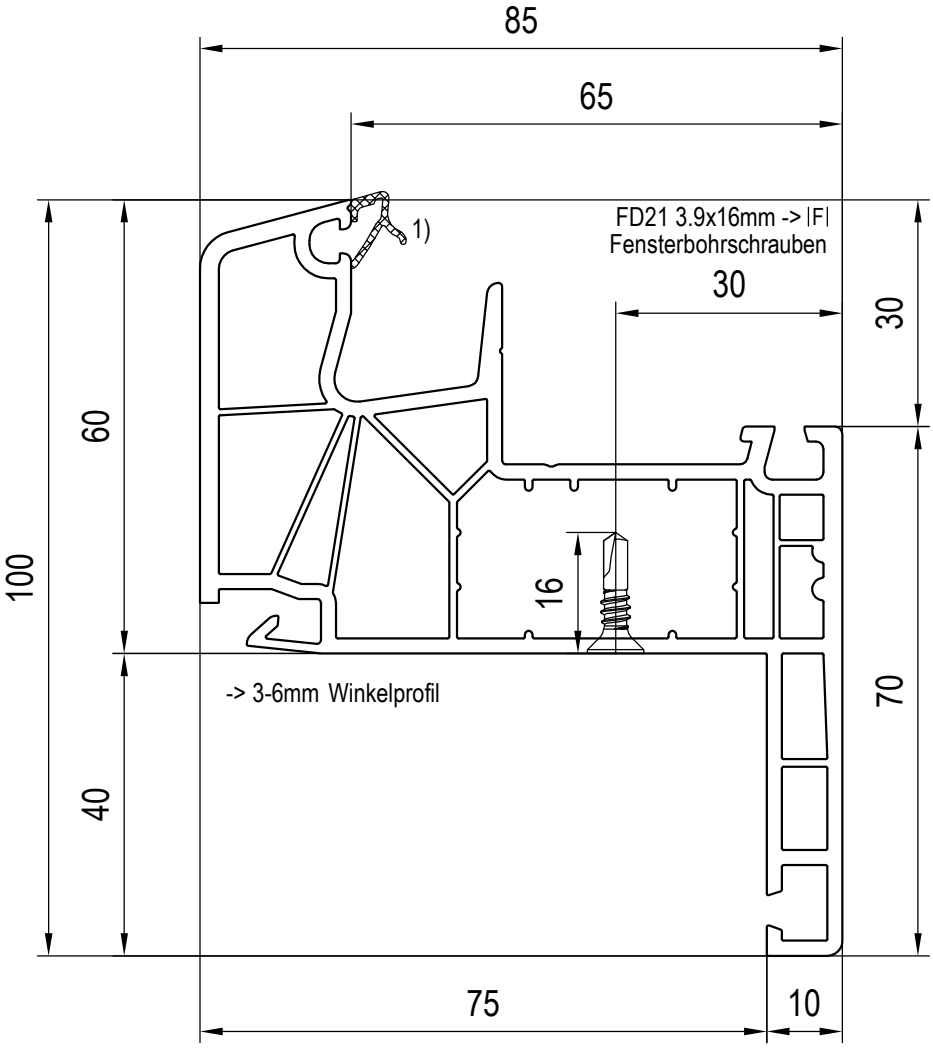

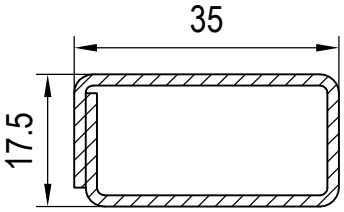

|F| 229037 s=1.5mm 2.5/0.7cm4
Aussteifungen

2) Glasklotz: Nur bei Festverglasungen, wenn der Mitteldichtungssteg abgeschnitten ist!
1) werkseitig eingebrachte Dichtung(en): siehe gültige Preisliste

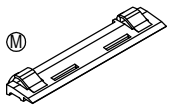
|J| 642262 sw
Scheibenverklebung

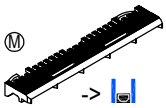
|J| 642261 sw

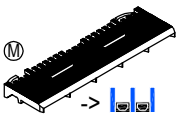
|J| 642263 sw

H [mm]
|J| 640033 ro 3
|J| 640034 ge 4
|J| 640035 gn 5

|J| oder |A|

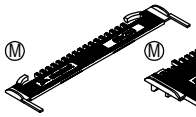
|A| 650250
Glasklotz
t = -1mm

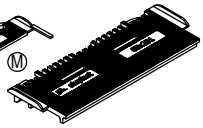
|A| 650251
t = 5mm

H [mm]
|J| 640113 ro 13
Scheibenverklebung

H [mm]
|J| 640015 we 12
|J| 640019 ge 14

H [mm]
|J| 640012 we 12
|J| 640013 ro 13

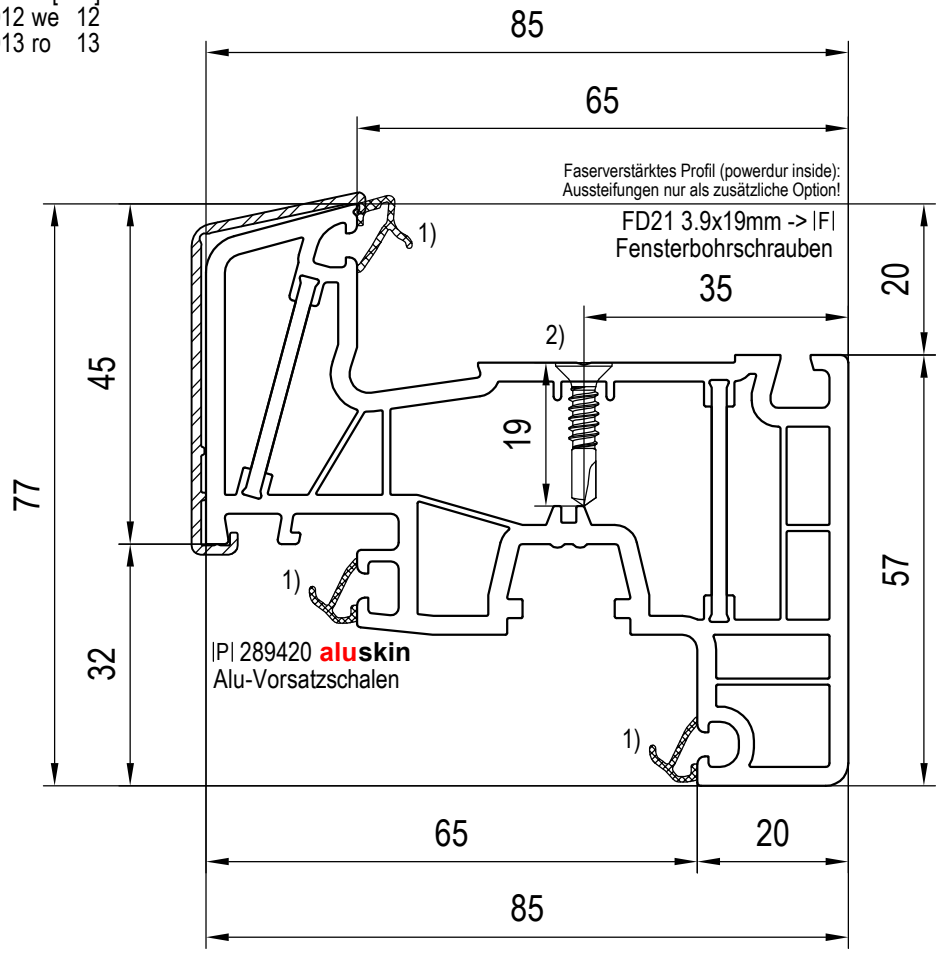

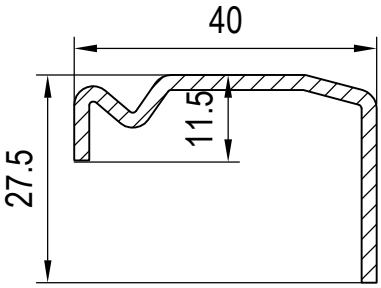

|F| 259020 s=1.25mm 2.1/0.5cm4
|F| 259021 s=2.0mm 3.2/0.8cm4
Aussteifungen

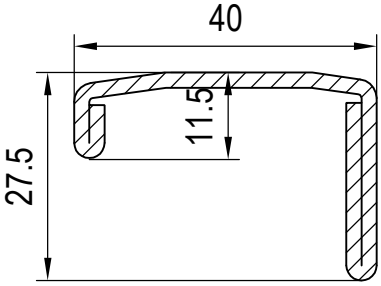

|F| 259026 s=2.0mm 4.3/1.3cm4
Aussteifungen

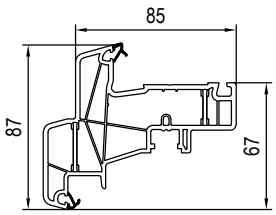

080x89
passender Stulpflügel (CL)

2) Schraubköpfe im waagrechten unteren Falz versiegeln
1) werkseitig eingebrachte Dichtung(en): siehe gültige Preisliste

sash - ouvrant - anta - hoja - Flügel

Ⓜ faserverstärkt
Classic-line (CL)

Hauptprofile: Flügel
Flügel fv. 77mm: 080x20

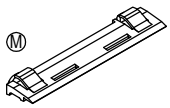
|J| 642262 sw
Scheibenverklebung

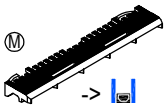
|J| 642261 sw

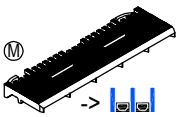
|J| 642263 sw

H [mm]
|J| 640033 ro 3
|J| 640034 ge 4
|J| 640035 gn 5

|J| oder |A|

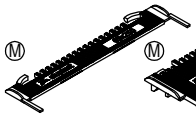
|A| 650250
Glasklotz
t = -1mm

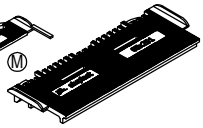
|A| 650251
t = 5mm

H [mm]
|J| 640113 ro 13
Scheibenverklebung

H [mm]
|J| 640015 we 12
|J| 640019 ge 14

H [mm]
|J| 640012 we 12
|J| 640013 ro 13

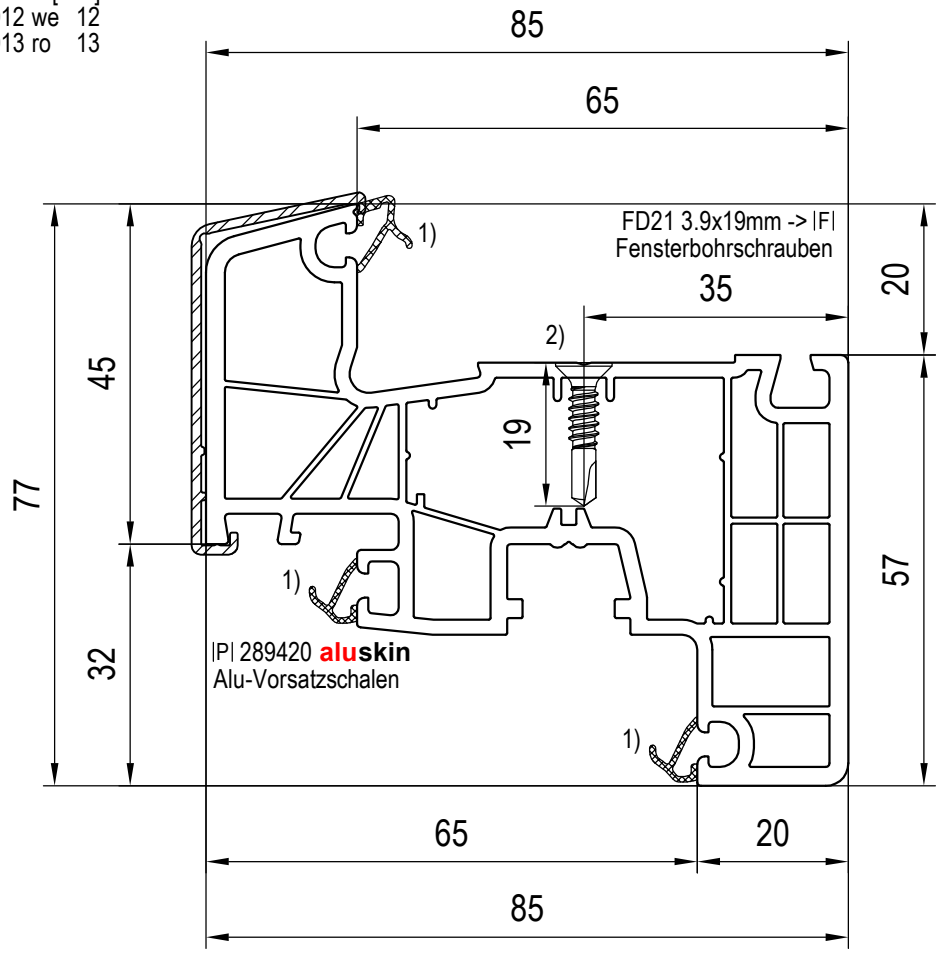

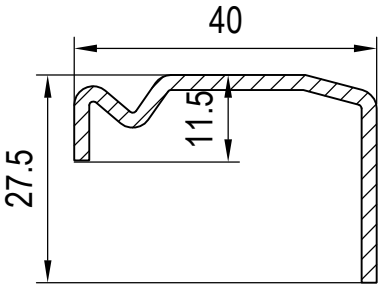

|F| 259020 s=1.25mm 2.1/0.5cm4
|F| 259021 s=2.0mm 3.2/0.8cm4
Aussteifungen

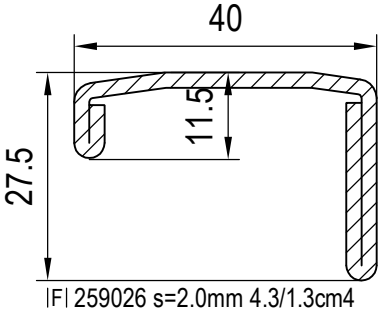

|F| 259026 s=2.0mm 4.3/1.3cm4
Aussteifungen

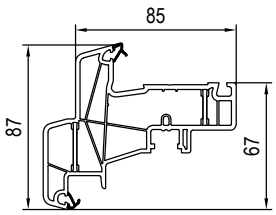

080x89
passender Stulpflügel (CL)

2) Schraubköpfe im waagrechten unteren Falz versiegeln
1) werkseitig eingebrachte Dichtung(en): siehe gültige Preisliste

sash - ouvrant - anta - hoja - Flügel

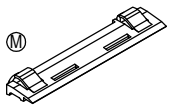
|J| 642262 sw
Scheibenverklebung

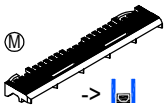
|J| 642261 sw

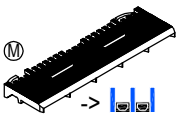
|J| 642263 sw

H [mm]
|J| 640033 ro 3
|J| 640034 ge 4
|J| 640035 gn 5

|J| oder |A|

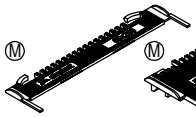
|A| 650250
Glasklotz
t = -1mm

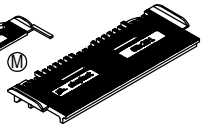
|A| 650251
t = 5mm

H [mm]
|J| 640113 ro 13
Scheibenverklebung

H [mm]
|J| 640015 we 12
|J| 640019 ge 14

H [mm]
|J| 640012 we 12
|J| 640013 ro 13

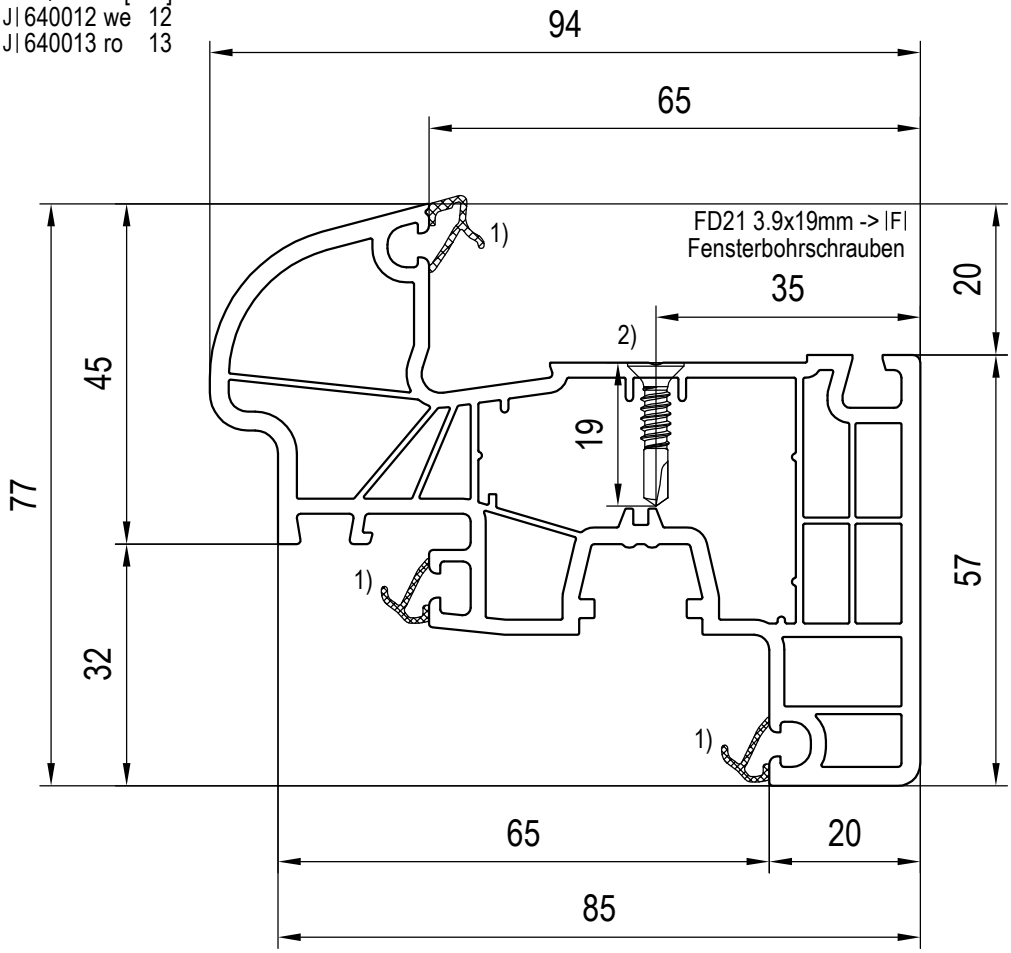

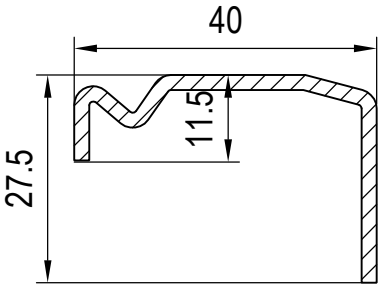

|F| 259020 s=1.25mm 2.1/0.5cm4
|F| 259021 s=2.0mm 3.2/0.8cm4
Aussteifungen

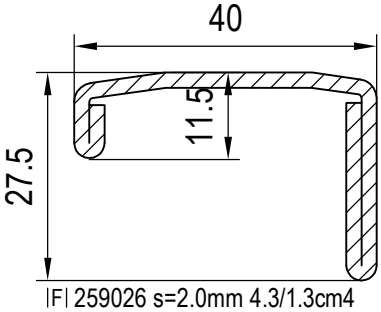

|F| 259026 s=2.0mm 4.3/1.3cm4
Aussteifungen

2) Schraubköpfe im waagrechten unteren Falz versiegeln
1) werkseitig eingebrachte Dichtung(en): siehe gültige Preisliste

sash - ouvrant - anta - hoja - Flügel

Hauptprofile: Flügel
Flügel hfv. 77mm: 180x27

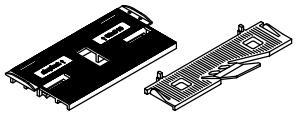

|A| 680319 Glasklotz
t = 5mm
28-59mm

|A| 620301
t = 0mm
28-59mm Verglasung

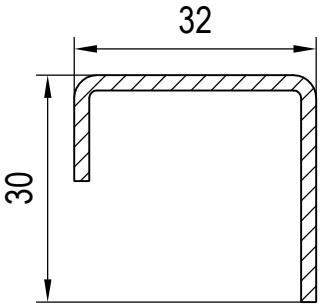

|F| 239019 s=1.5mm 1.7/0.8cm4
|F| 239020 s=2.0mm 2.1/1.1cm4
Aussteifungen

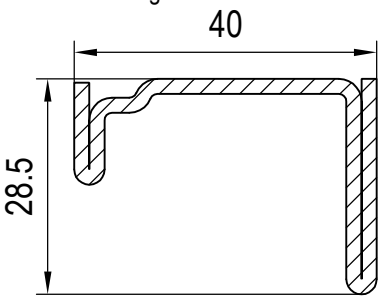

|F| 249025 s=2.0mm 5.1/1.5cm4
Aussteifungen

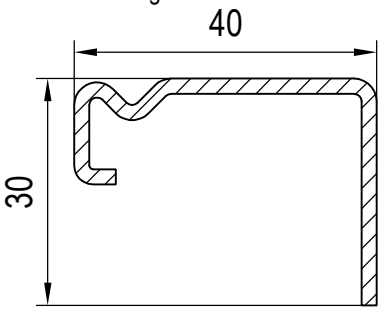

|F| 259002 s=2.0mm 3.9/1.1cm4
Aussteifungen

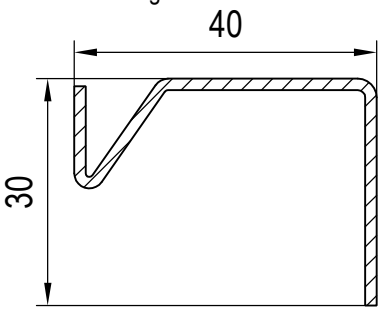

|F| 259025 s=1.5mm 3.1/0.8cm4
Aussteifungen

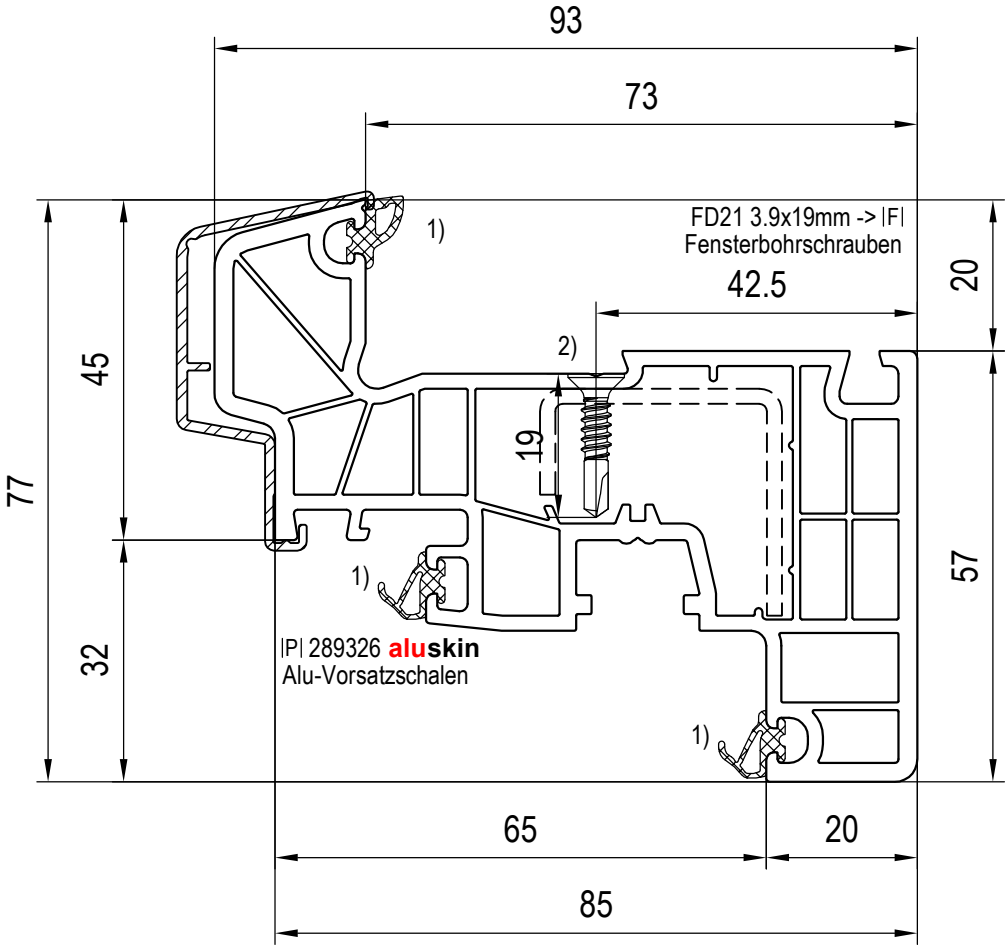

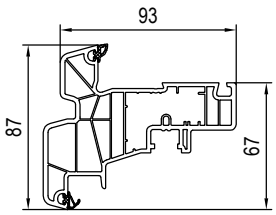

180x69
passender Stulpflügel (CL)

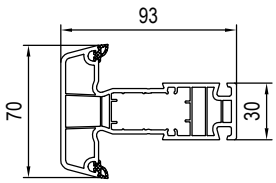

180x47
passende Sprosse (CL)

2) Schraubköpfe im waagrechten unteren Falz versiegeln
1) werkseitig eingebrachte Dichtung(en): siehe gültige Preisliste

sash - ouvrant - anta - hoja - Flügel

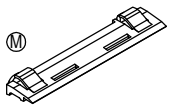
|J| 642262 sw
Scheibenverklebung

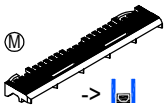
|J| 642261 sw

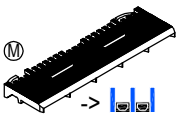
|J| 642263 sw

H [mm]
|J| 640033 ro 3
|J| 640034 ge 4
|J| 640035 gn 5

|J| oder |A|

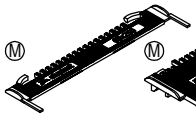
|A| 650250
Glasklotz
t = -1mm

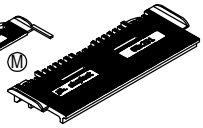
|A| 650251
t = 5mm

H [mm]
|J| 640113 ro 13
Scheibenverklebung

H [mm]
|J| 640015 we 12
|J| 640019 ge 14

H [mm]
|J| 640012 we 12
|J| 640013 ro 13

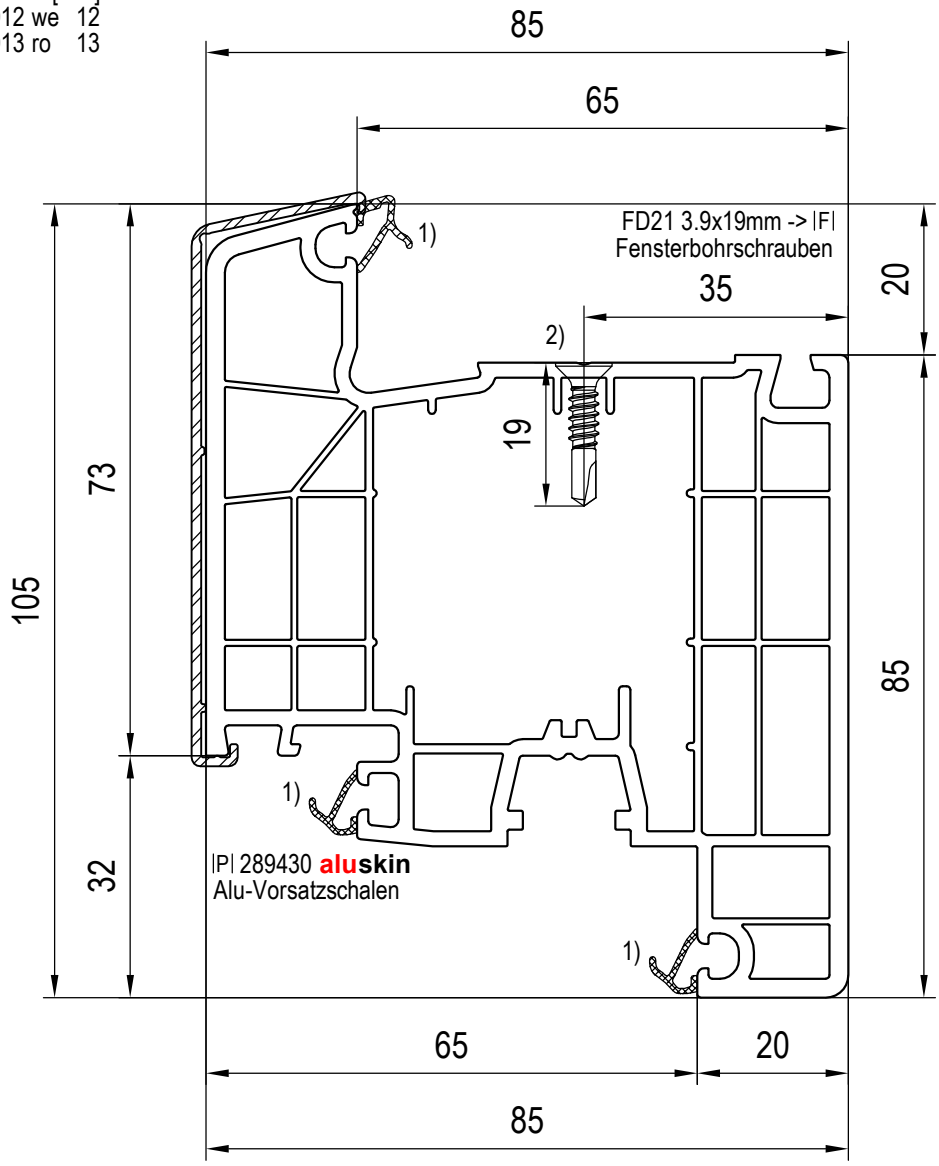

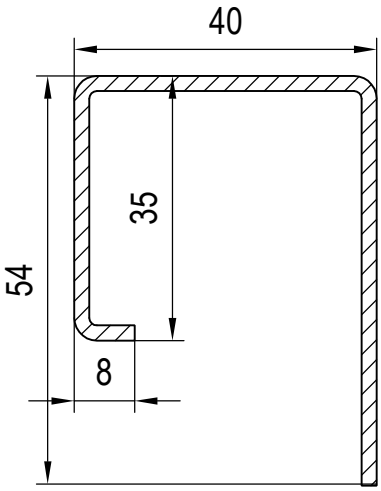

|F| 259031 s=2.0mm 7.2/6.5cm4
Aussteifungen

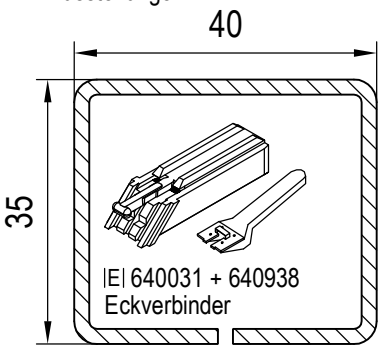

|F| 229114 s=1.5mm 5.0/4.0cm4
|F| 229115 s=2.0mm 6.4/5.0cm4
Aussteifungen

2) Schraubköpfe im waagrechten unteren Falz versiegeln
1) werkseitig eingebrachte Dichtung(en): siehe gültige Preisliste

sash - ouvrant - anta - hoja - Flügel

Hauptprofile: Flügel
Flügel fv. 105mm: 180x30

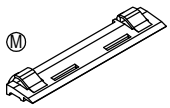
|J| 642262 sw
Scheibenverklebung

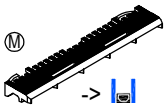
|J| 642261 sw

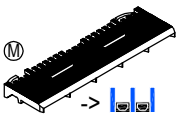
|J| 642263 sw

H [mm]
|J| 640033 ro 3
|J| 640034 ge 4
|J| 640035 gn 5

|J| oder |A|

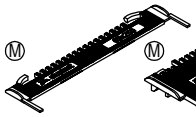
|A| 650250
Glasklotz
t = -1mm

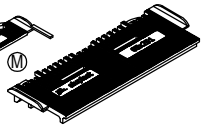
|A| 650251
t = 5mm

H [mm]
|J| 640113 ro 13
Scheibenverklebung

H [mm]
|J| 640015 we 12
|J| 640019 ge 14

H [mm]
|J| 640012 we 12
|J| 640013 ro 13

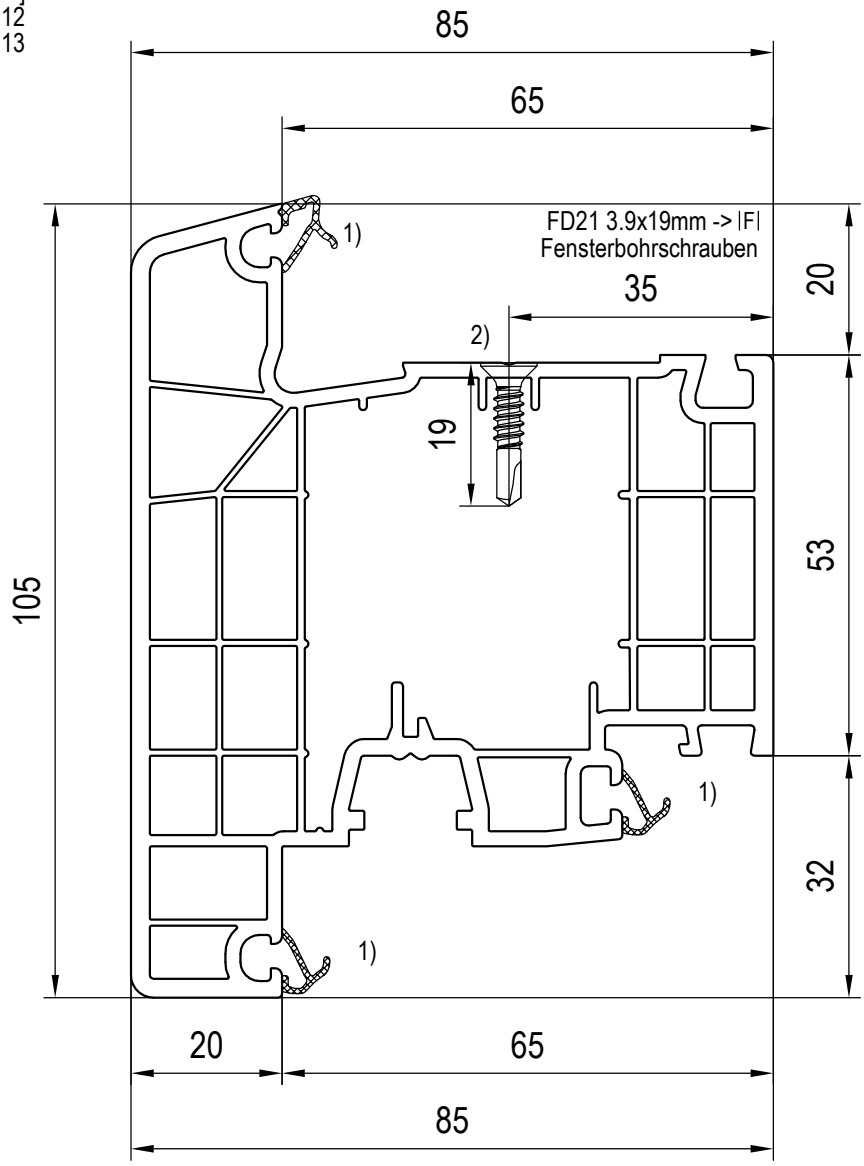

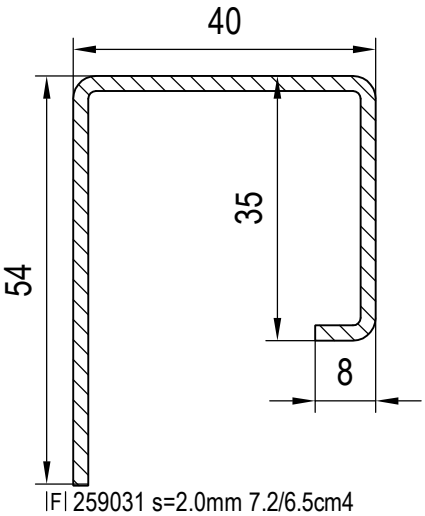

|F| 259031 s=2.0mm 7.2/6.5cm4
Aussteifungen

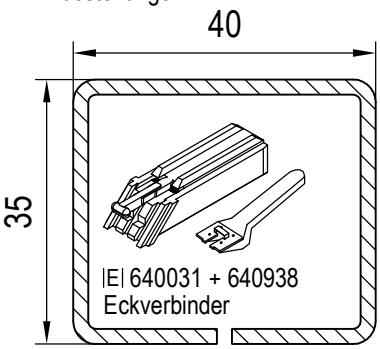

|E| 640031 + 640938
Eckverbinder

|F| 229114 s=1.5mm 5.0/4.0cm4
|F| 229115 s=2.0mm 6.4/5.0cm4
Aussteifungen

2) Schraubköpfe im waagrechten unteren Falz versiegeln
1) werkseitig eingebrachte Dichtung(en): siehe gültige Preisliste

sash - ouvrant - anta - hoja - Flügel

Hauptprofile: Flügel außenaufgehend, Flügel fv. 105mm: 180x31

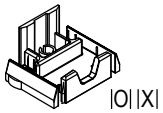

|O| |X|
|D| 687131

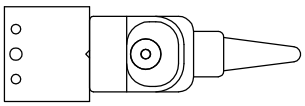

|O| 680950
Hilfsmittel

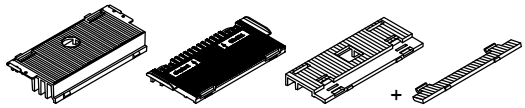

|A| 680016 3) |A| 680321 3) |A| 650018 + 650019 3)
Glasklotz
34-49mm 20-48mm 20-45mm Verglasung
siehe Kapitel 03 A

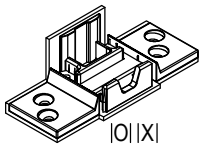

|O| |X|
|Ø| 687102
|D| Verbinder
|Ø| Verbinder ohne Noppen

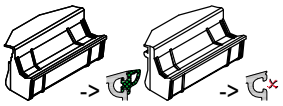

|X| 659032 sw |X| 659033 sw
|X| 650032 we |X| 650033 we
Dichtungen

~45x20x1000 mm
|Ø| 640046

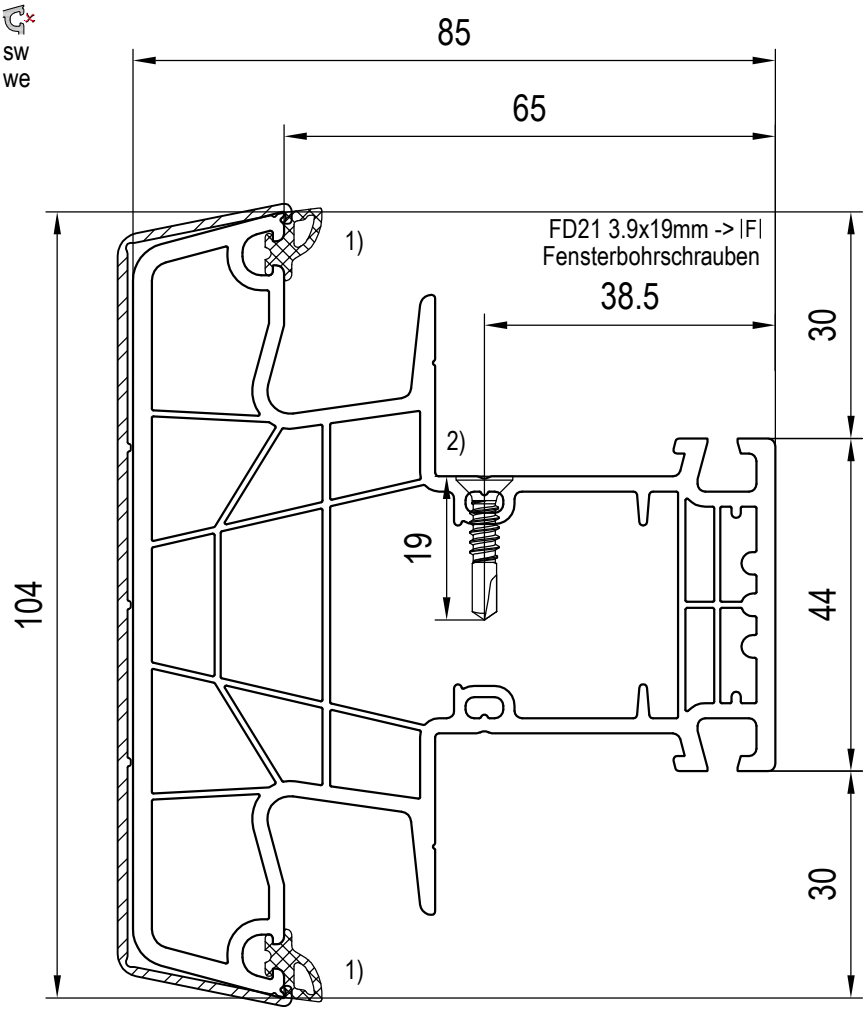

|P| 289343 **aluskin**
Alu-Vorsatzschalen

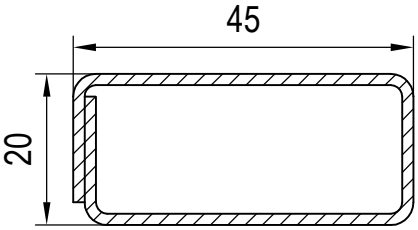

|F| 229102 s=1.5mm 5.1/1.2cm4
|F| 229103 s=2.5mm 7.3/1.8cm4
Aussteifungen

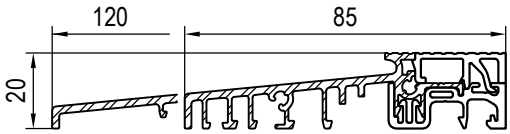

|U| 249058 |U| 269060
Alu-Schwellen

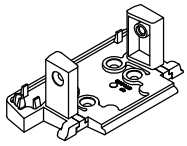

|W| 686473 -> |U|
Pfostenhalter

3) Glasklotz: Nur bei Festverglasungen, wenn der Mitteldichtungssteg abgeschnitten ist!
2) Schraubköpfe im waagrechten unteren Falz versiegeln
1) werkseitig eingebrachte Dichtung(en): siehe gültige Preisliste

mullion - meneau - montante - poste - Pfosten

Hauptprofile: Pfosten / Sprossen
Pfosten 104mm: 180x44

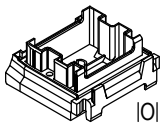

|O|
|D| 677146 -> 170x4x

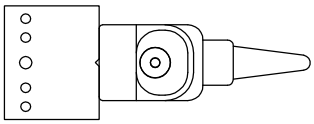

|O| 670950
Hilfsmittel

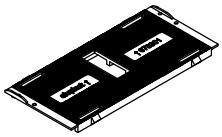

|A| 670301
Glasklotz
t = 0mm
20-51mm Verglasung

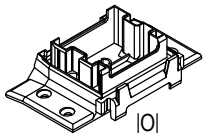

|O|
|D| 677145 -> 170x4x

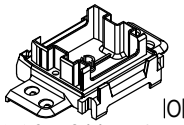

|O|
|Ø| 677244 -> Ⓜ
|D| Verbinder
|Ø| Verbinder ohne Noppen

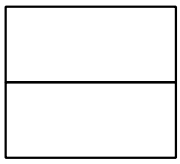

~45x20x1000 mm
2x |Ø| 640046

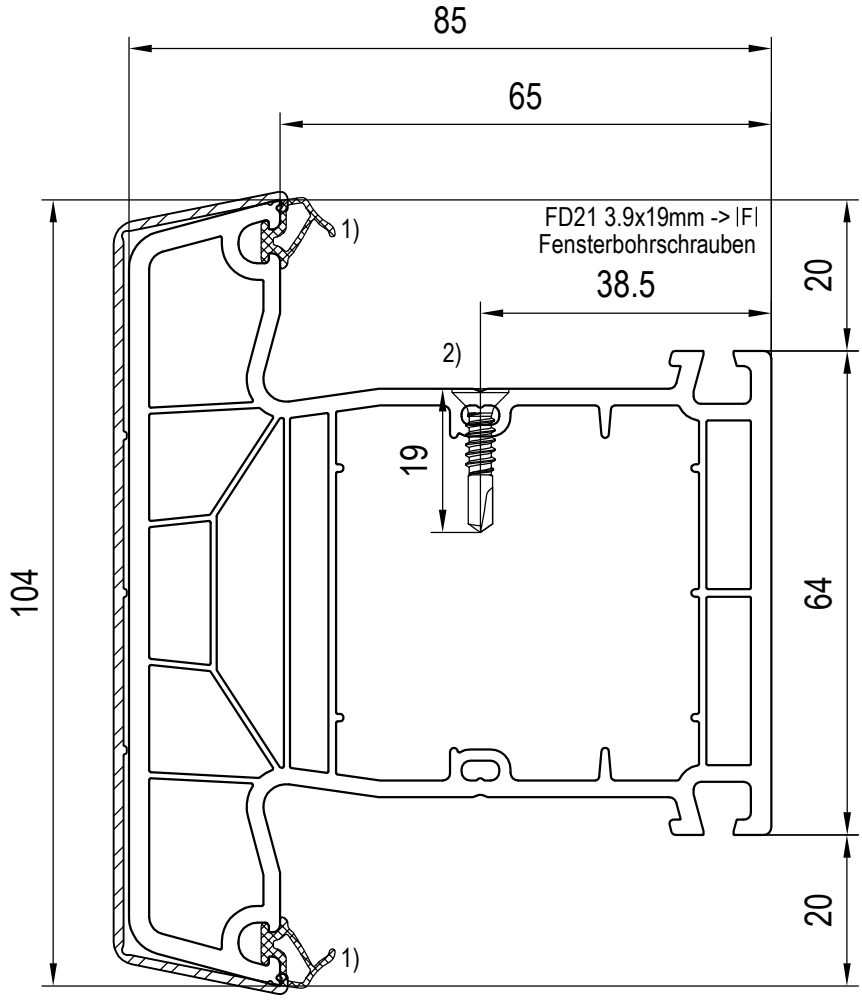

|P| 289343 **aluskin**
Alu-Vorsatzschalen

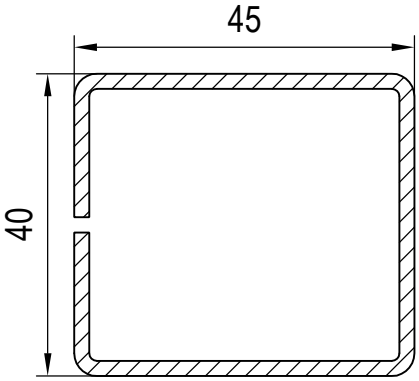

|F| 249034 s=1.25mm 6.1/5.2cm4
|F| 249035 s=2.0mm 9.2/7.8cm4
Aussteifungen

2) Schraubköpfe im waagrechten unteren Falz versiegeln
1) werkseitig eingebrachte Dichtung(en): siehe gültige Preisliste

transom - traverse - traverso - travesaño - Sprosse

Hauptprofile: Pfosten / Sprossen
Sprosse 104mm: 170x44

P~Kunststoff

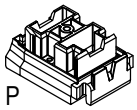

P |O|
|D| 679141 -> 170x4x

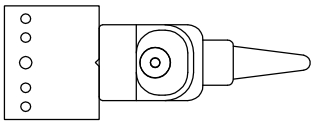

|O| 670950
Hilfsmittel

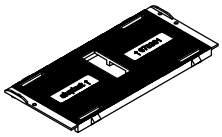

|A| 670301
Glasklotz
t = 0mm
20-51mm Verglasung

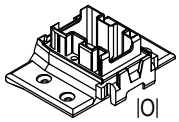

|O|
|D| 677101 -> 170x4x

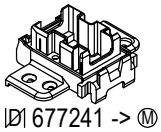

|O|
|D̸| 677241 -> Ⓜ
|D| Verbinder
|D̸| Verbinder ohne Noppen

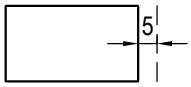

~35x20x1000 mm
|D̸| 620046

oder

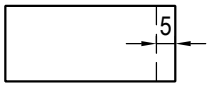

~45x20x1000 mm
|D̸| 640046

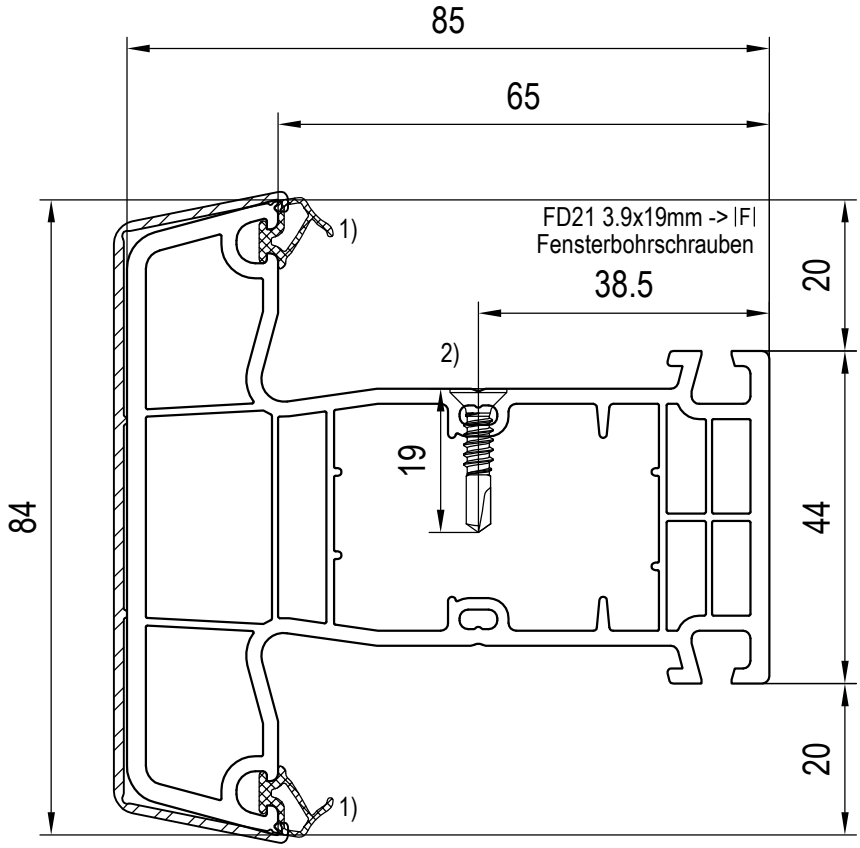

|P| 289341 **aluskin**
Alu-Vorsatzschalen

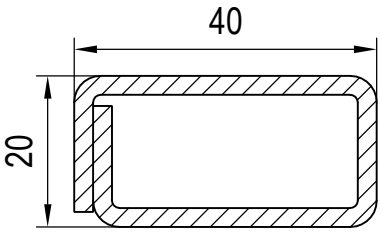

|F| 259043 s=1.5mm 3.9/1.1cm4
|F| 259044 s=2.5mm 5.6/1.6cm4
Aussteifungen

2) Schraubköpfe im waagrechten unteren Falz versiegeln
1) werkseitig eingebrachte Dichtung(en): siehe gültige Preisliste

transom - traverse - traverso - travesaño - Sprosse

Hauptprofile: Pfosten / Sprossen
Sprosse 84mm: 170x41

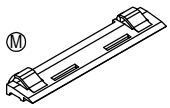

|J| 642262 sw
Scheibenverklebung

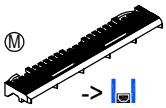

|J| 642261 sw

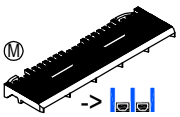

|J| 642263 sw

H [mm]
|J| 640033 ro 3
|J| 640034 ge 4
|J| 640035 gn 5

|J| oder |A|

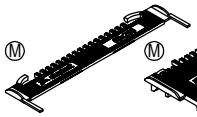

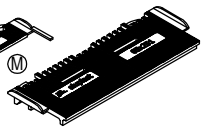

|A| 650250
Glasklotz
t = -1mm

|A| 650251
t = 5mm

H [mm]
|J| 640113 ro 13
Scheibenverklebung

H [mm]
|J| 640015 we 12
|J| 640019 ge 14

H [mm]
|J| 640012 we 12
|J| 640013 ro 13

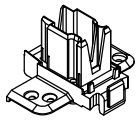

|Ø| 687246 -> Ⓜ
|D| Verbinder
|Ø| Verbinder ohne Noppen

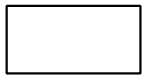

~35.4x17.9x1000 mm
|Ø| 680046

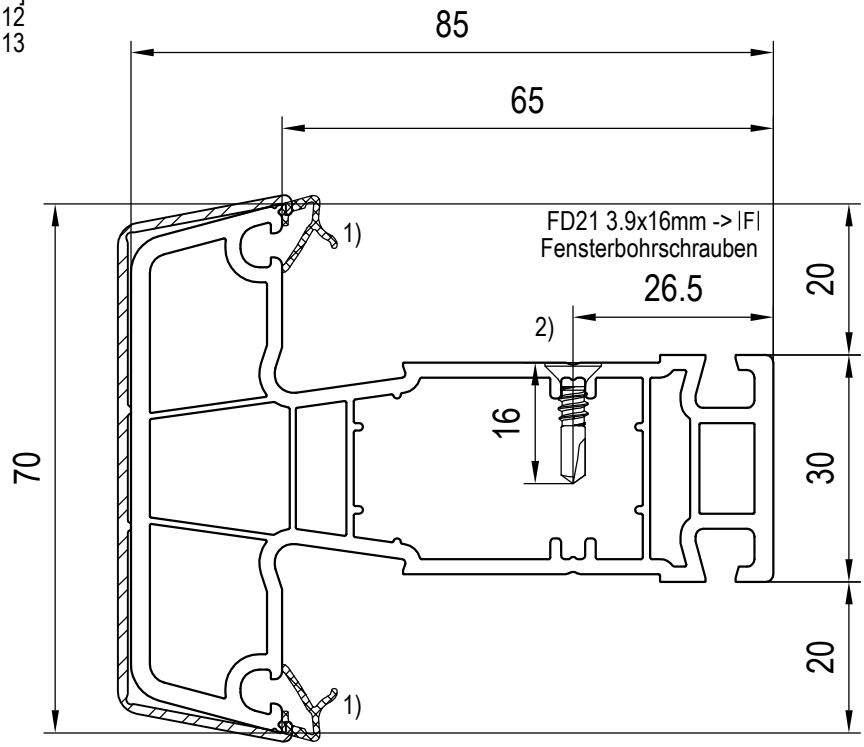

|P| 289346 **aluskin**
Alu-Vorsatzschalen

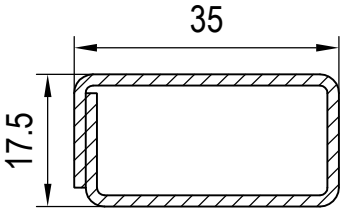

|F| 229037 s=1.5mm 2.5/0.7cm4
Aussteifungen

2) Schraubköpfe im waagrechten unteren Falz versiegeln
1) werkseitig eingebrachte Dichtung(en): siehe gültige Preisliste

transom - traverse - traverso - travesaño - Sprosse

P~Kunststoff

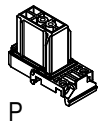

P |O|
|Ø| 689147
|D| Verbinder
|Ø| Verbinder ohne Noppen

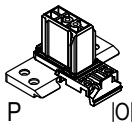

P |O|
|Ø| 689149

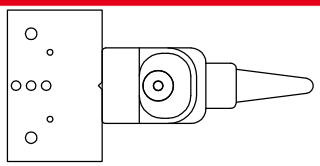

|O| 680901
Hilfsmittel

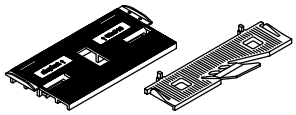

|A| 680319
Glasklotz
t = 5mm
28-59mm

|A| 620301
t = 0mm
28-59mm Verglasung

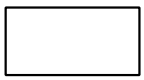

~35.4x17.9x1000 mm
|Ø| 680046

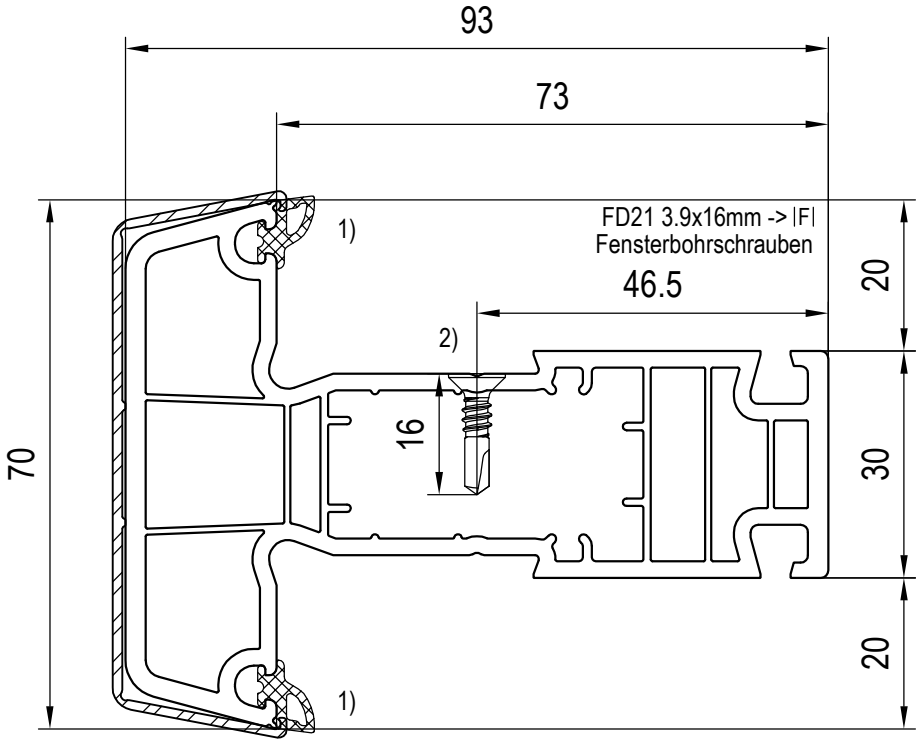

|P| 289346 **aluskin**
Alu-Vorsatzschalen

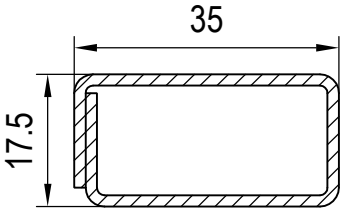

|F| 229037 s=1.5mm 2.5/0.7cm4
Aussteifungen

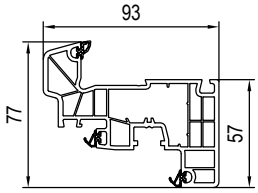

180x26
passender Flügel (CL)

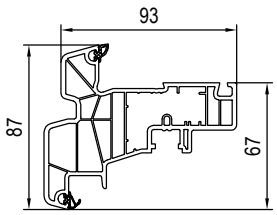

180x69
passender Stulpflügel (CL)

2) Schraubköpfe im waagrechten unteren Falz versiegeln
1) werkseitig eingebrachte Dichtung(en): siehe gültige Preisliste

transom - traverse - traverso - travesaño - Sprosse

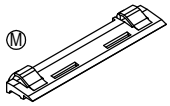
|J| 642262 sw
Scheibenverklebung

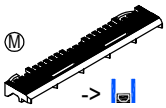
|J| 642261 sw

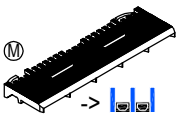
|J| 642263 sw

H [mm]
|J| 640033 ro 3
|J| 640034 ge 4
|J| 640035 gn 5

|J| oder |A|

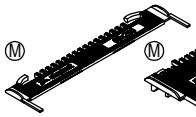
|A| 650250
Glasklotz
t = -1mm

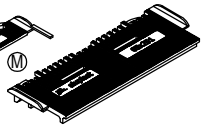
|A| 650251
t = 5mm

H [mm]
|J| 640113 ro 13
Scheibenverklebung

H [mm]
|J| 640015 we 12
|J| 640019 ge 14

H [mm]
|J| 640012 we 12
|J| 640013 ro 13

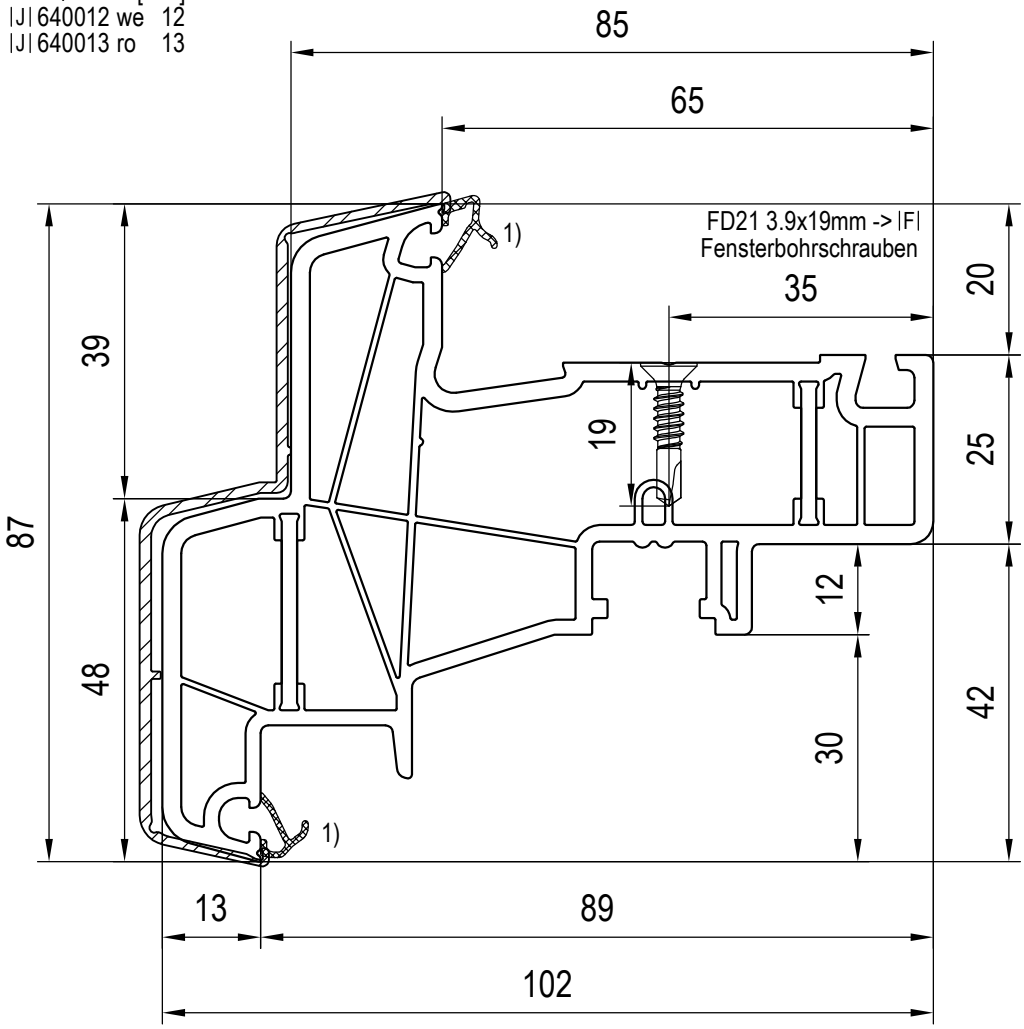

|P| 289489 **aluskin**
Alu-Vorsatzschalen

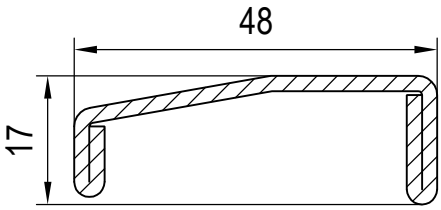

|F| 289089 s=2.0mm 6.2/0.4cm4
Aussteifungen

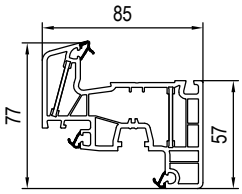

080x20
passender Flügel (CL)

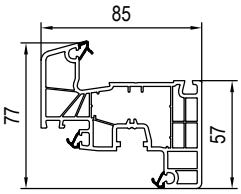

180x20
passender Flügel (CL)

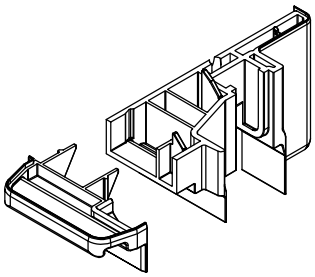
|C| 680029 Set
Endkappen

1) werkseitig eingebrachte Dichtung(en): siehe gültige Preisliste

false mullion sash - battement intégré -
anta-scambio battuta - hoja batiente - Stulpflügel

Ⓜ faserverstärkt
Classic-line (CL)

Hauptprofile: Stulpflügel / Stulp-Profile
Stulpflügel, fv. 87mm: 080x89

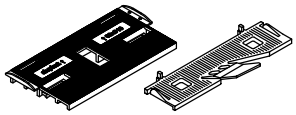

|A| 680319 Glasklotz
t = 5mm
28-59mm

|A| 620301
t = 0mm
28-59mm Verglasung

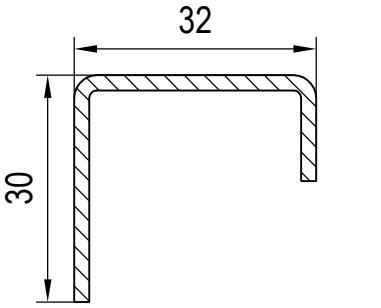

|F| 239019 s=1.5mm 1.7/0.8cm4
|F| 239020 s=2.0mm 2.1/1.1cm4
Aussteifungen

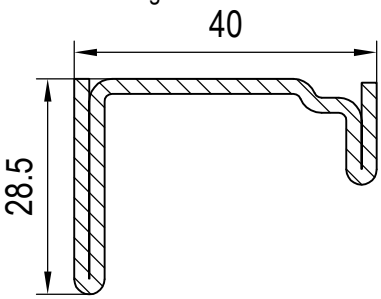

|F| 249025 s=2.0mm 5.1/1.5cm4
Aussteifungen

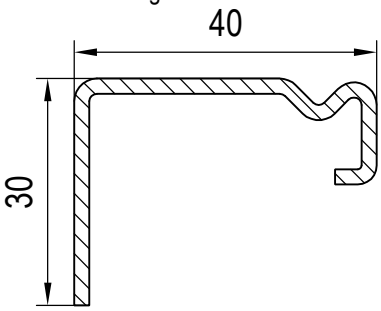

|F| 259002 s=2.0mm 3.9/1.1cm4
Aussteifungen

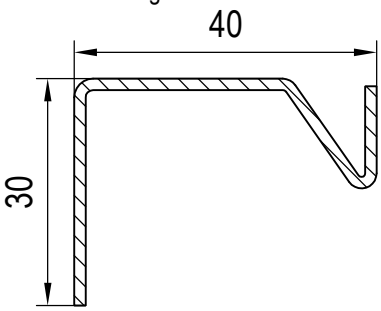

|F| 259025 s=1.5mm 3.1/0.8cm4
Aussteifungen

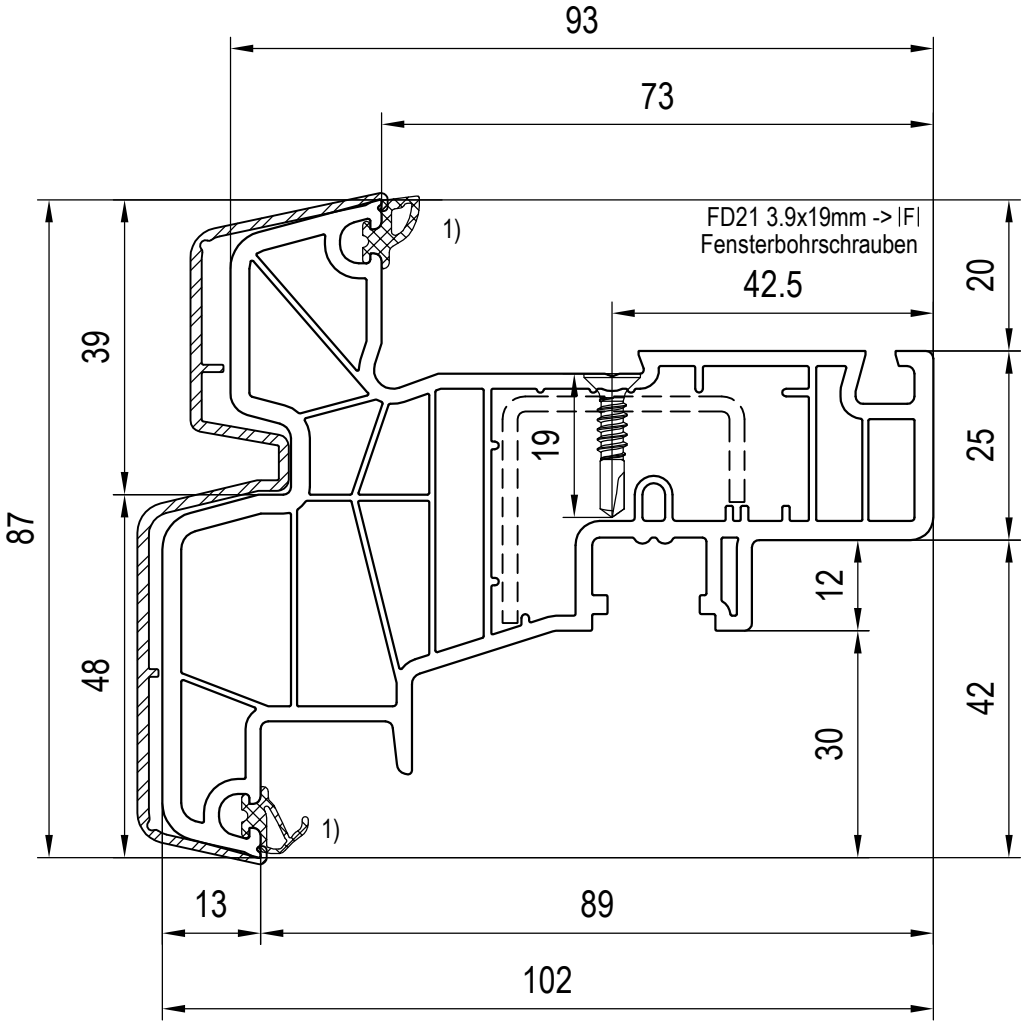

|P| 289369 **aluskin**
Alu-Vorsatzschalen

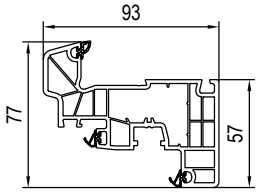

180x26
passender Flügel (CL)

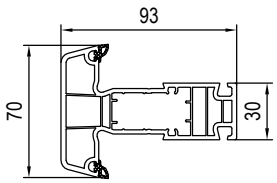

180x47
passende Sprosse (CL)

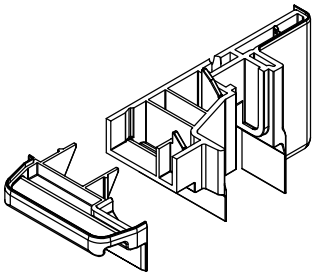

|C| 680029 Set
Endkappen

1) werkseitig eingebrachte Dichtung(en): siehe gültige Preisliste

false mullion sash - battement intégré - anta-scambio battuta - hoja batiente - Stulpflügel

glasfalzverbreitert
Classic-line (CL)

Hauptprofile: Stulpflügel / Stulp-Profile
Stulpflügel, hfv. 87mm: 180x69

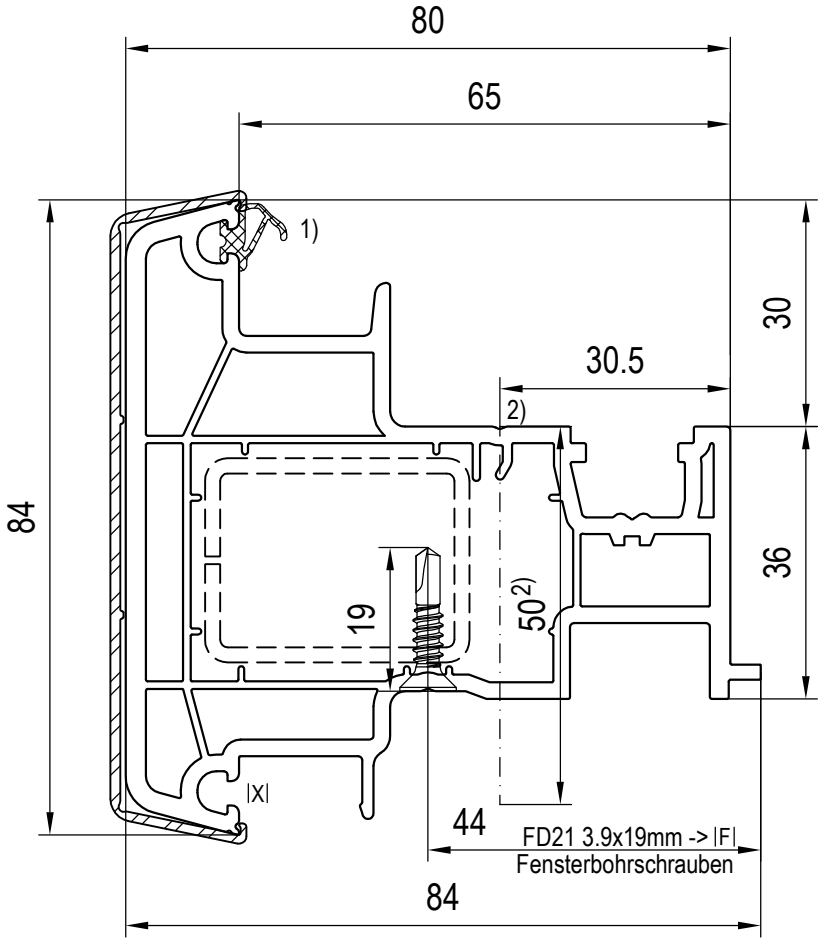

|P| 249341 **aluskin**
Alu-Vorsatzschalen

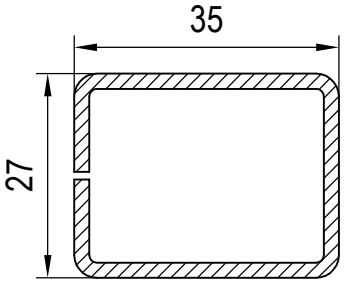

|F| 229029 s=1.25mm 2.5/1.7cm4
|F| 229030 s=2.0mm 3.7/2.5cm4
Aussteifungen

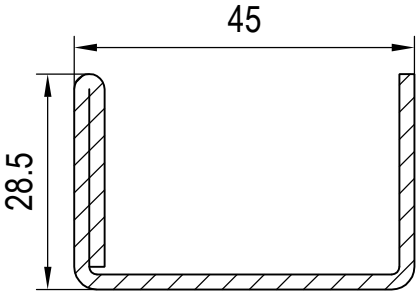

|F| 289066 s=2.0mm 7.7/2.0cm4
Aussteifungen

|X| 447340, 449340
Dichtungen

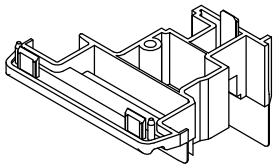

|C| 680066
Endkappen

2) Option: Stulp direkt mit dem Flügel verschrauben (durchschrauben)
1) werkseitig eingebrachte Dichtung(en): siehe gültige Preisliste

false mullion - battement - scambio battuta - batiente - Stulp

(groß)
Classic-line (CL)

Hauptprofile: Stulpflügel / Stulp-Profile
Stulp 84mm: 180x66

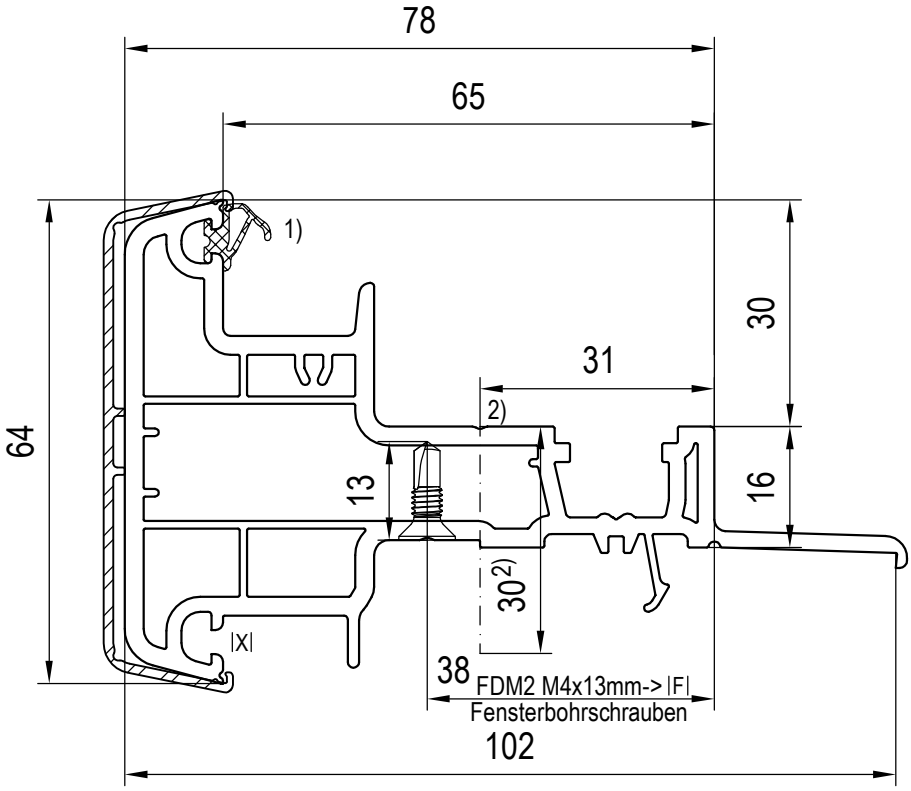

|P| 259365 **aluskin**
Alu-Vorsatzschalen

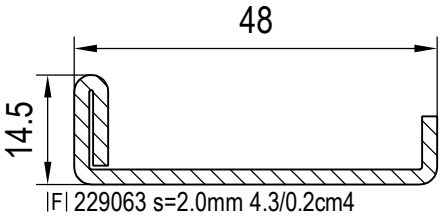

|F| 229063 s=2.0mm 4.3/0.2cm4
Aussteifungen

|X| 447340, 449340
Dichtungen

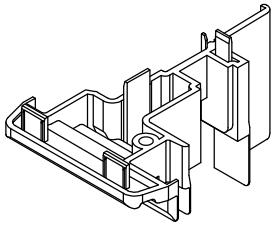

|C| 680064
Endkappen

2) Option: Stulp direkt mit dem Flügel verschrauben (durchschrauben)
1) werkseitig eingebrachte Dichtung(en): siehe gültige Preisliste

false mullion - battement - scambio battuta - batiente - Stulp

(klein)
Classic-line (CL)

Hauptprofile: Stulpflügel / Stulp-Profile
Stulp 64mm: 180x64

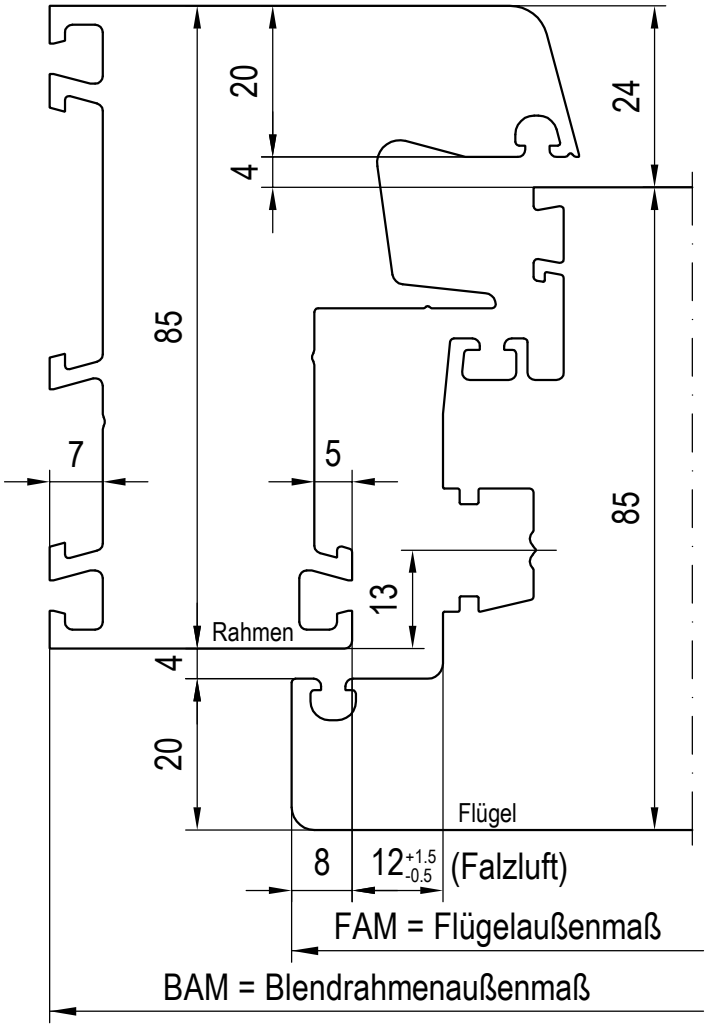

≥ 24mm Verglasungsstärke
-> Scheibenverklebung

Ⓜ |J| 642262 Scheibenverklebung
Ⓜ |J| 642261 Scheibenverklebung
Ⓜ |J| 642263 Scheibenverklebung
(je nach Glasleisten-Design und Dichtungen)

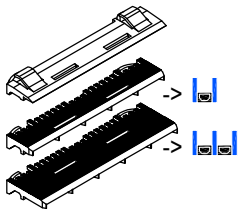

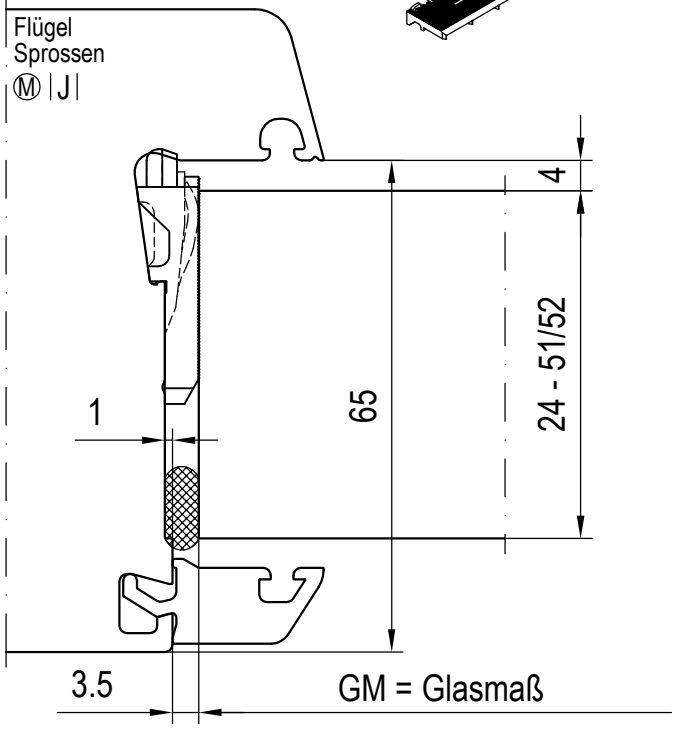

Details Festverglasung: siehe nächste Seite(n)

Ⓜ |A| 650251 Glasklotz
(je nach Glasleisten-Design und Dichtungen)

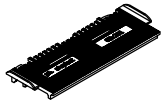

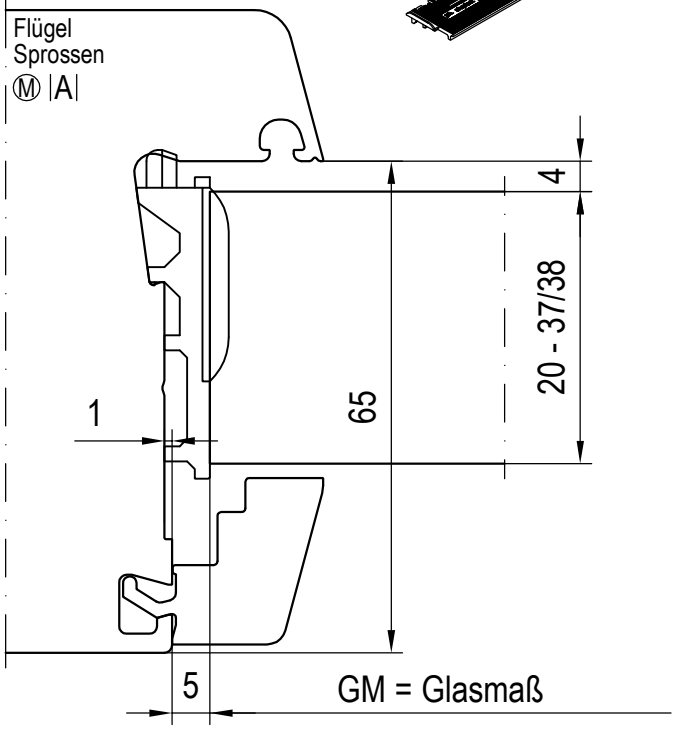

Ⓜ |A| 650250 Glasklotz
(je nach Glasleisten-Design und Dichtungen)

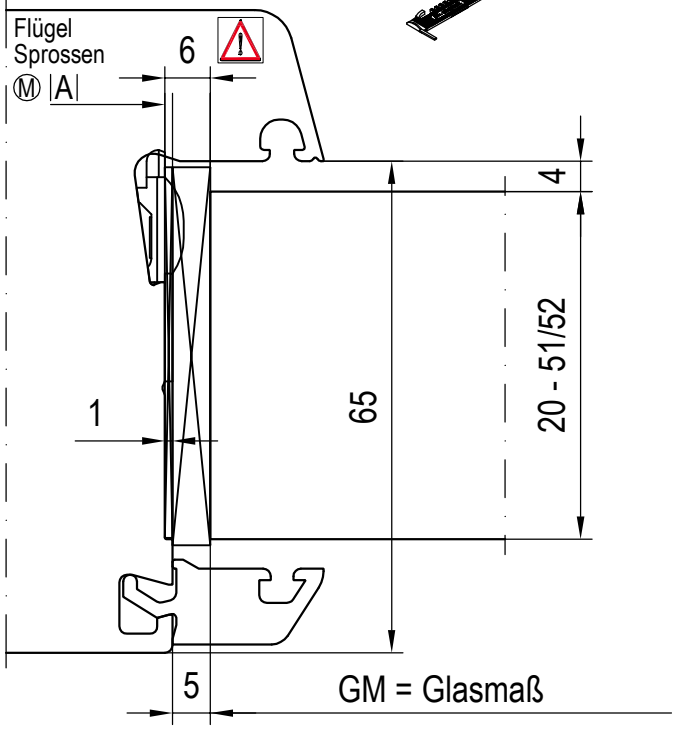

glasfalzverbreitert

|A| 620301 Glasklotz
|A| 680319 Glasklotz
(je nach Glasleisten-Design und Dichtungen)

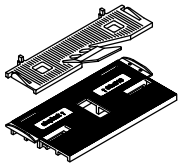

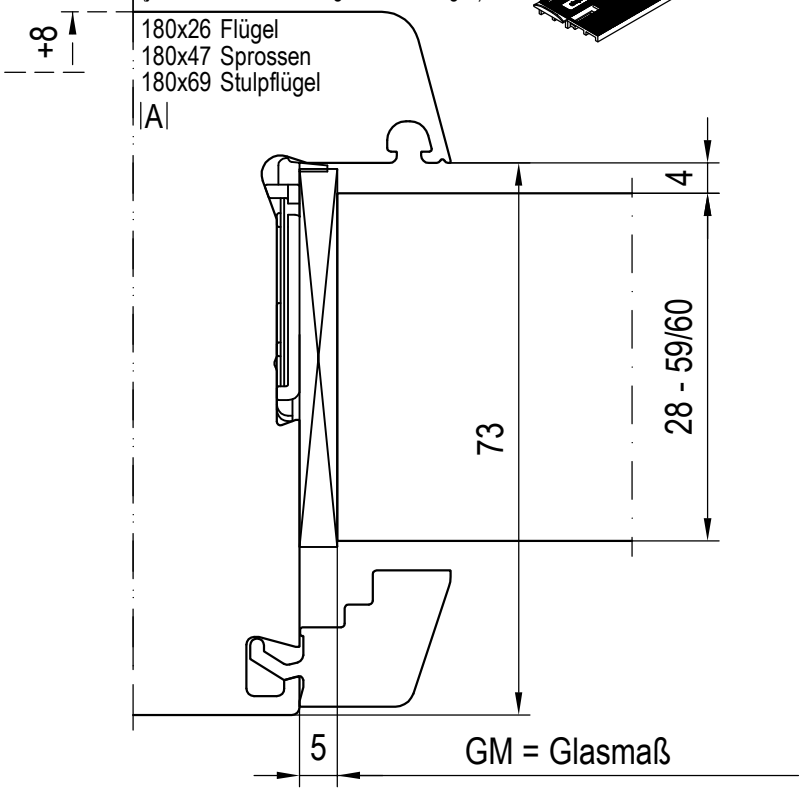

Festverglasung im Rahmen / Pfosten

Mitteldichtungssteg(e) abschneiden
(je nach Glasleisten-Design und Dichtungen)

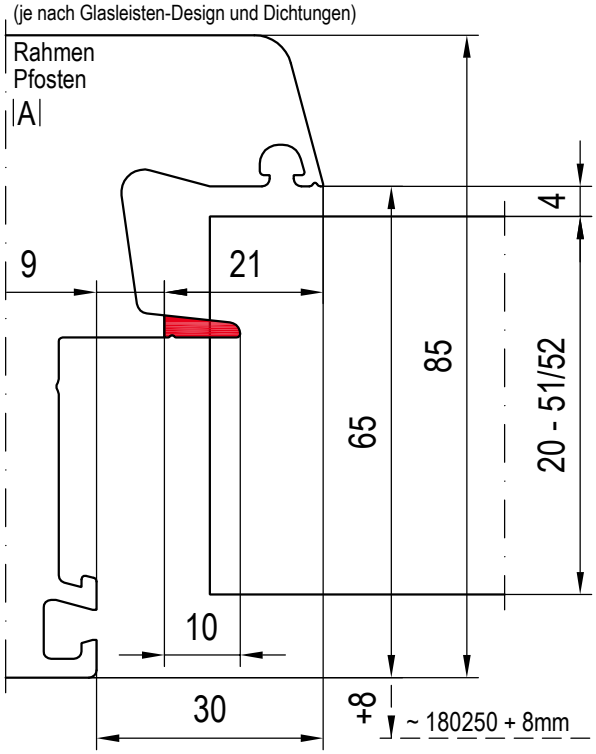

Festverglasung im Rahmen / Pfosten

Mitteldichtungssteg(e) abschneiden
+ 180250 Glasfalzverbreiterung
(je nach Glasleisten-Design und Dichtungen)

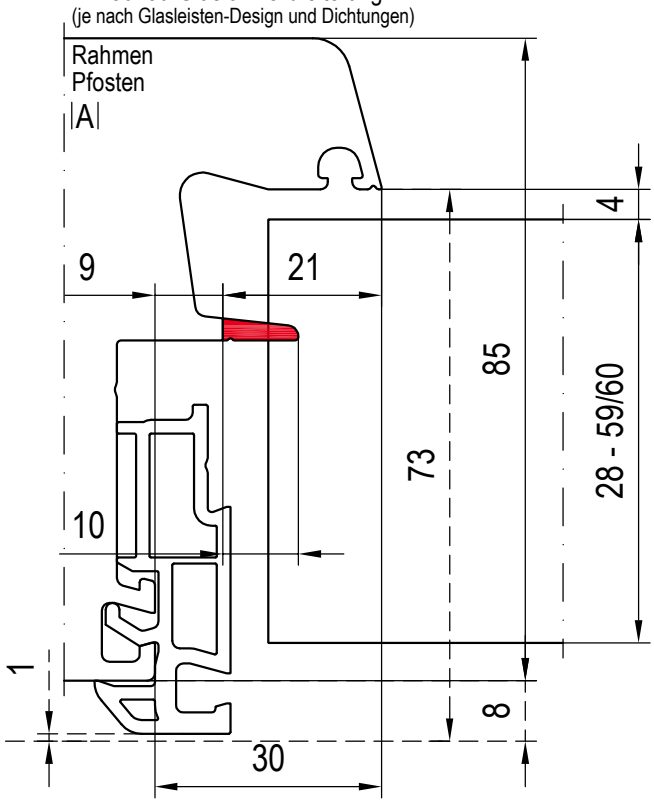

Details Festverglasung: siehe nächste Seite(n)

Details Festverglasung: siehe nächste Seite(n)

|A| 680016 Glasklotz
(je nach Glasleisten-Design und Dichtungen)

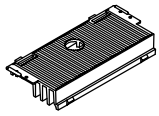

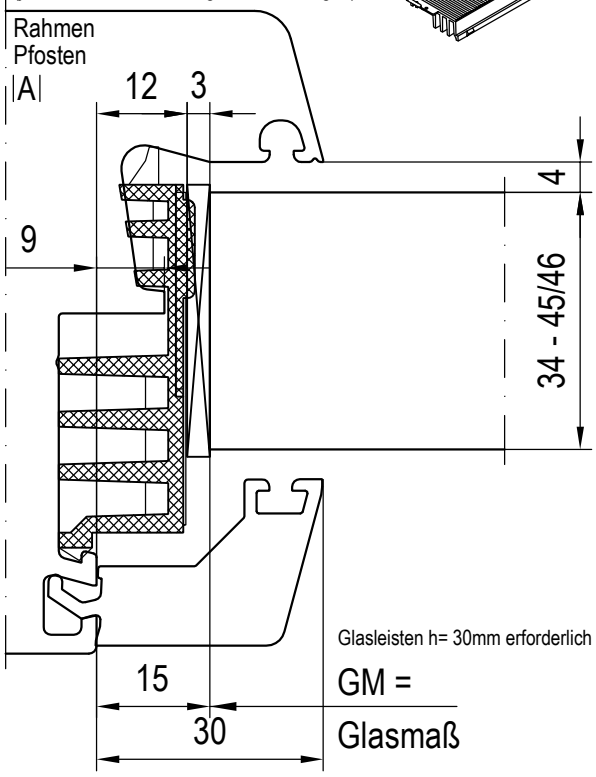

|A| 650018 Glasklotz
+ 650019 Verbreiterung
(je nach Glasleisten-Design und Dichtungen)

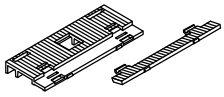

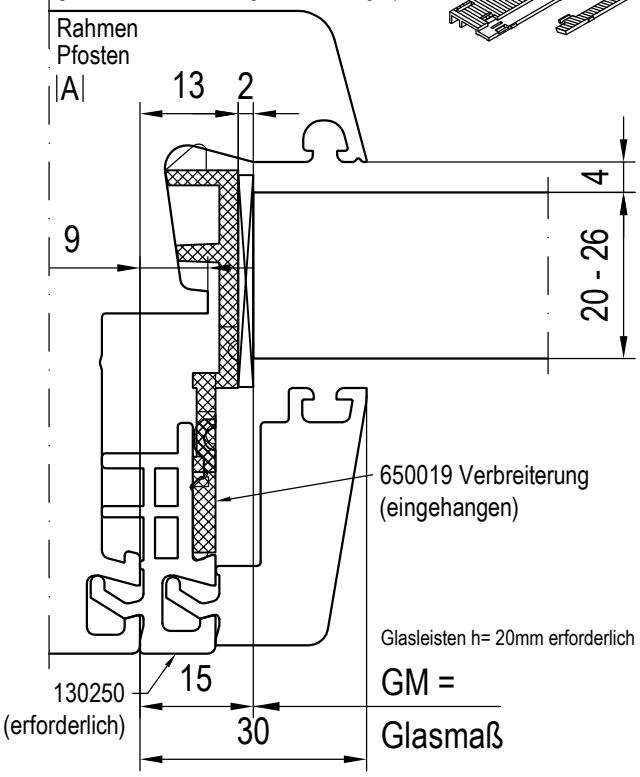

|A| 650018 Glasklotz
+ 2x 650019 Verbreiterung
(je nach Glasleisten-Design und Dichtungen)

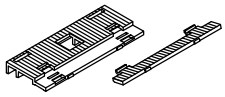

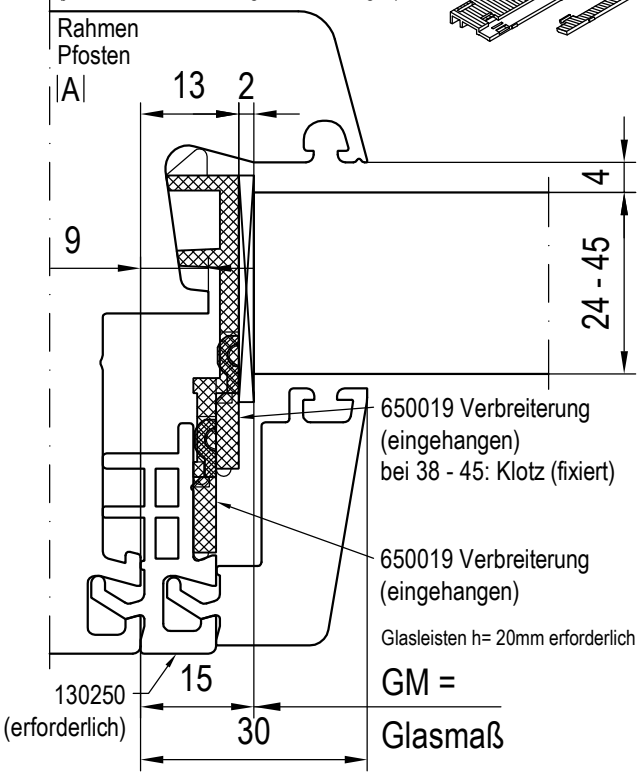

|A| 650018 Glasklotz
+ 669899 Klotz (3x22x100)
(je nach Glasleisten-Design und Dichtungen)

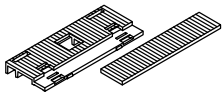

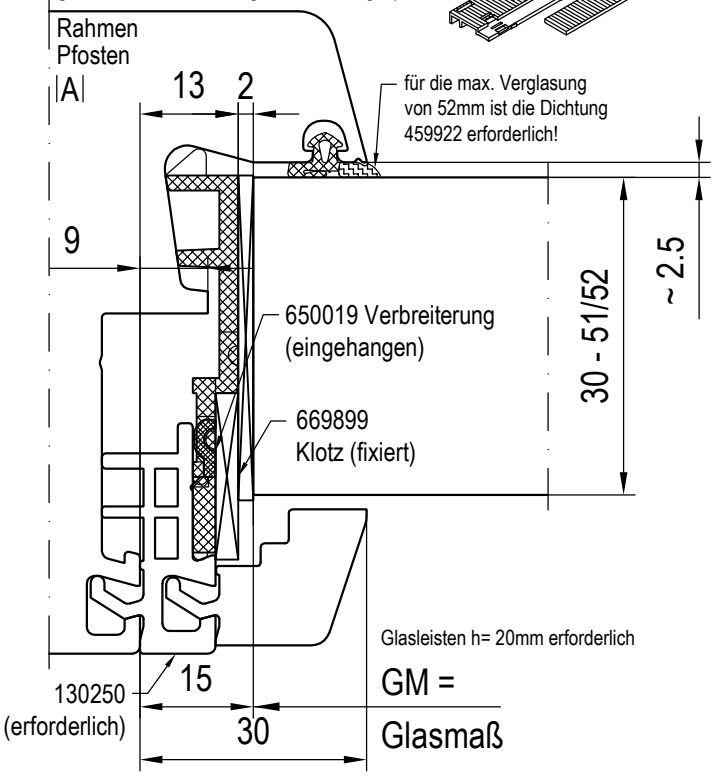

|A| 680321 Glasklotz
(je nach Glasleisten-Design und Dichtungen)

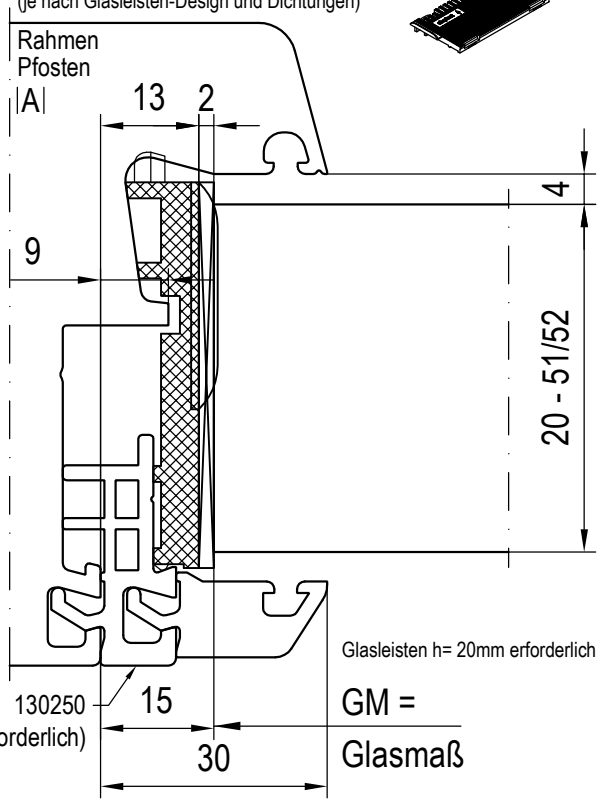

|A| 680321 Glasklotz
(längs geschnitten)
(je nach Glasleisten-Design und Dichtungen)

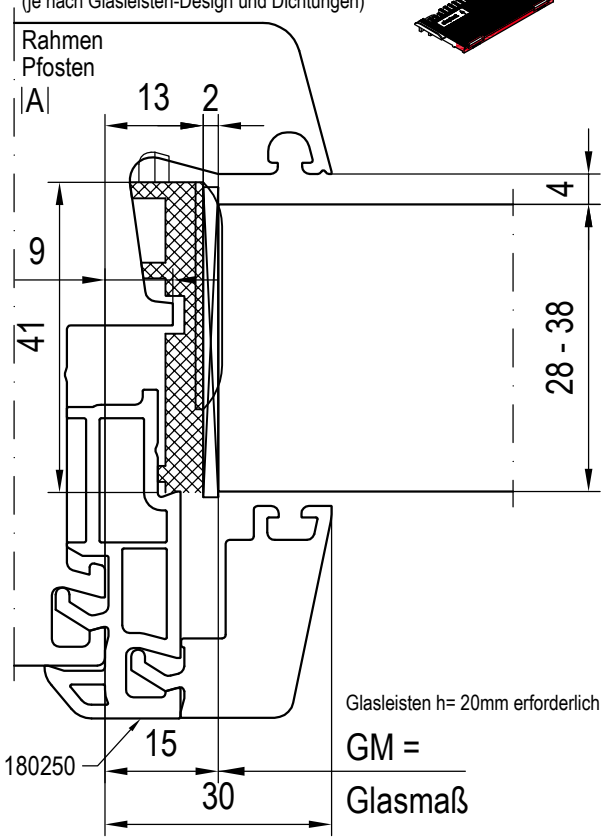

|A| 680321 + 669922 (3x12x100) Glasklotz
(längs geschnitten)
(je nach Glasleisten-Design und Dichtungen)

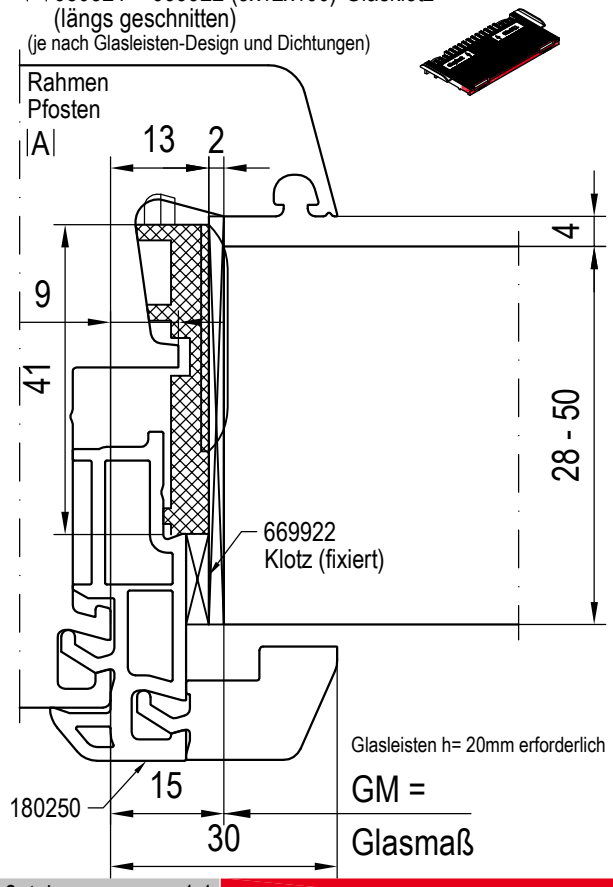

|A| 680321 + 669899 (3x22x100) Glasklotz
(längs geschnitten)
(je nach Glasleisten-Design und Dichtungen)

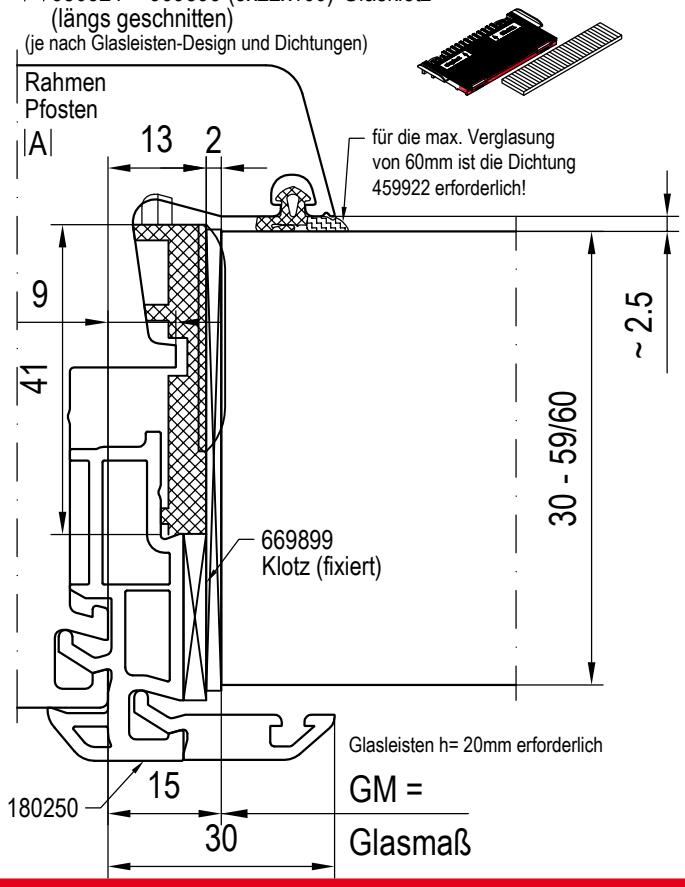

|A| 650018 Glasklotz
+ 650019 Verbreiterung
(je nach Glasleisten-Design und Dichtungen)

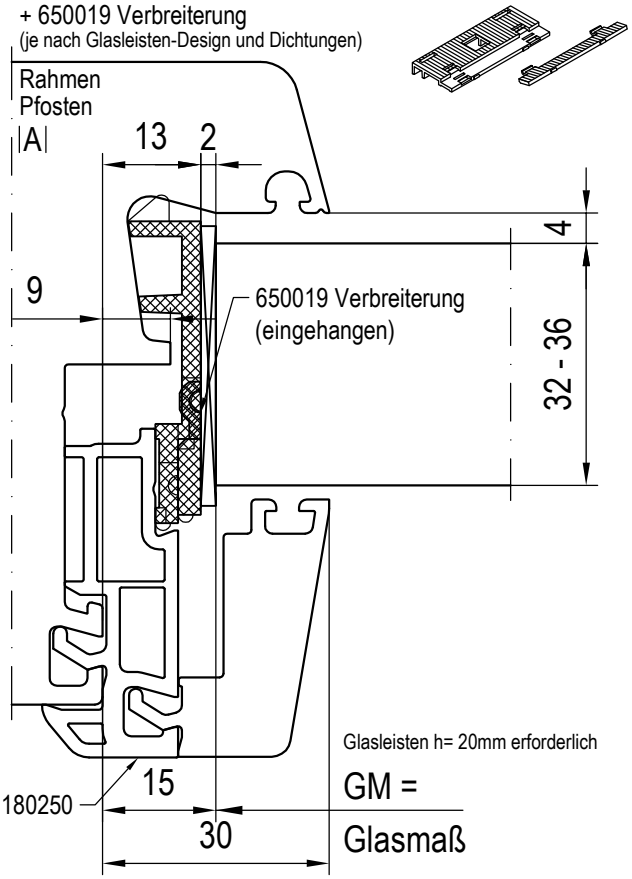

|A| 650018 + 669899 (3x22x100) Glasklotz
(je nach Glasleisten-Design und Dichtungen)

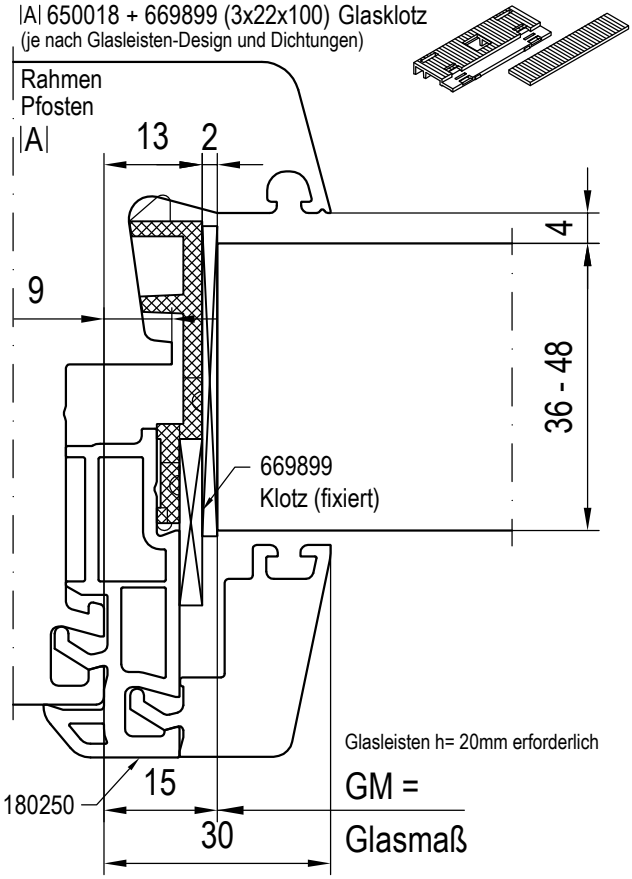

|A| 650018 + 660902 (3x30x100) Glasklotz
(je nach Glasleisten-Design und Dichtungen)

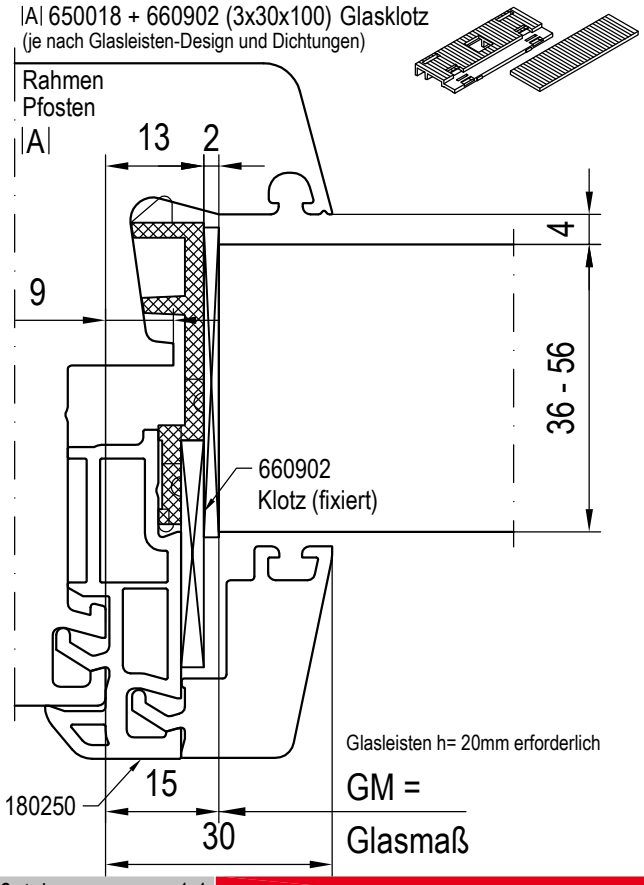

|A| 650018 + 659936 (3x34x100) Glasklotz
(je nach Glasleisten-Design und Dichtungen)

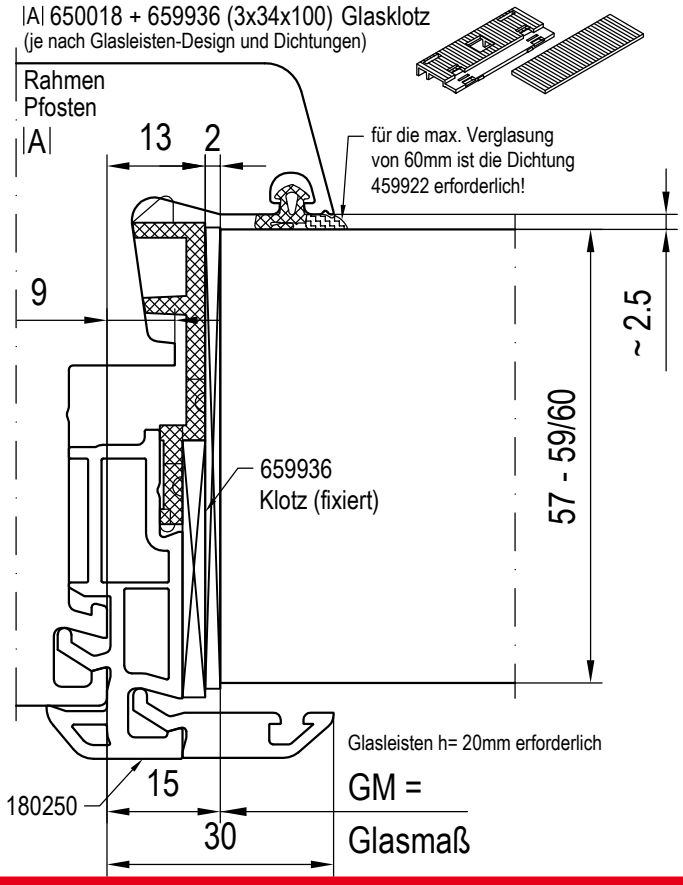

oben: Rahmen - Flügel

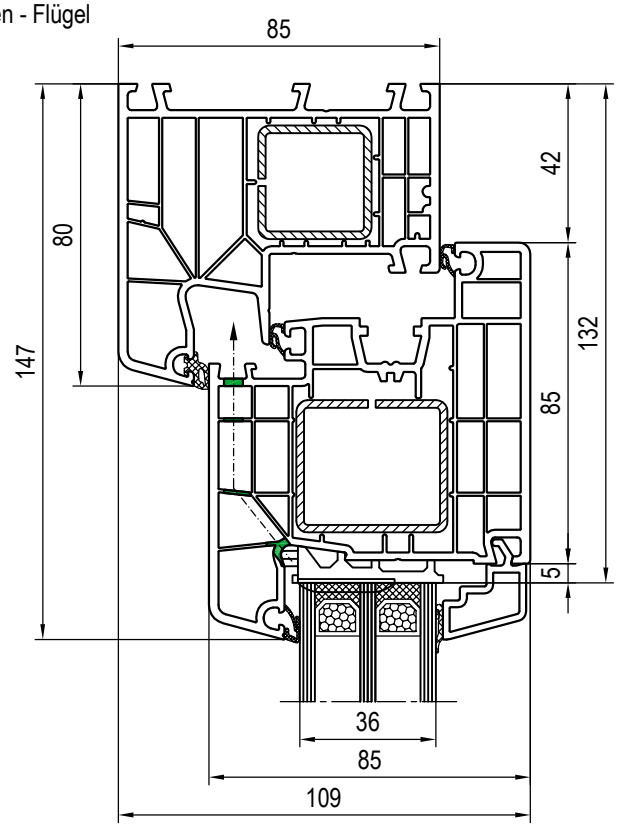

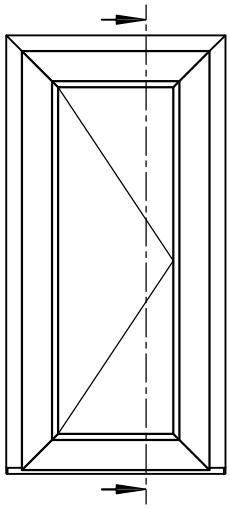

Beispiel anhand:

Rahmen:
180x05
Flügel:
180x30
Glasleisten:
120636/120666

unten: Schwelle - Flügel
->499910, 156252, 247052

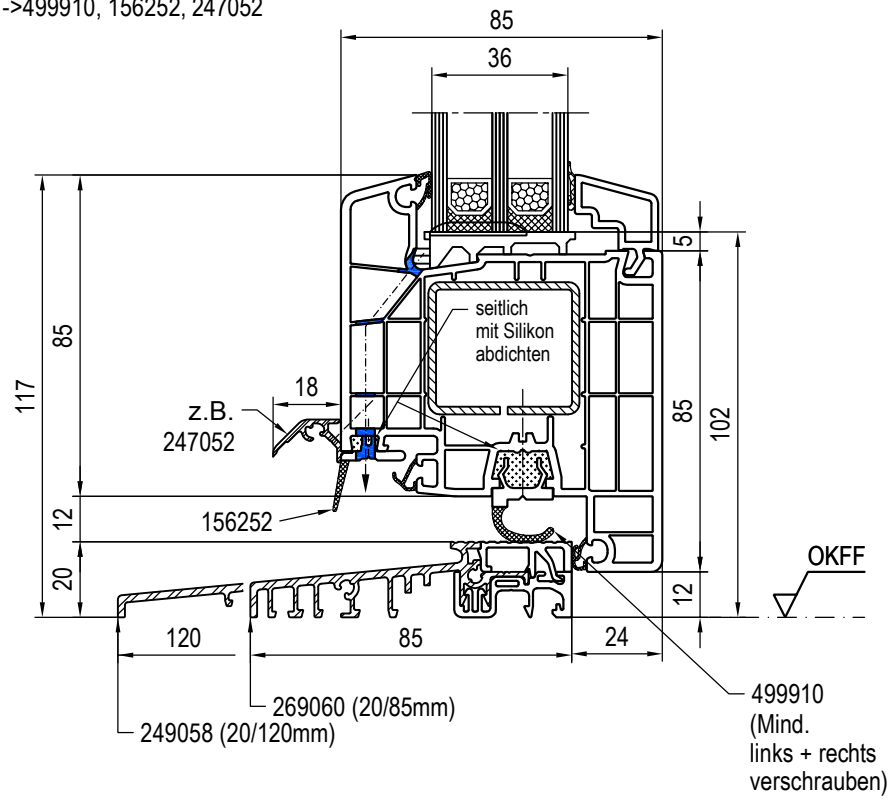

Schwellen seitlich
mit Silikon abdichten!

Kombinationen:

Balkon-/Nebeneingangstür-Schwellen
unten / oben: Schwelle - Flügel - Rahmen

Rahmen - Flügel nach außen aufgehend

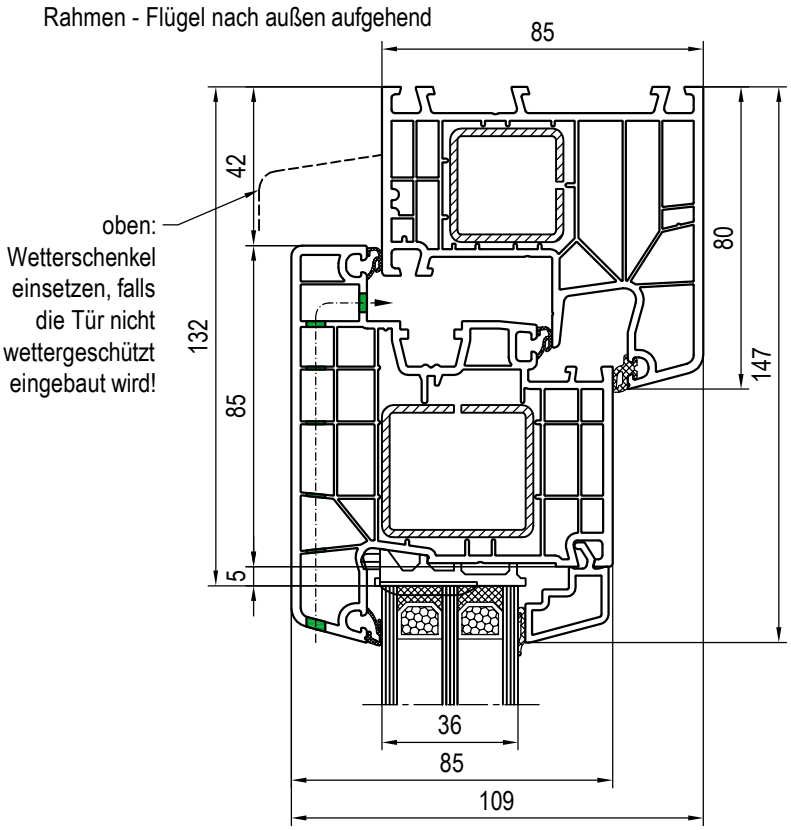

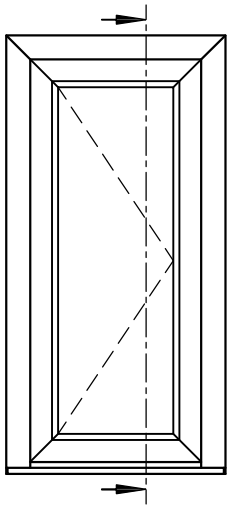

Beispiel anhand:

Rahmen:
180x05

Flügel:
180x31

Glasleisten:
120636/120666

Schwelle - Flügel nach außen aufgehend
->499910, 156252, 247052

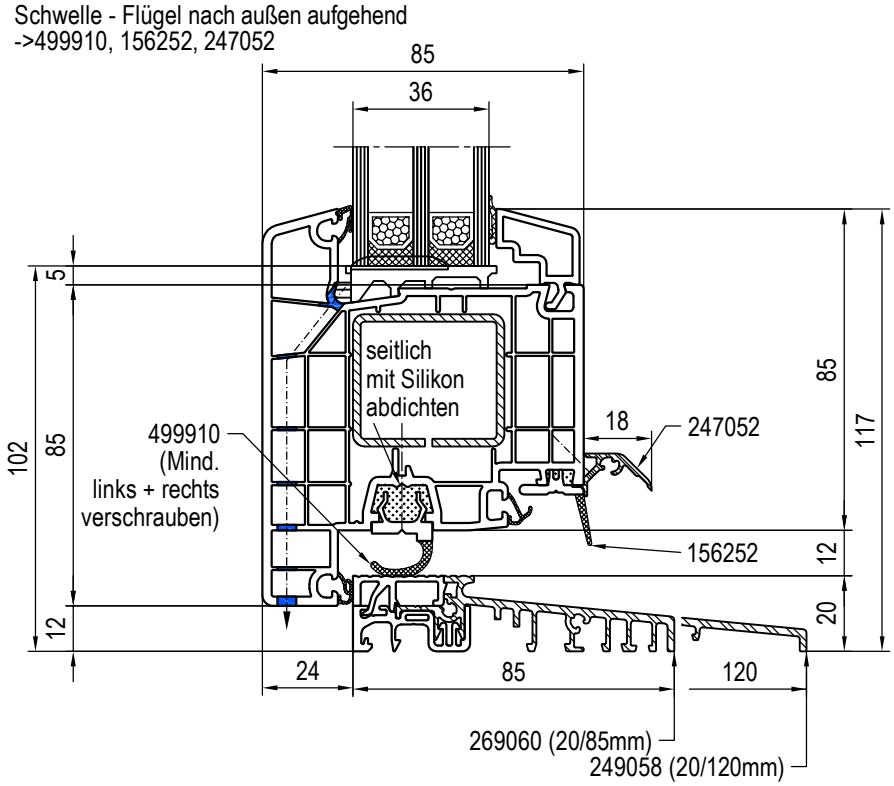

Schwellen seitlich
mit Silikon abdichten!

Kombinationen: Balkon-/Nebeneingangstür-Schwellen
Schwelle / Rahmen - Flügel nach außen aufgehend

oben: Rahmen - Flügel

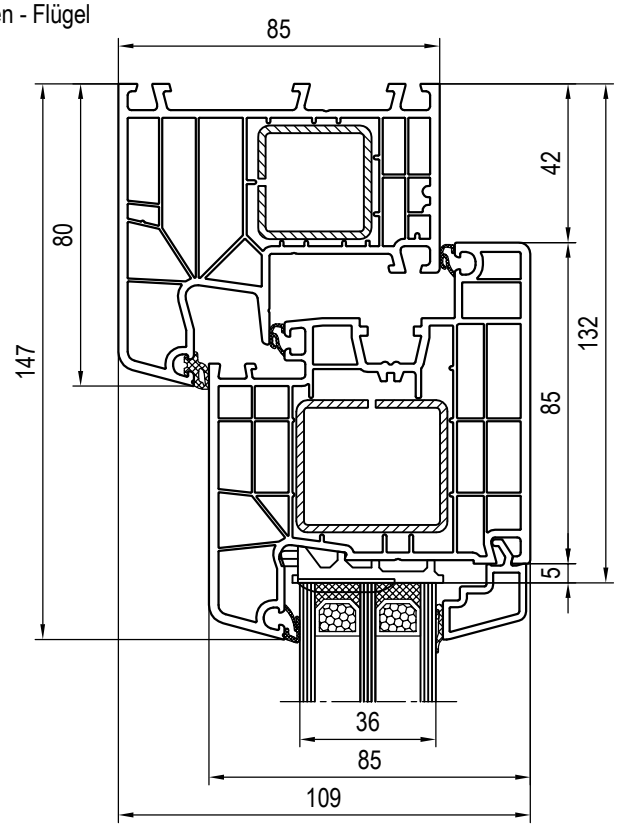

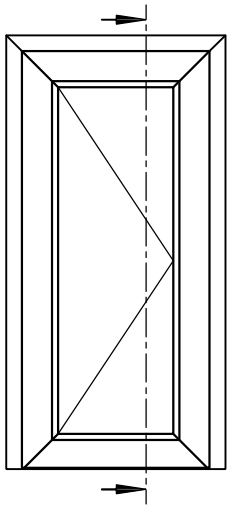

Beispiel anhand:

Rahmen:
180x05
Flügel:
180x30
Glasleisten:
120636/120666

flache Schwelle

unten: Schwelle - Flügel

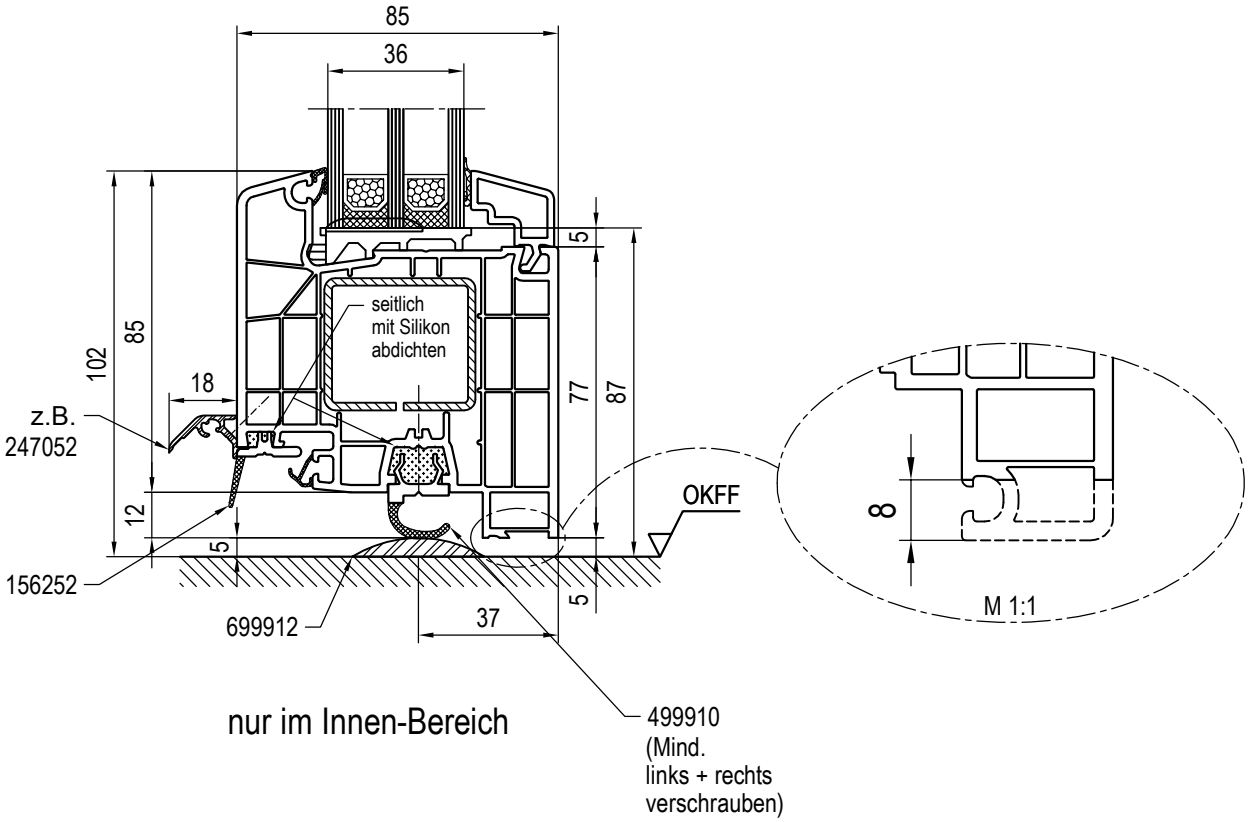

Kombinationen: Balkon-/Nebeneingangstür-Schwellen
unten / oben: flache Schwelle - Flügel - Rahmen

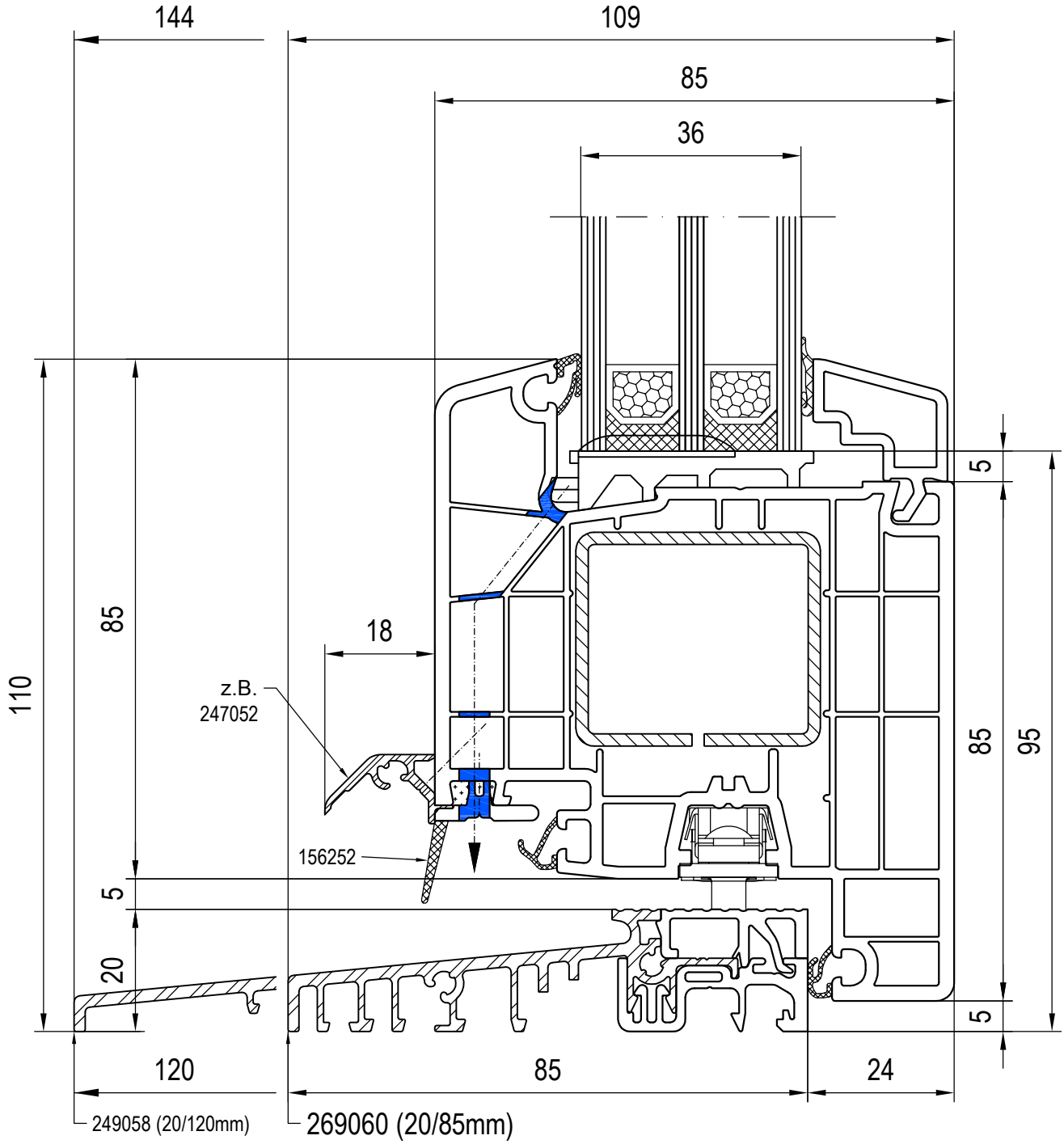

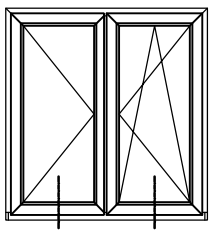

Schwellen seitlich
mit Silikon abdichten!

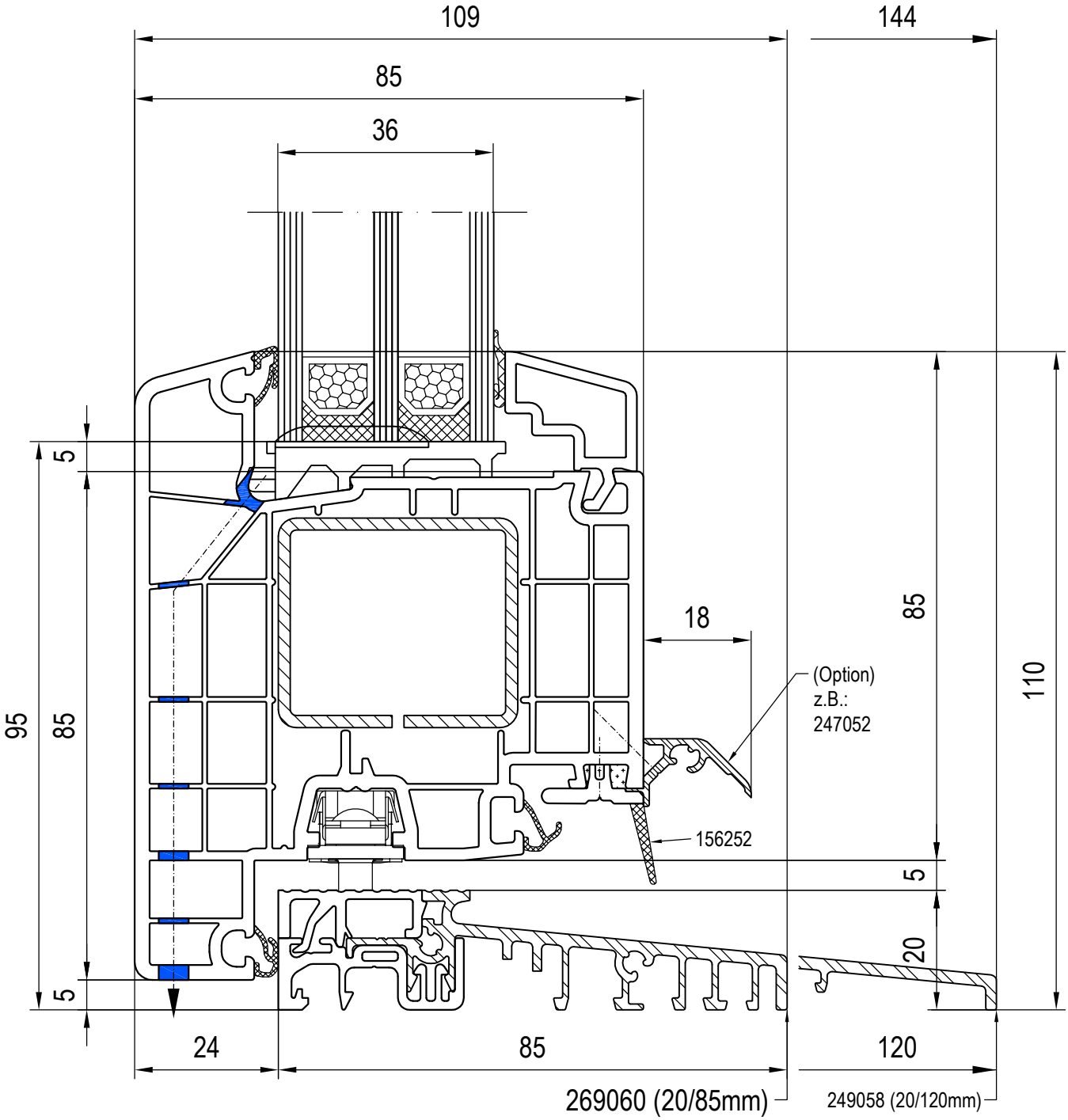

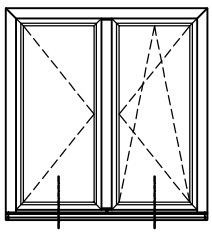

Schwellen seitlich
mit Silikon abdichten!

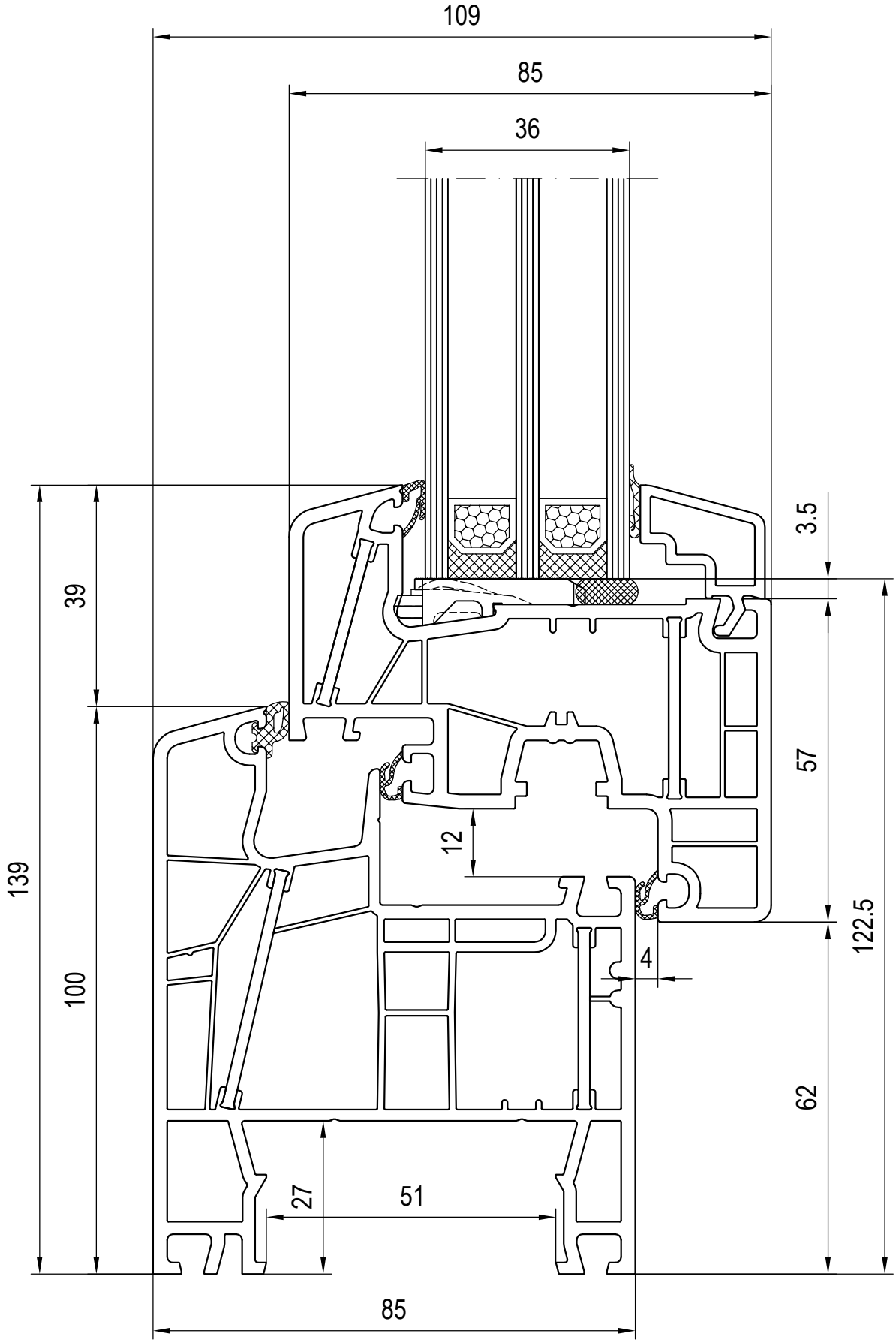
109
85
36
3.5
39
57
12
139
122.5
4
100
62
27
51
85

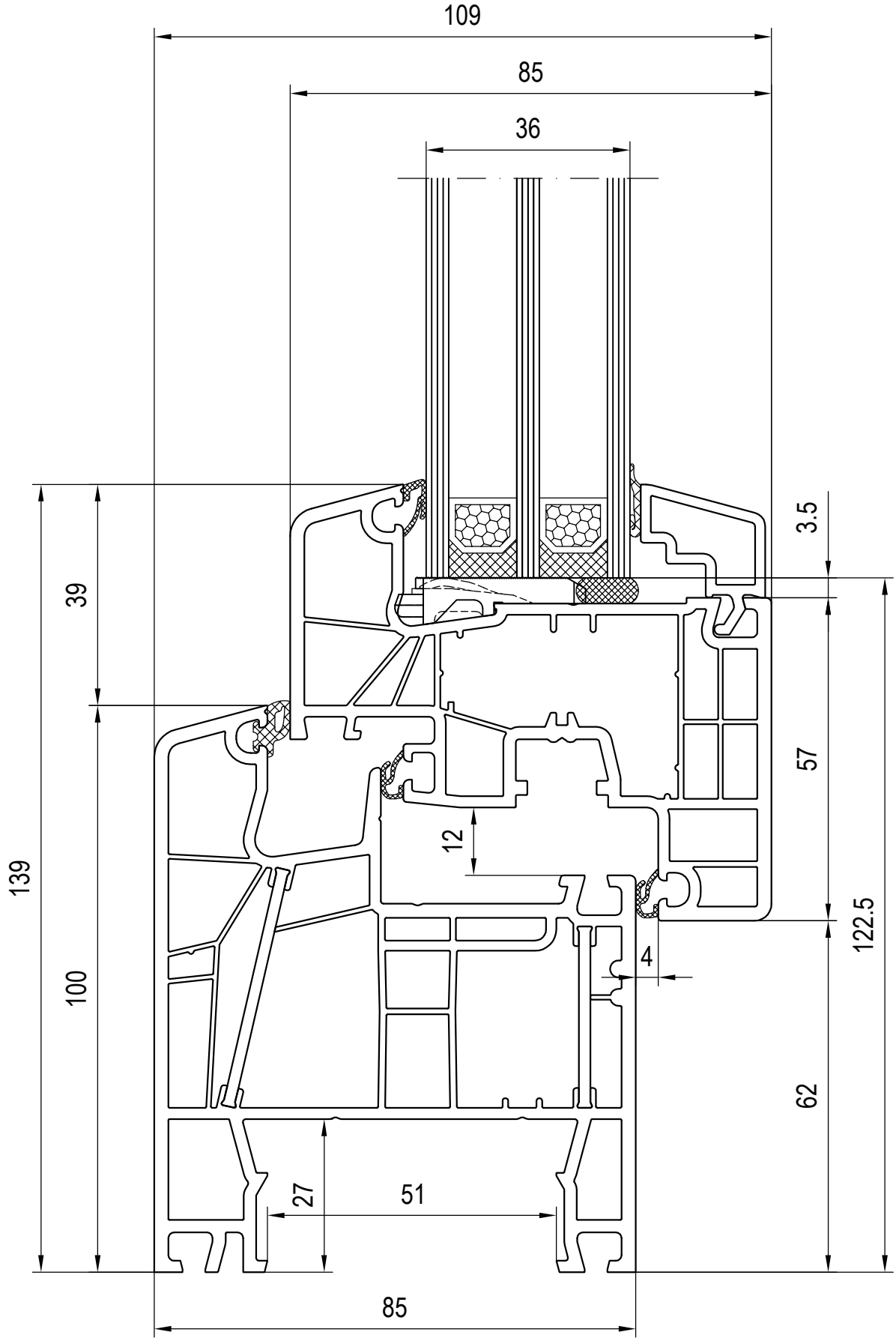
109
85
36
3.5
39
57
12
139
122.5
4
100
62
27
51
85

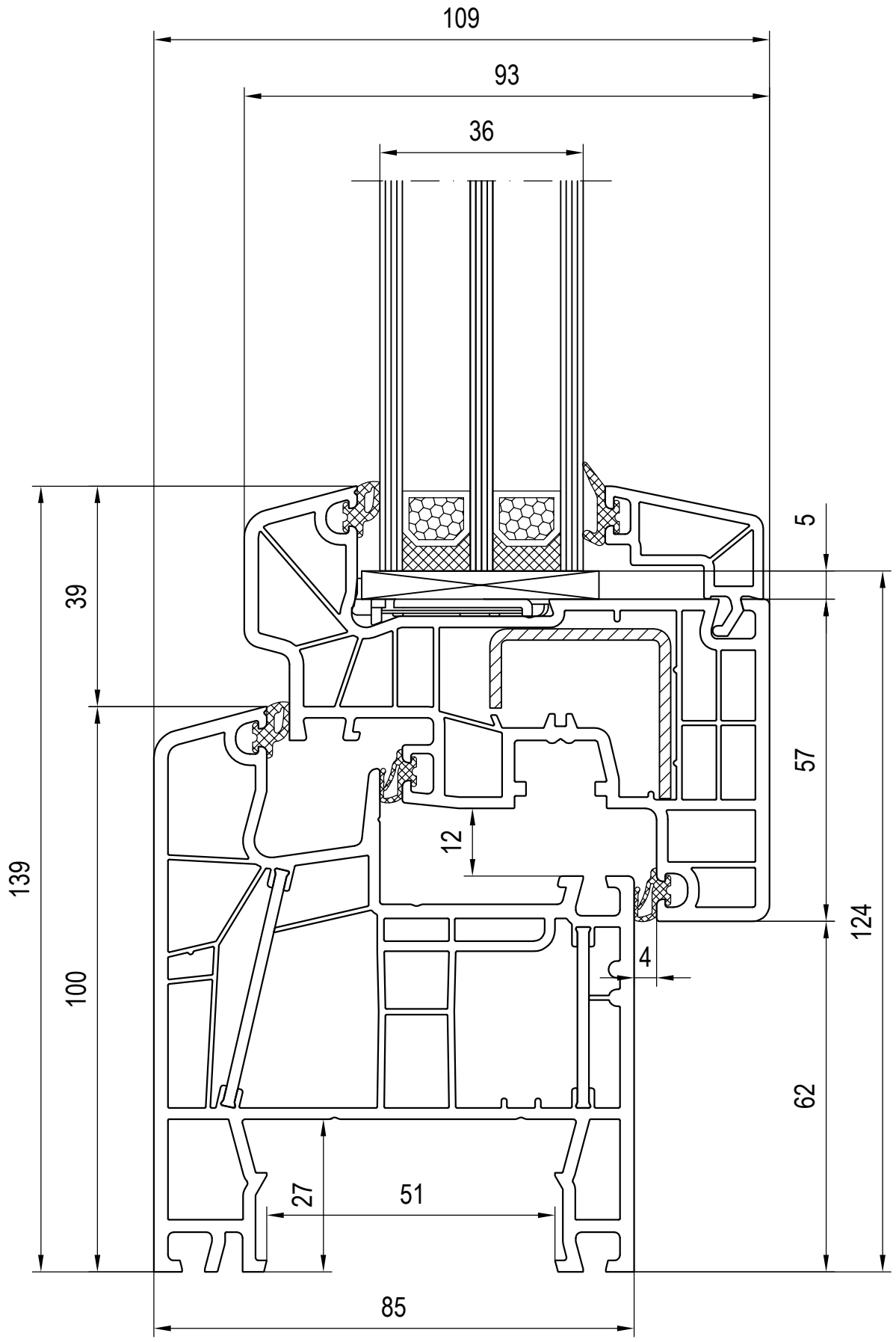
109
93
36
5
39
57
12
139
124
4
100
62
27
51
85

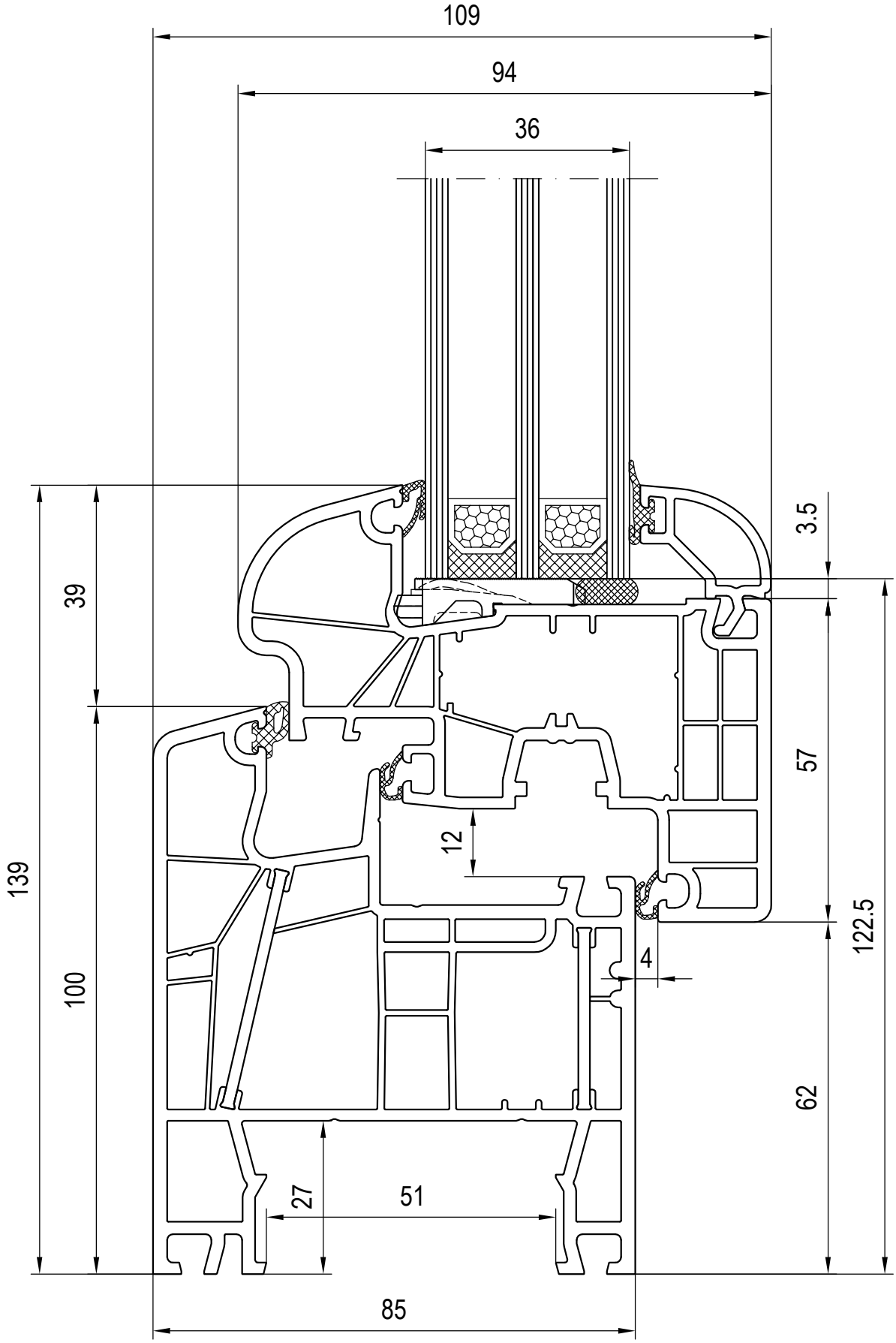
109
94
36
3.5
39
57
12
139
122.5
4
100
62
27
51
85

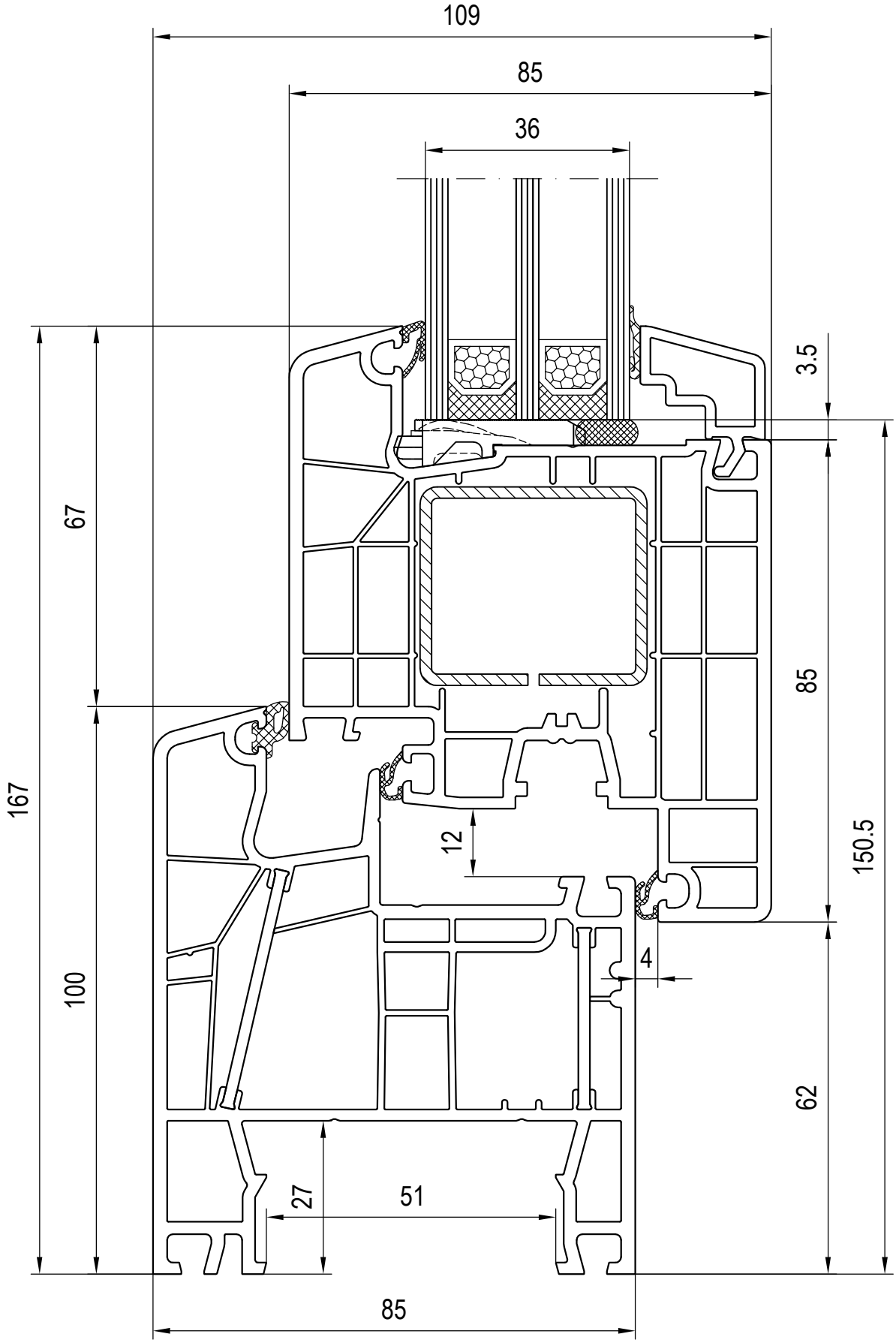
109
85
36
3.5
67
85
167
12
150.5
4
100
62
27
51
85

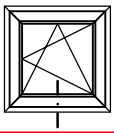

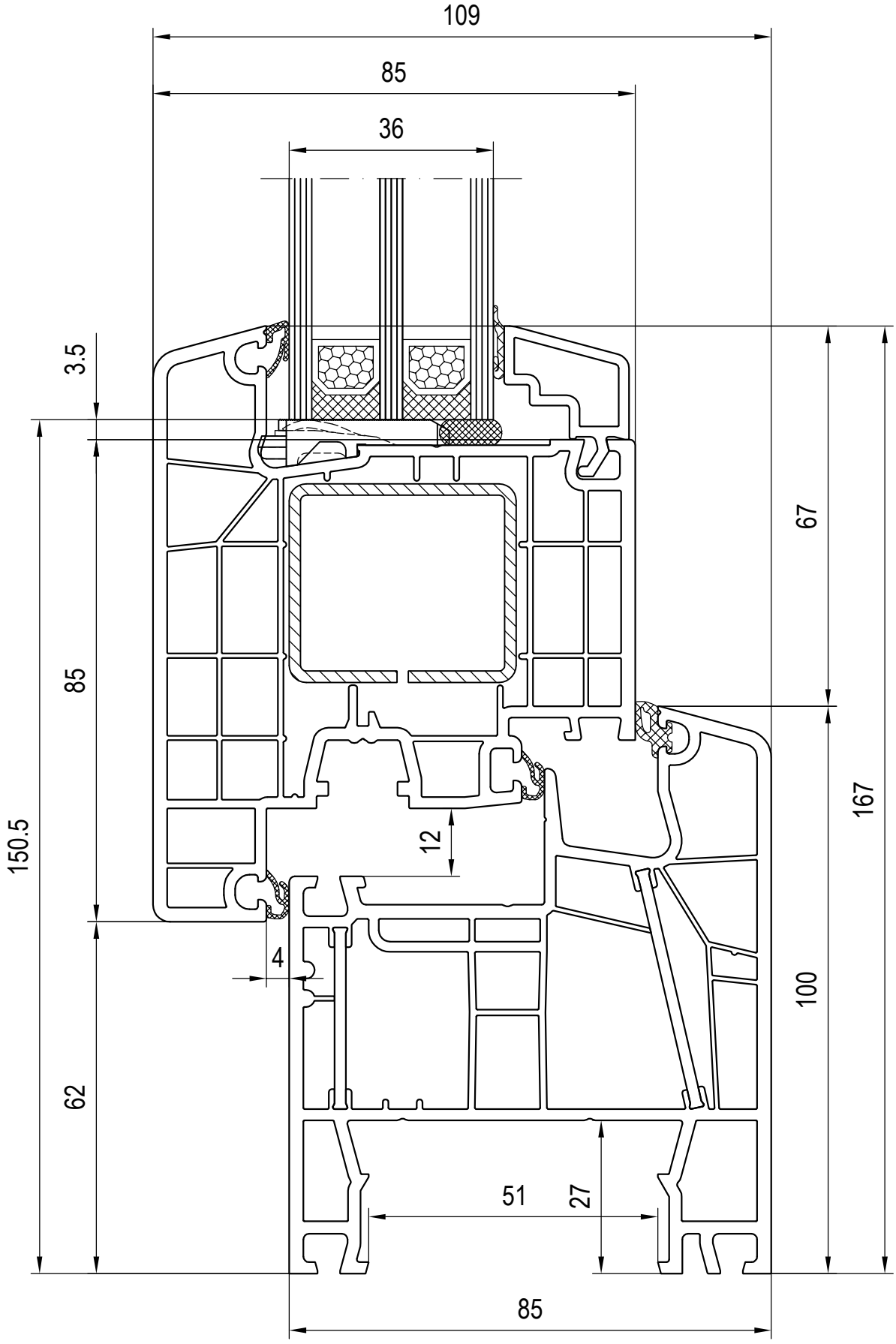
109
85
36
3.5
85
150.5
62
12
4
67
167
100
51
27
85

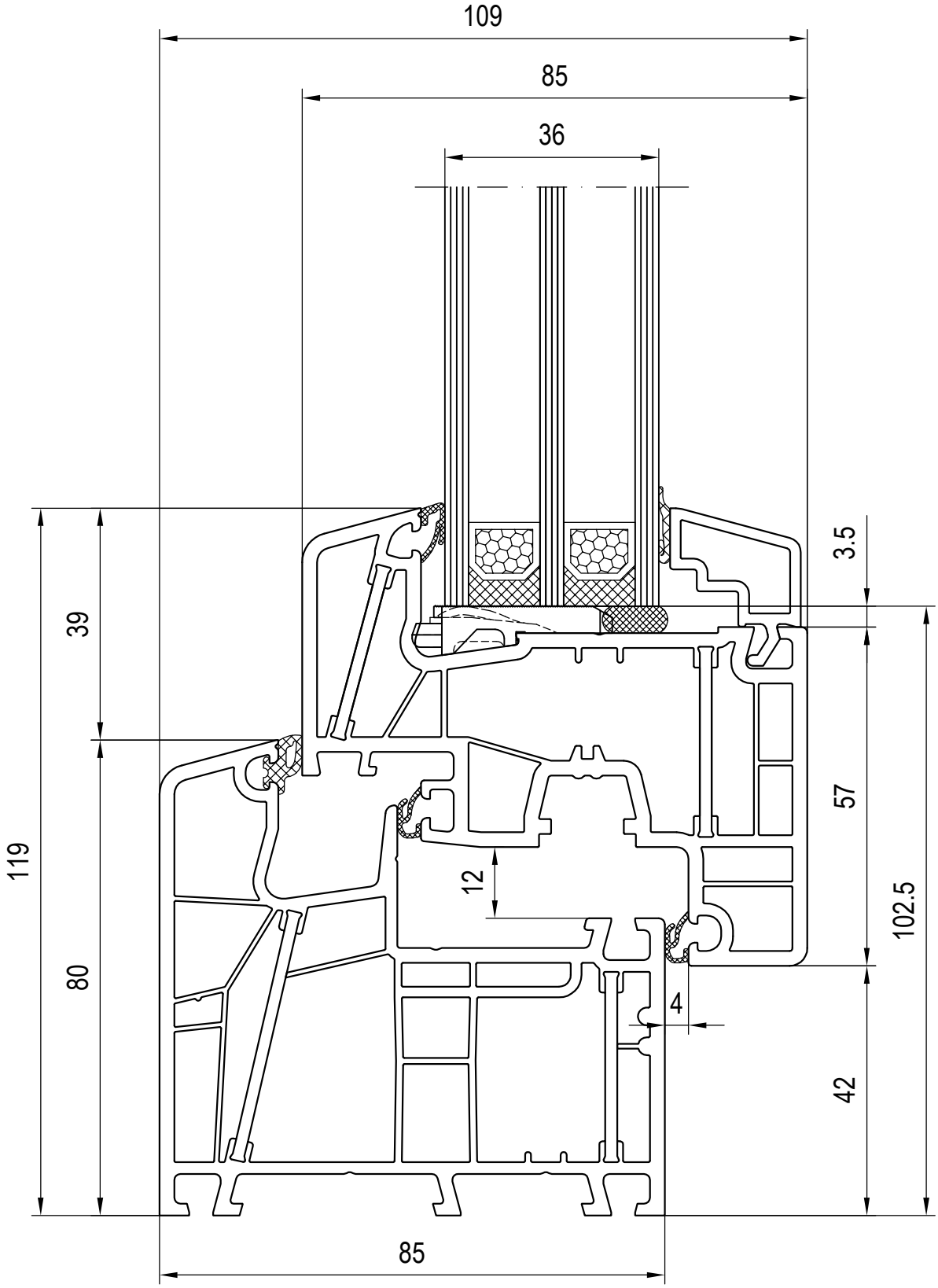
109
85
36
3.5
39
57
119
12
102.5
80
4
42
85

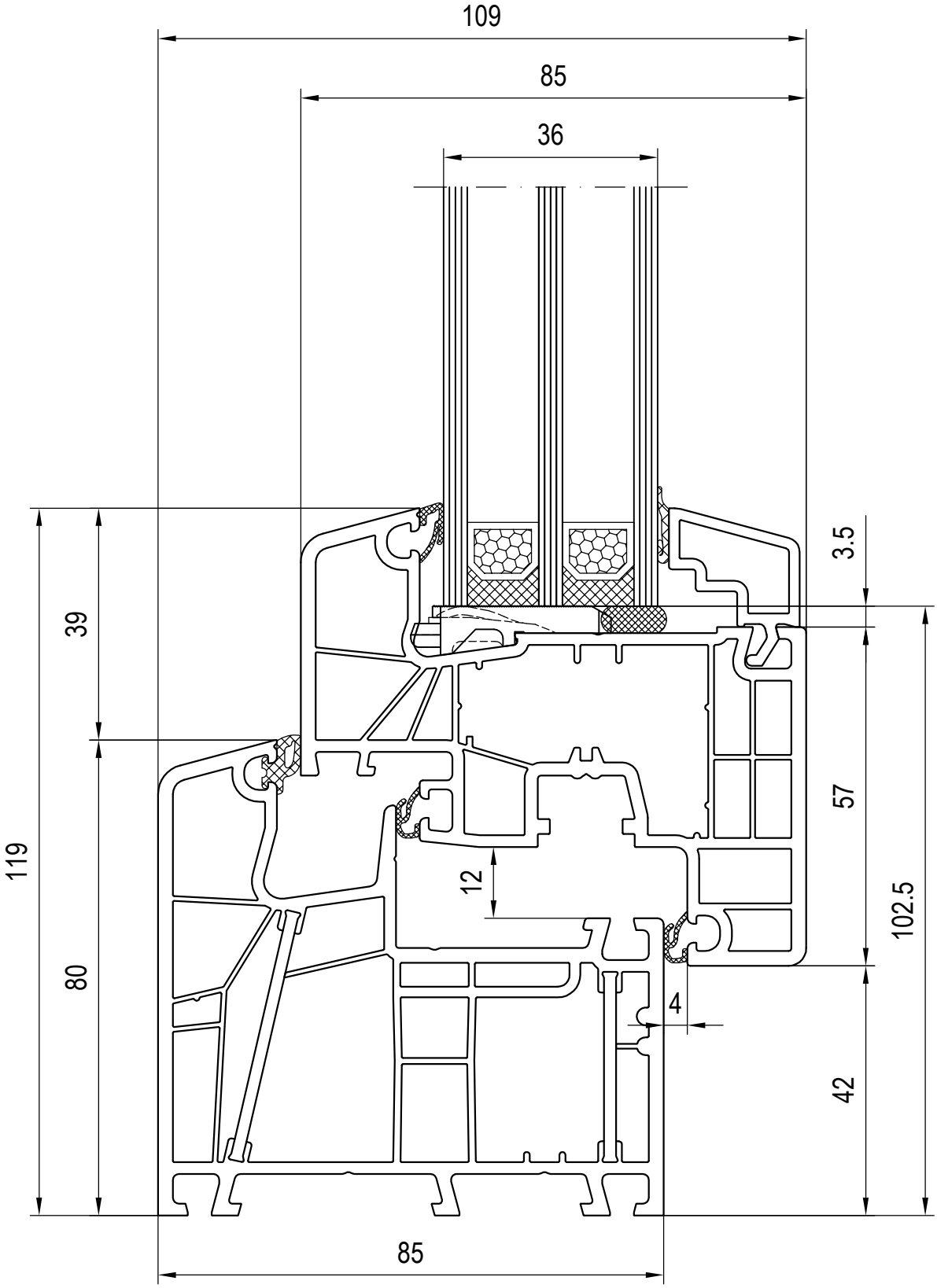
109
85
36
3.5
39
57
119
12
102.5
80
4
42
85

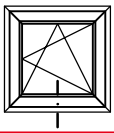

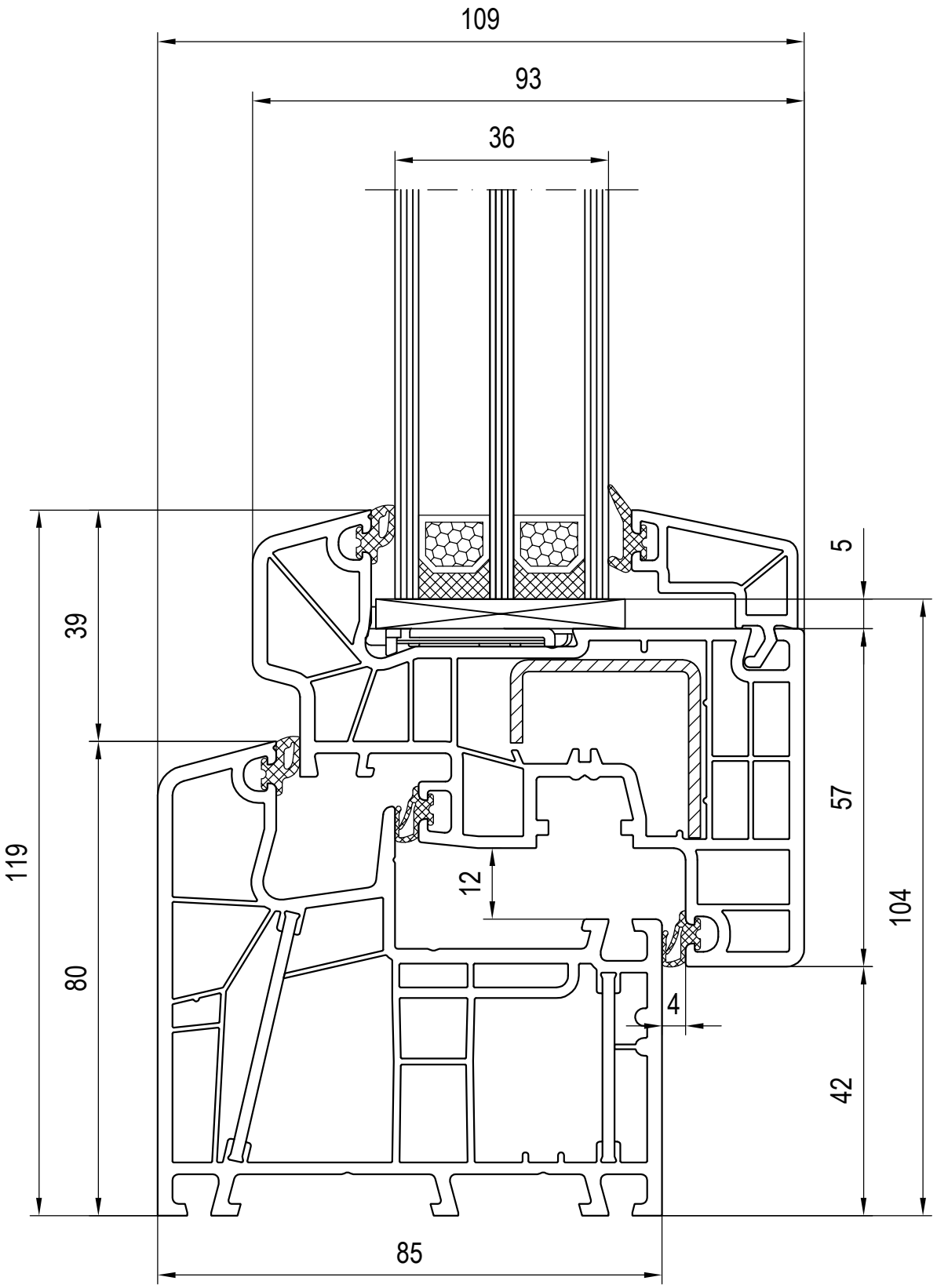
109
93
36
5
39
57
119
12
104
80
4
42
85

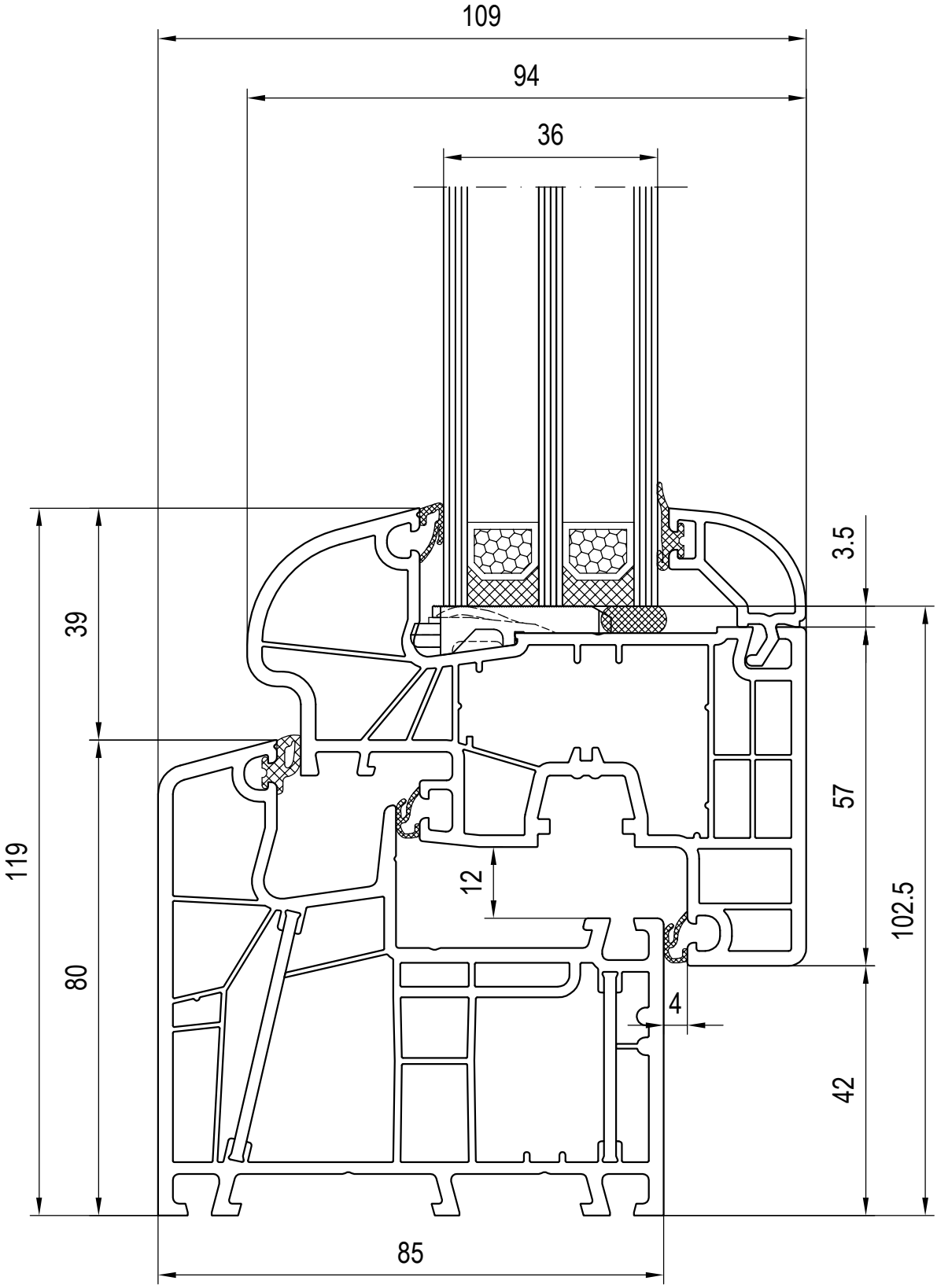
109
94
36
3.5
39
119
80
57
102.5
12
4
42
85

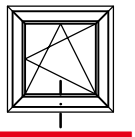

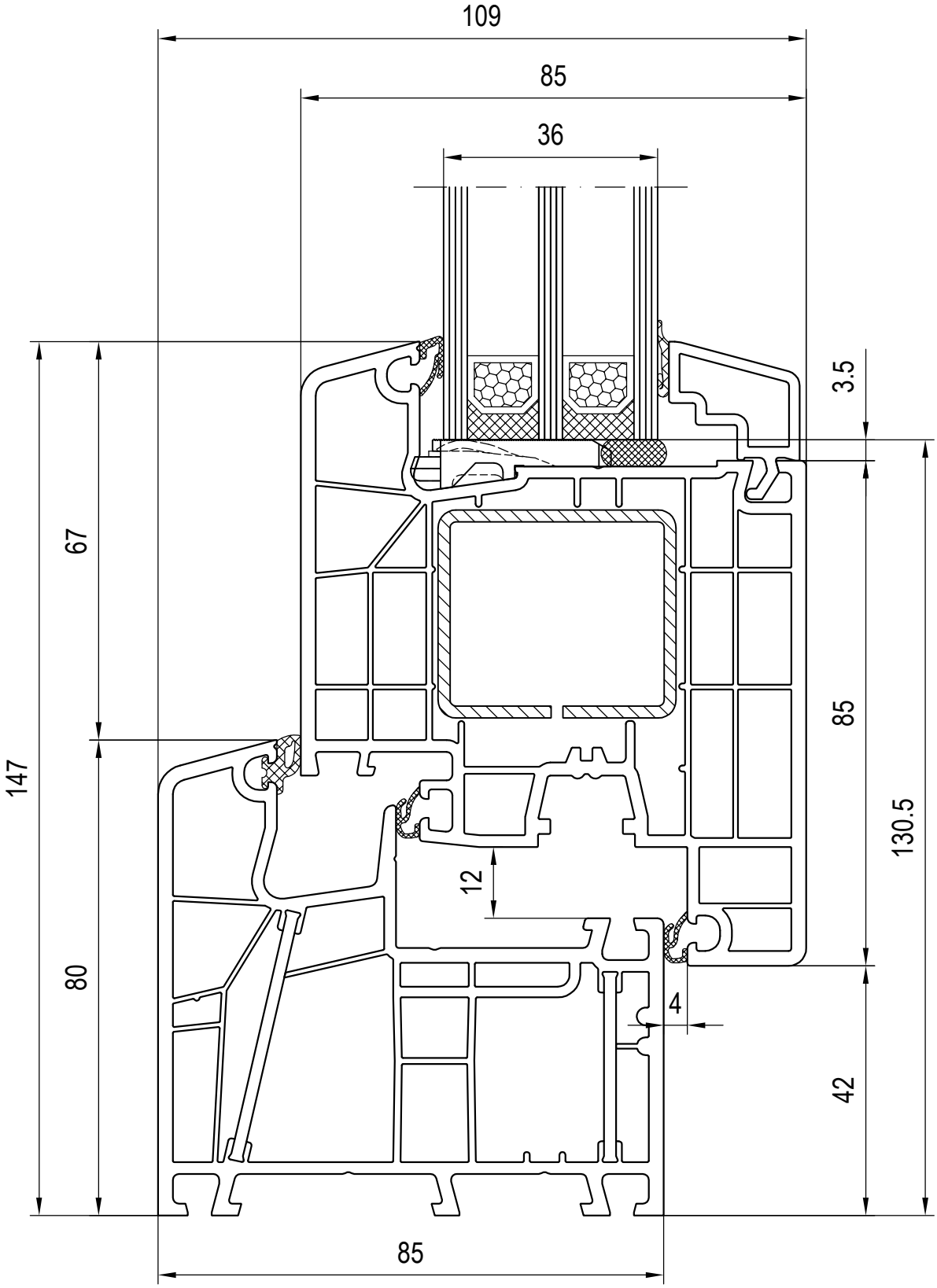
109
85
36
3.5
67
147
85
130.5
12
80
4
42
85

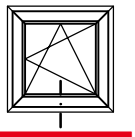

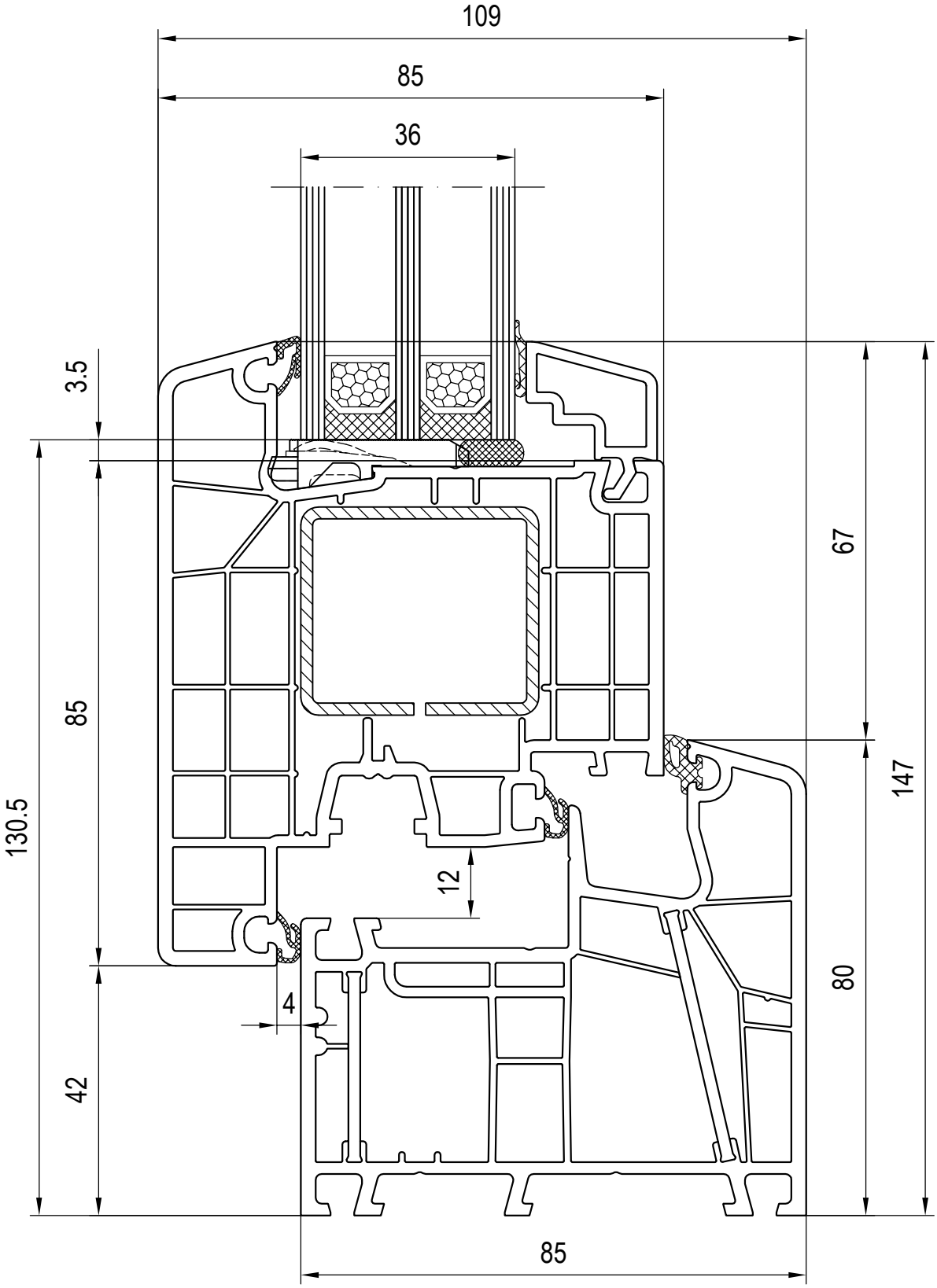
109
85
36
3.5
85
130.5
42
4
12
67
147
80
85

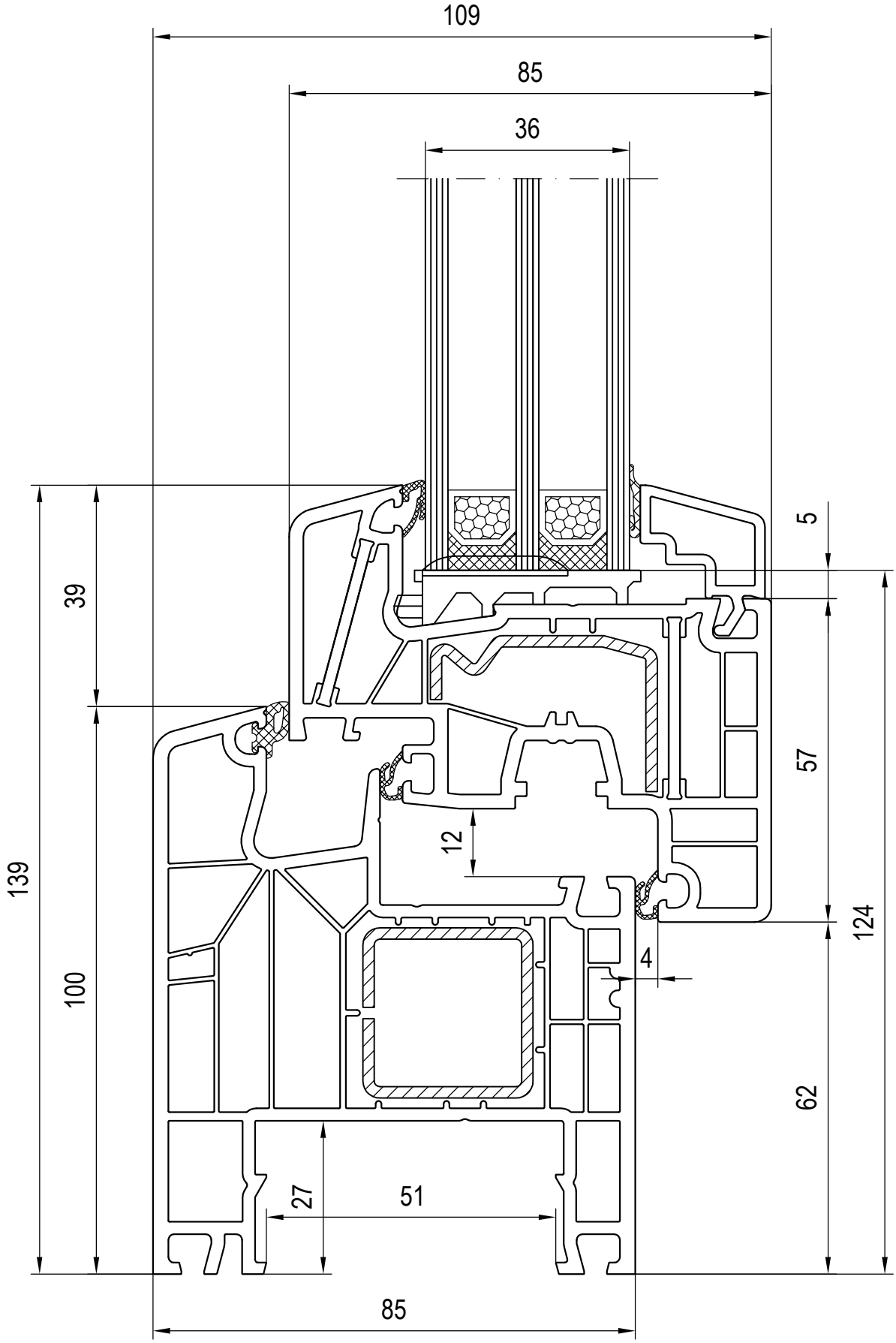
109
85
36
5
39
57
12
139
124
4
100
62
27
51
85

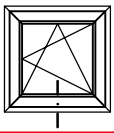

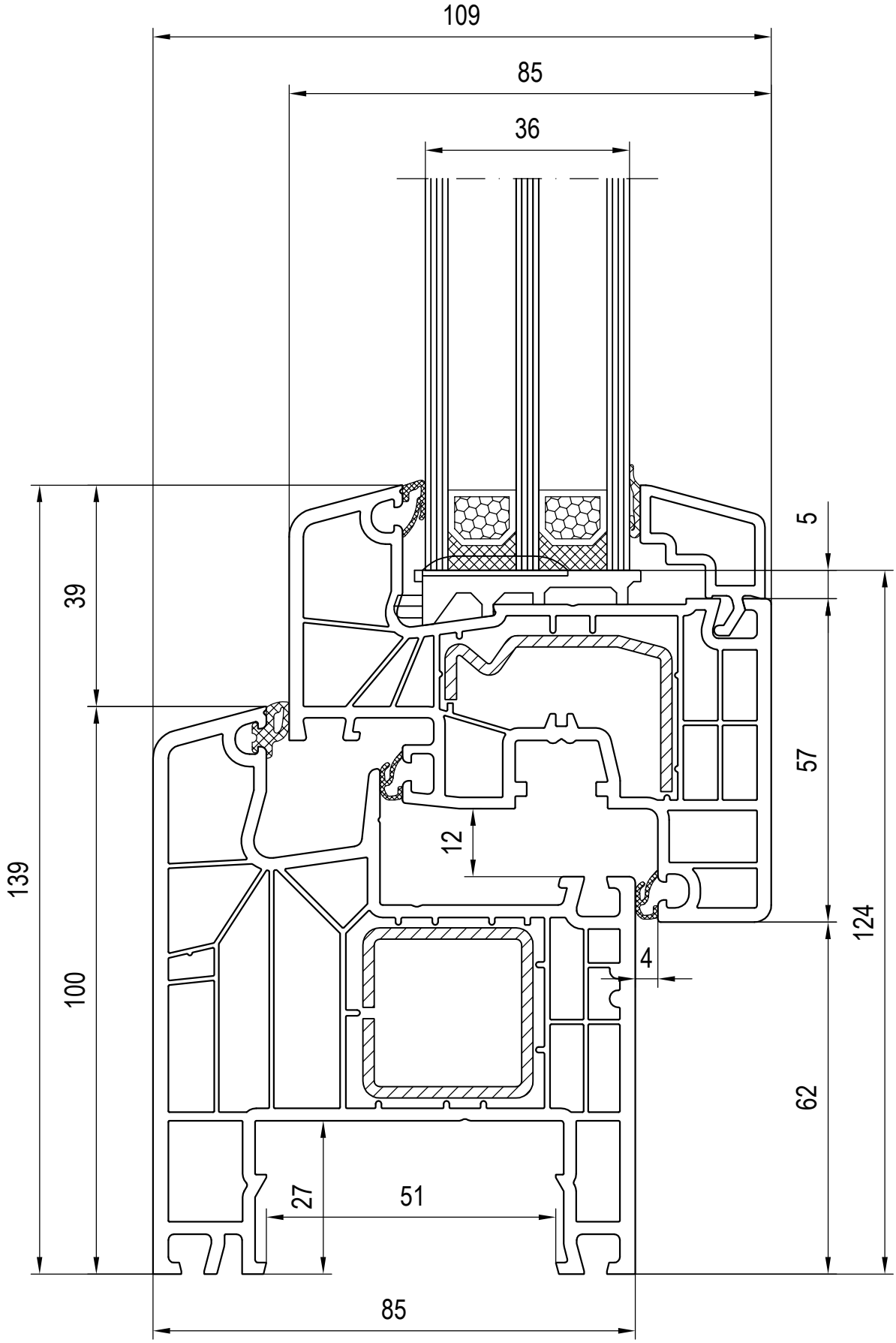
109
85
36
5
39
57
12
139
124
4
100
62
27
51
85

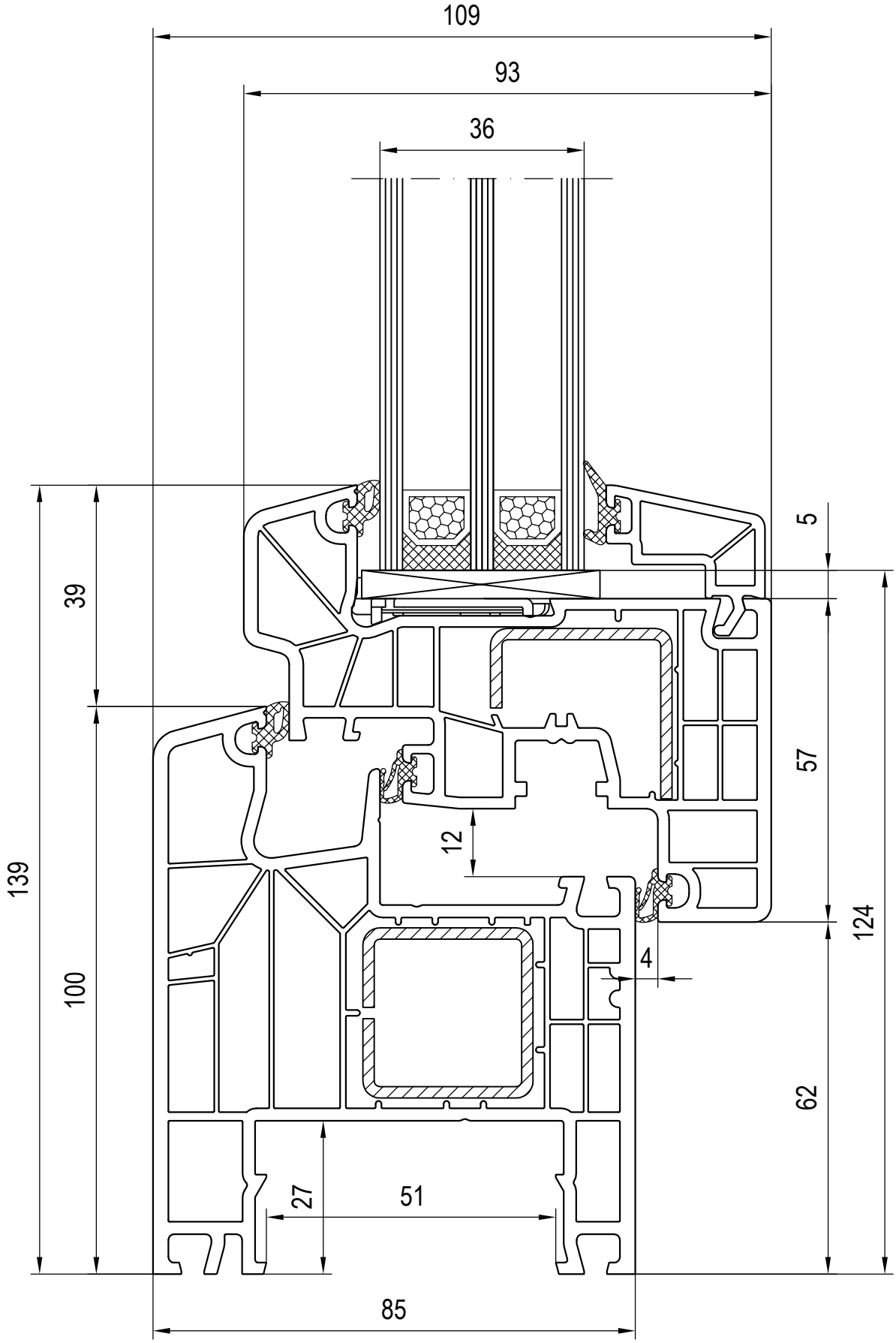
109
93
36
5
39
57
12
139
124
4
100
62
27
51
85

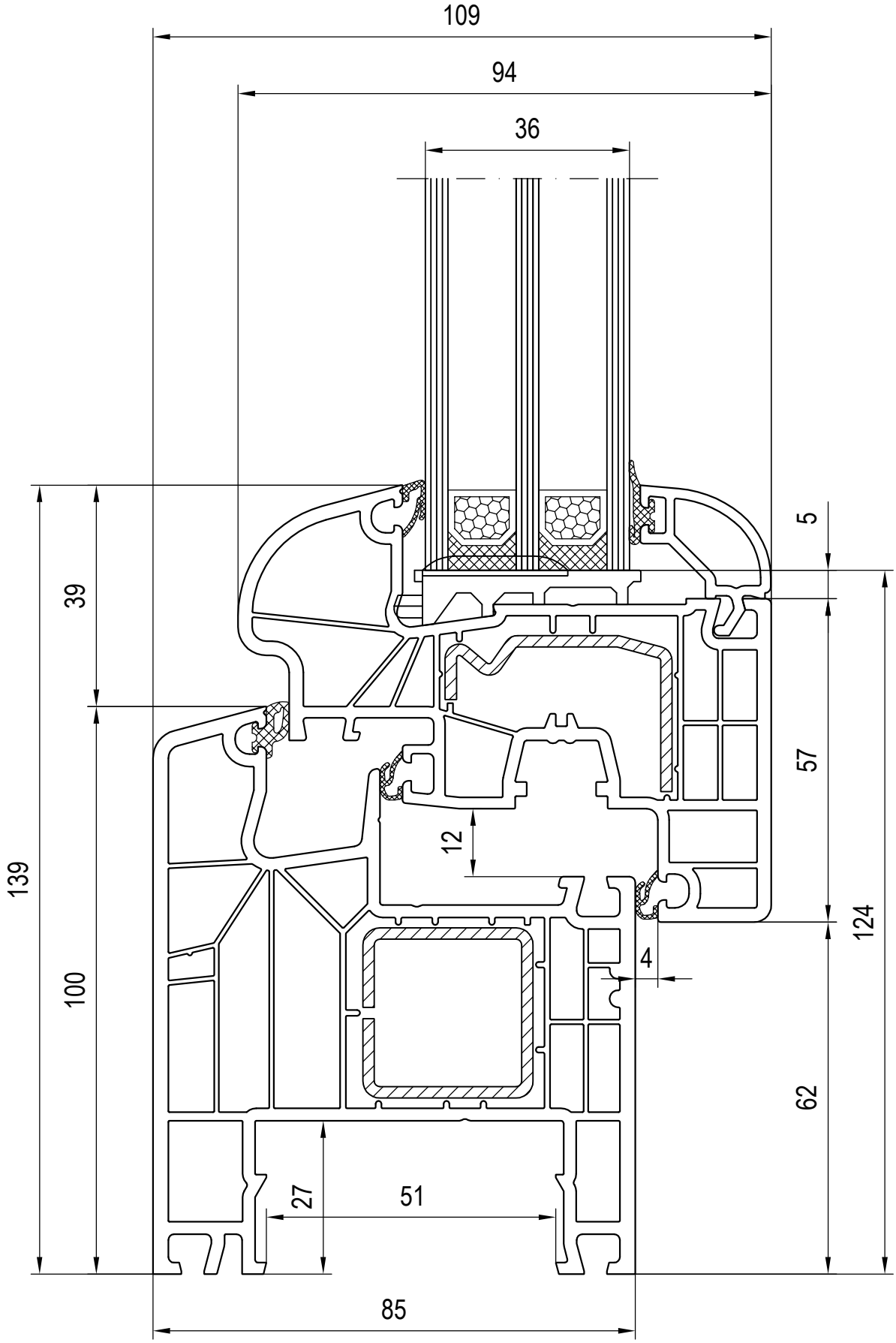
109
94
36
5
39
57
12
139
124
4
100
62
27
51
85

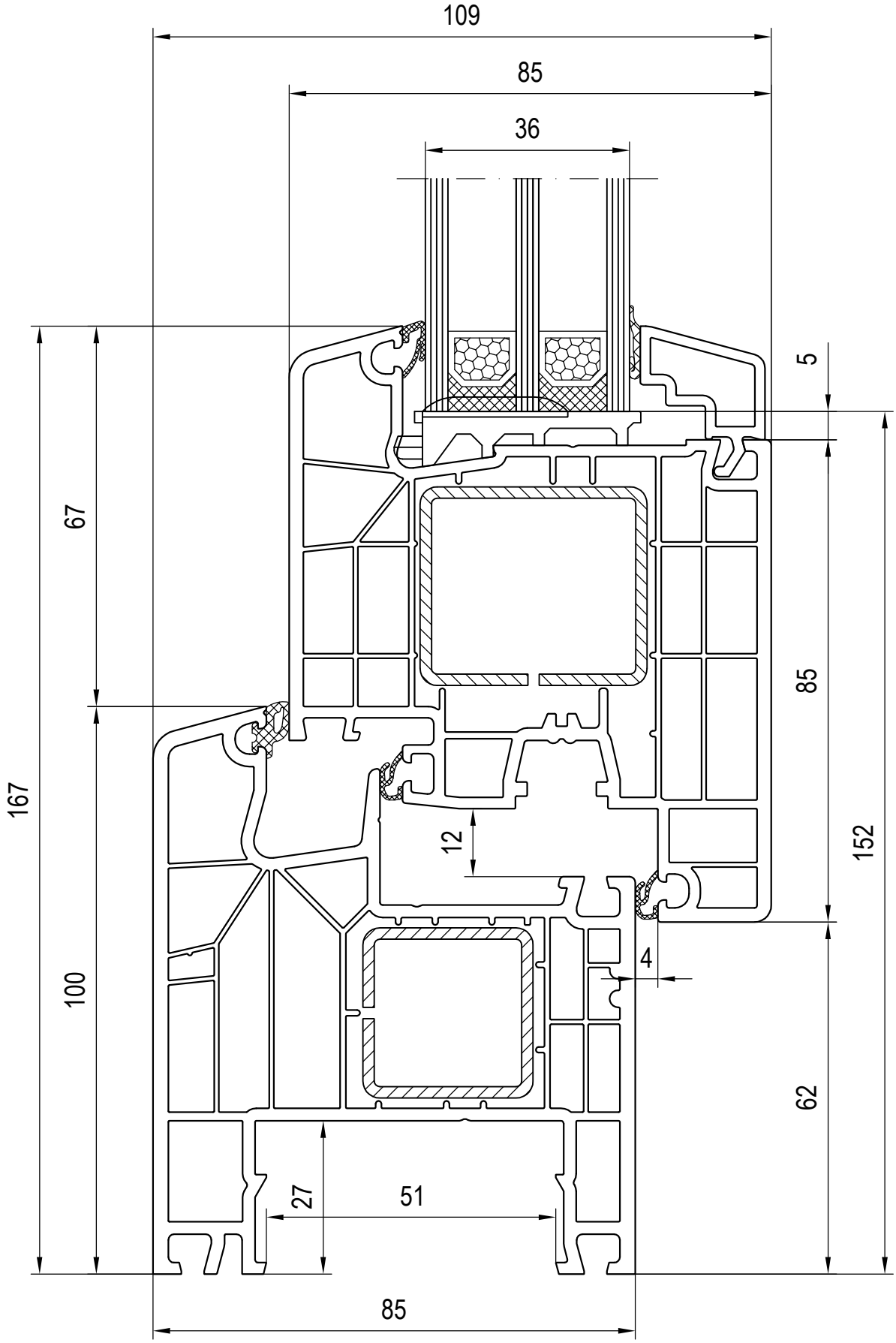
109
85
36
5
67
85
167
12
152
4
100
62
27
51
85

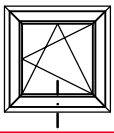

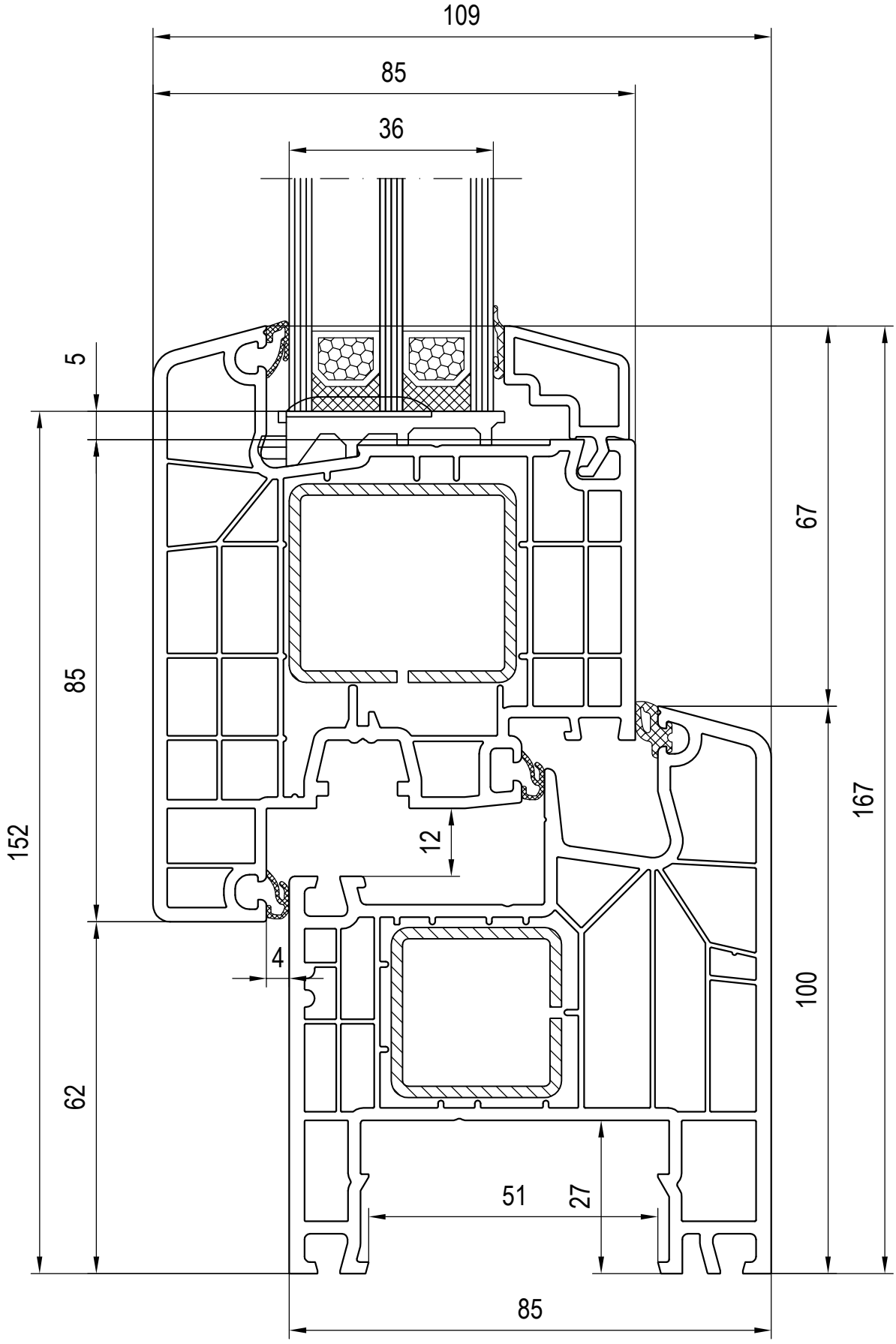
109
85
36
5
85
152
62
4
12
67
167
100
51
27
85

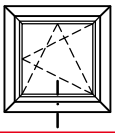

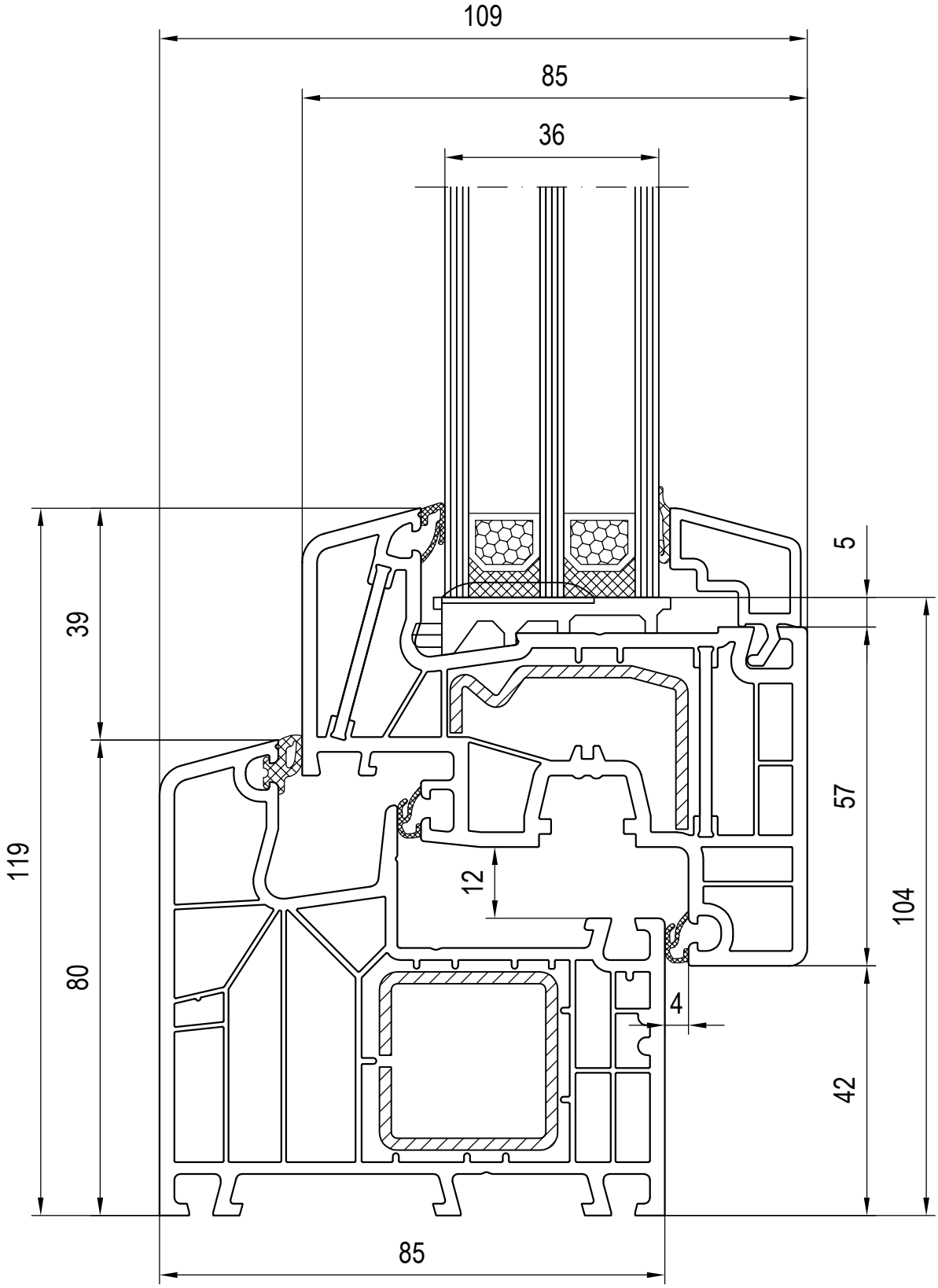
109
85
36
5
39
57
119
12
104
80
4
42
85

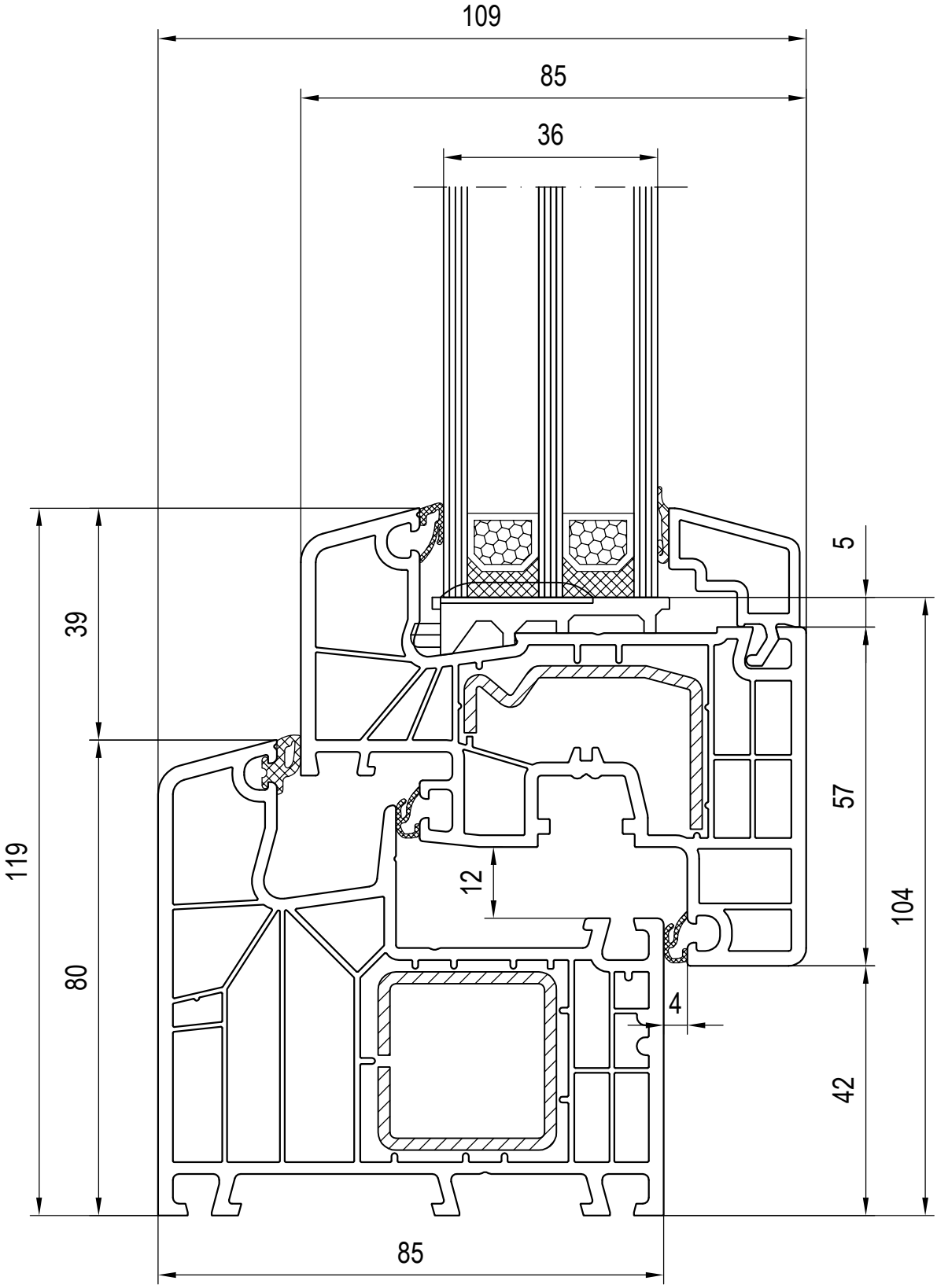
109
85
36
5
39
57
119
12
104
80
4
42
85

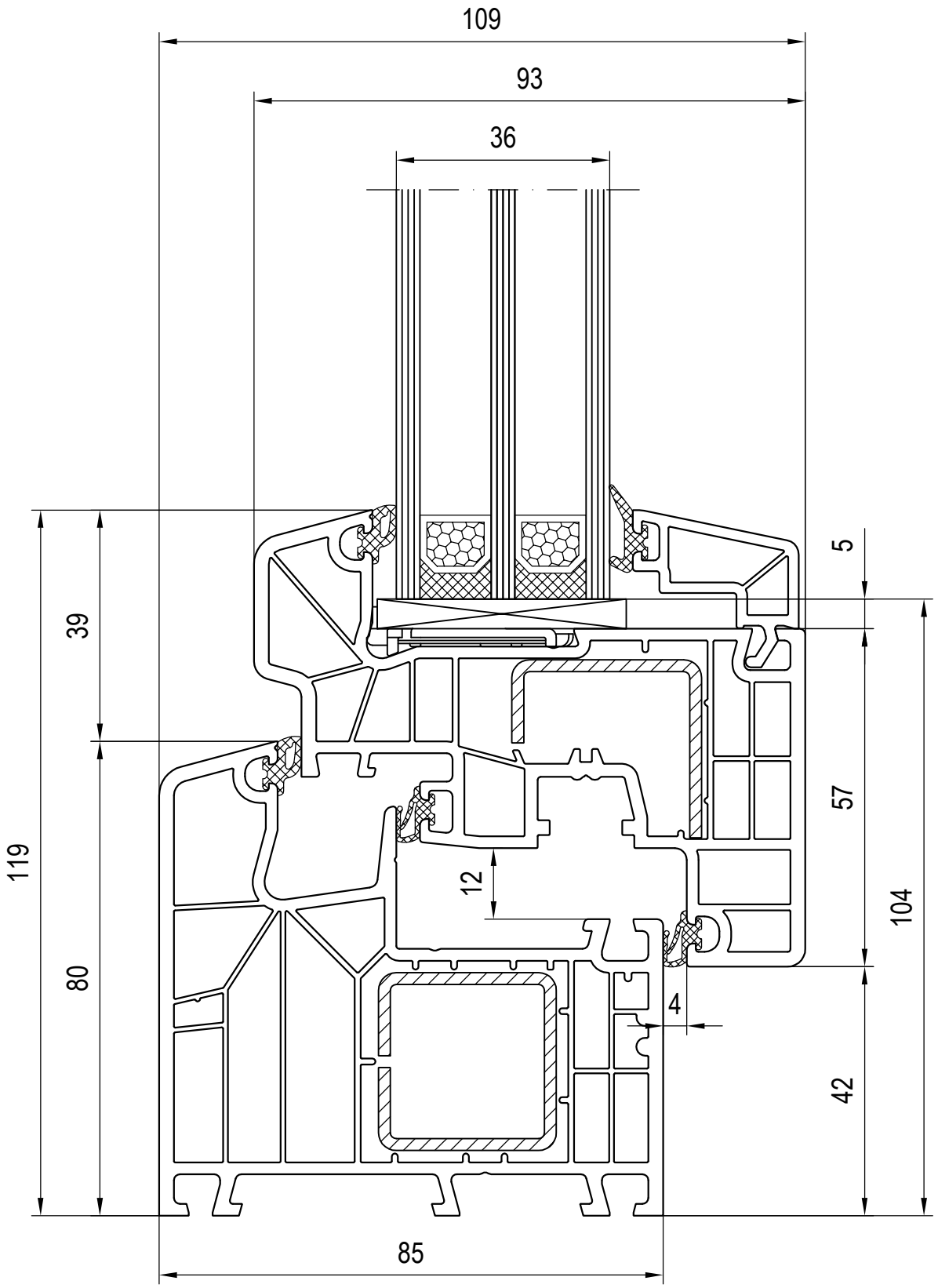
109
93
36
5
39
57
119
12
104
80
4
42
85

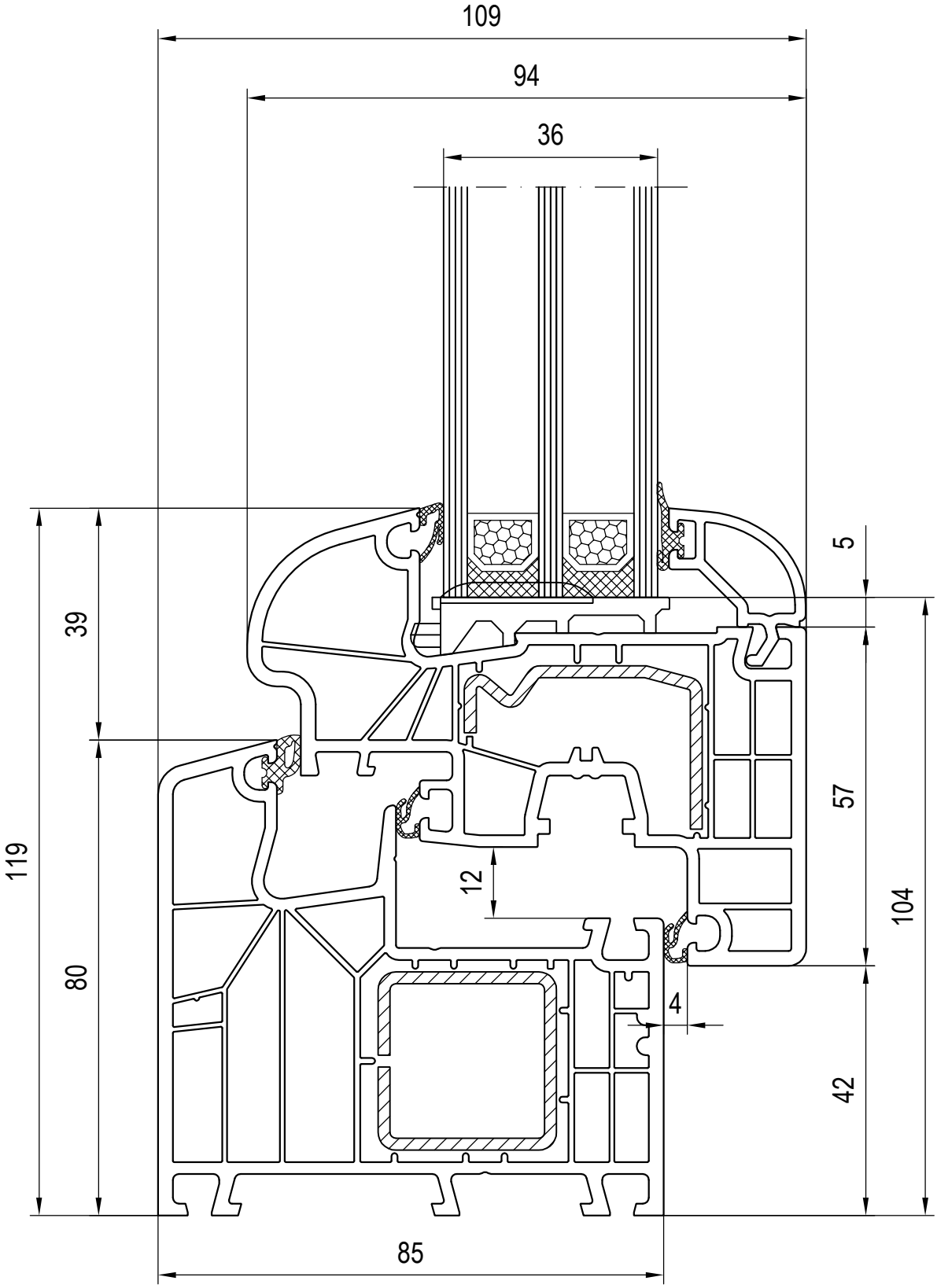
109
94
36
5
39
57
119
12
104
80
4
42
85

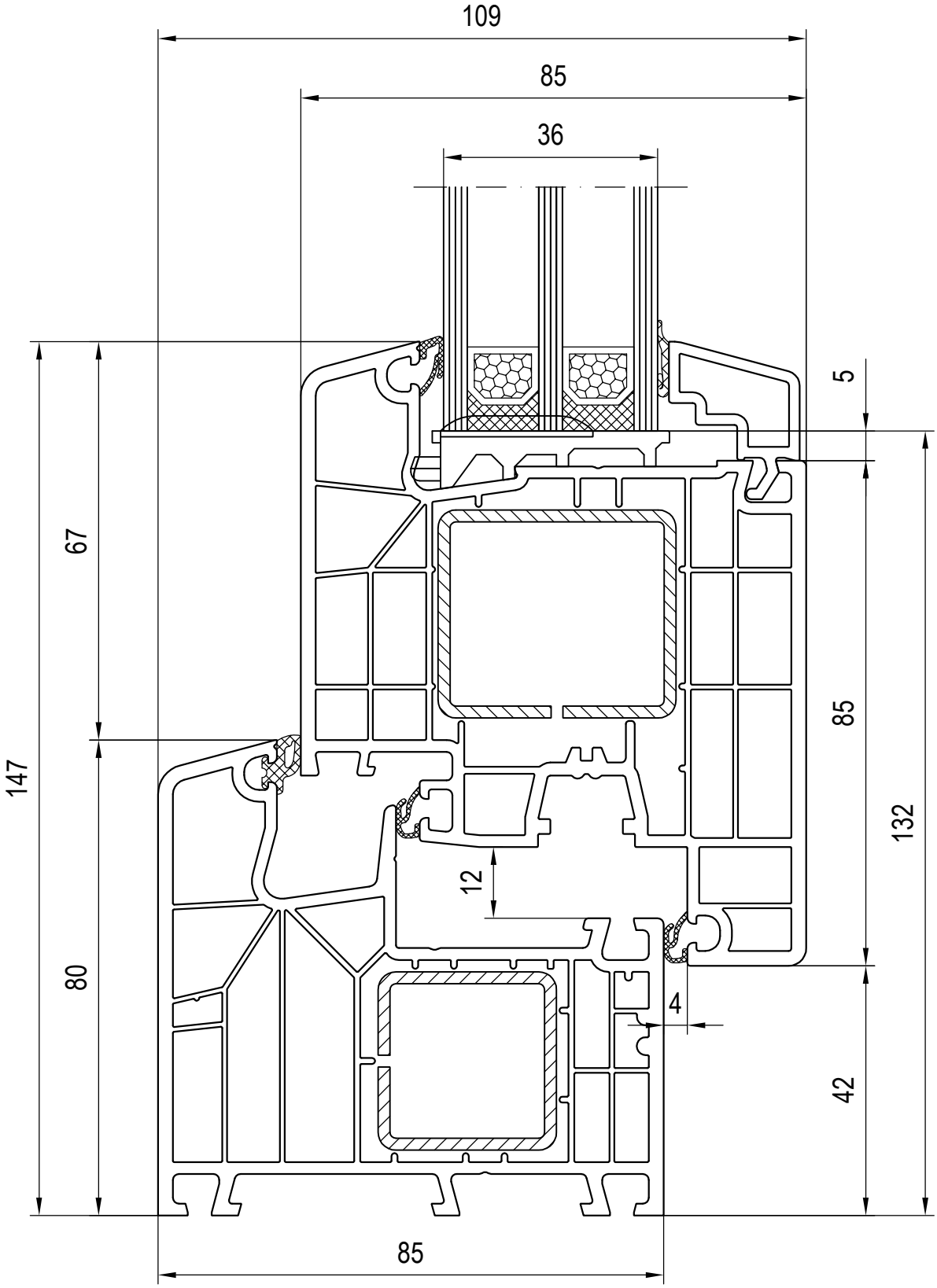
109
85
36
5
67
85
147
132
12
80
4
42
85

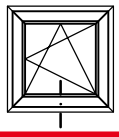

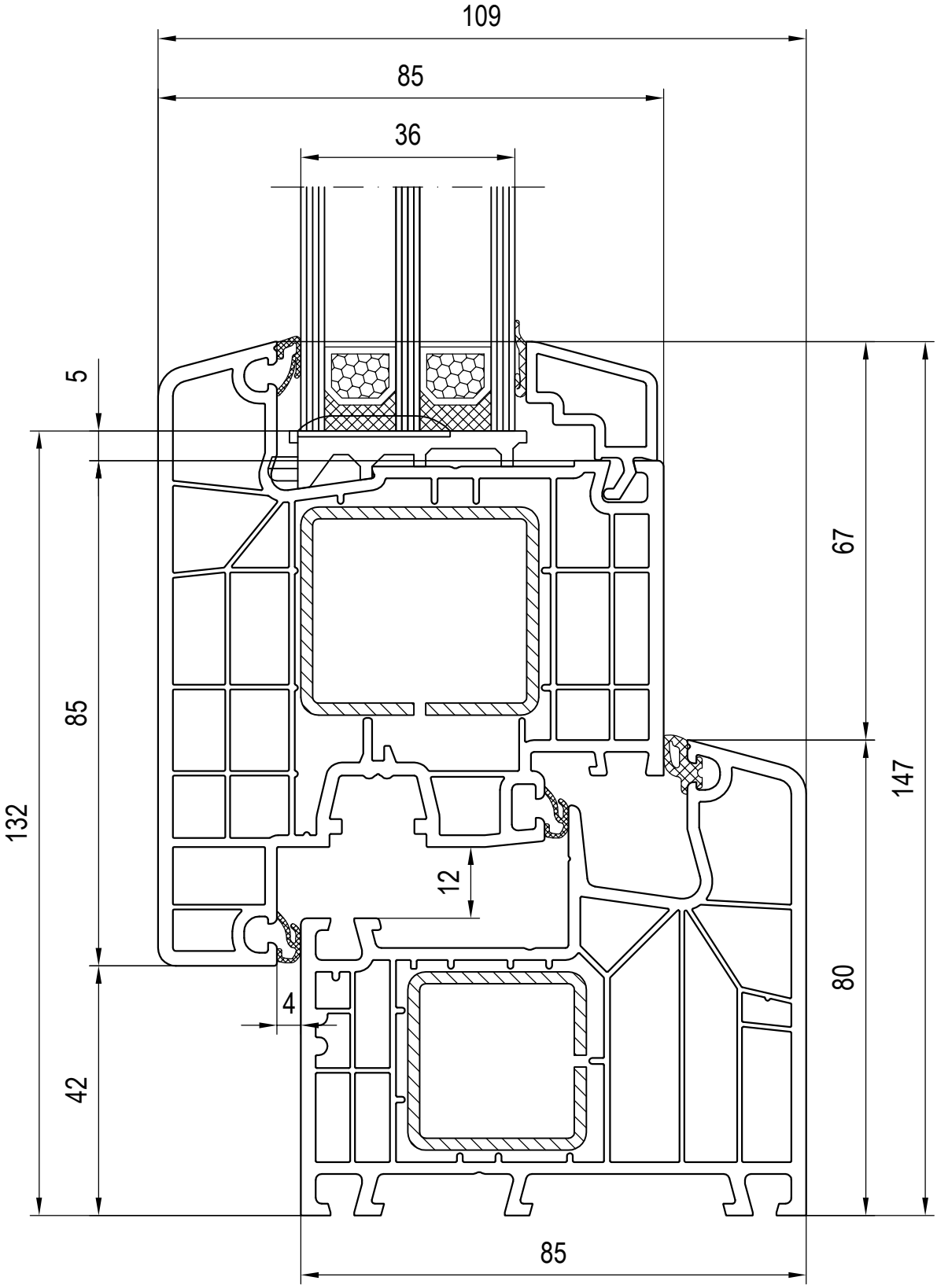
109
85
36
5
85
132
42
4
12
67
147
80
85

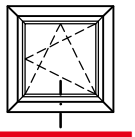

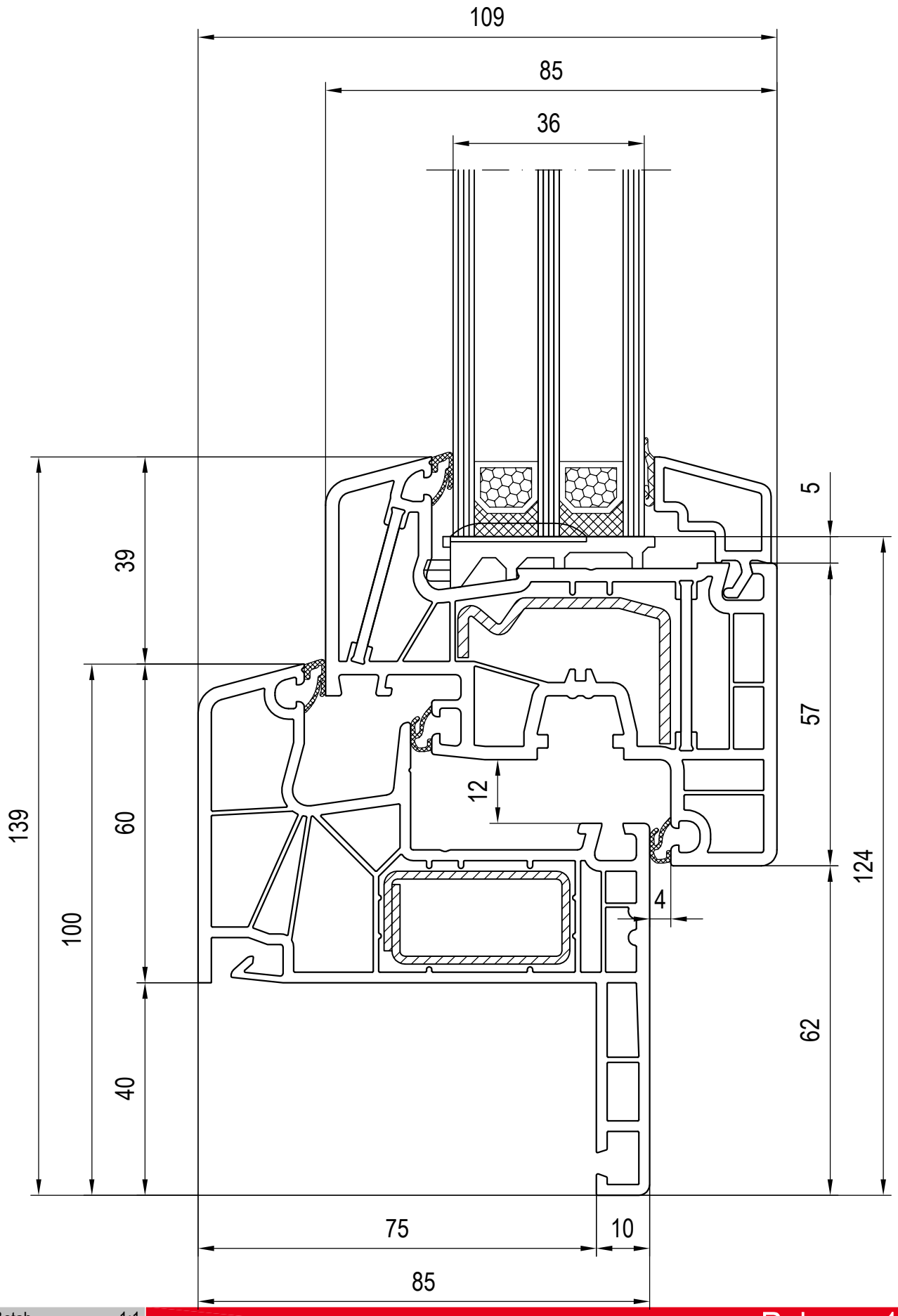
109
85
36
5
39
57
12
139
60
124
4
100
62
40
75
10
85

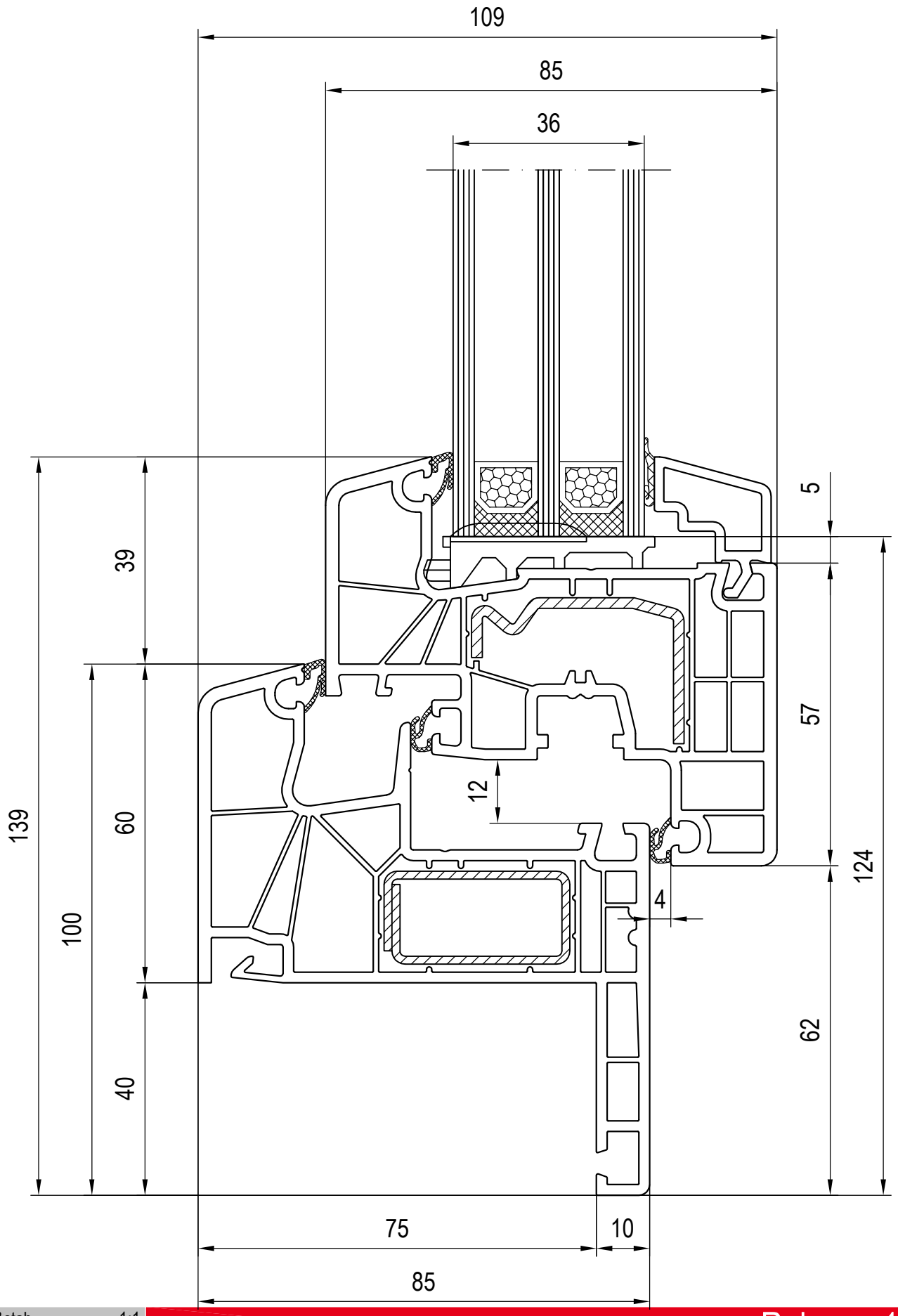
109
85
36
5
39
57
12
139
60
124
4
100
62
40
75
10
85

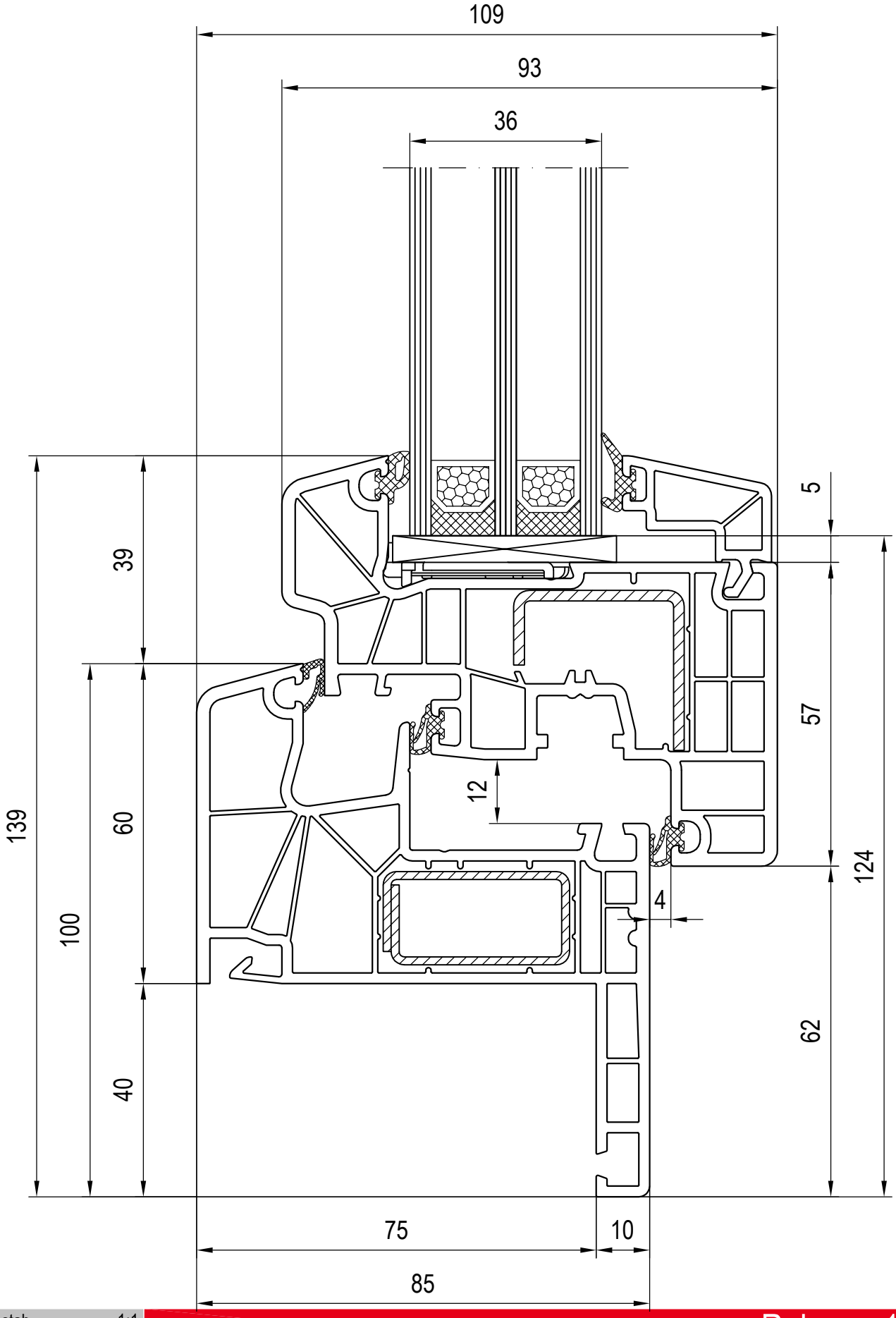
109
93
36
5
39
57
12
139
60
124
4
100
62
40
75
10
85

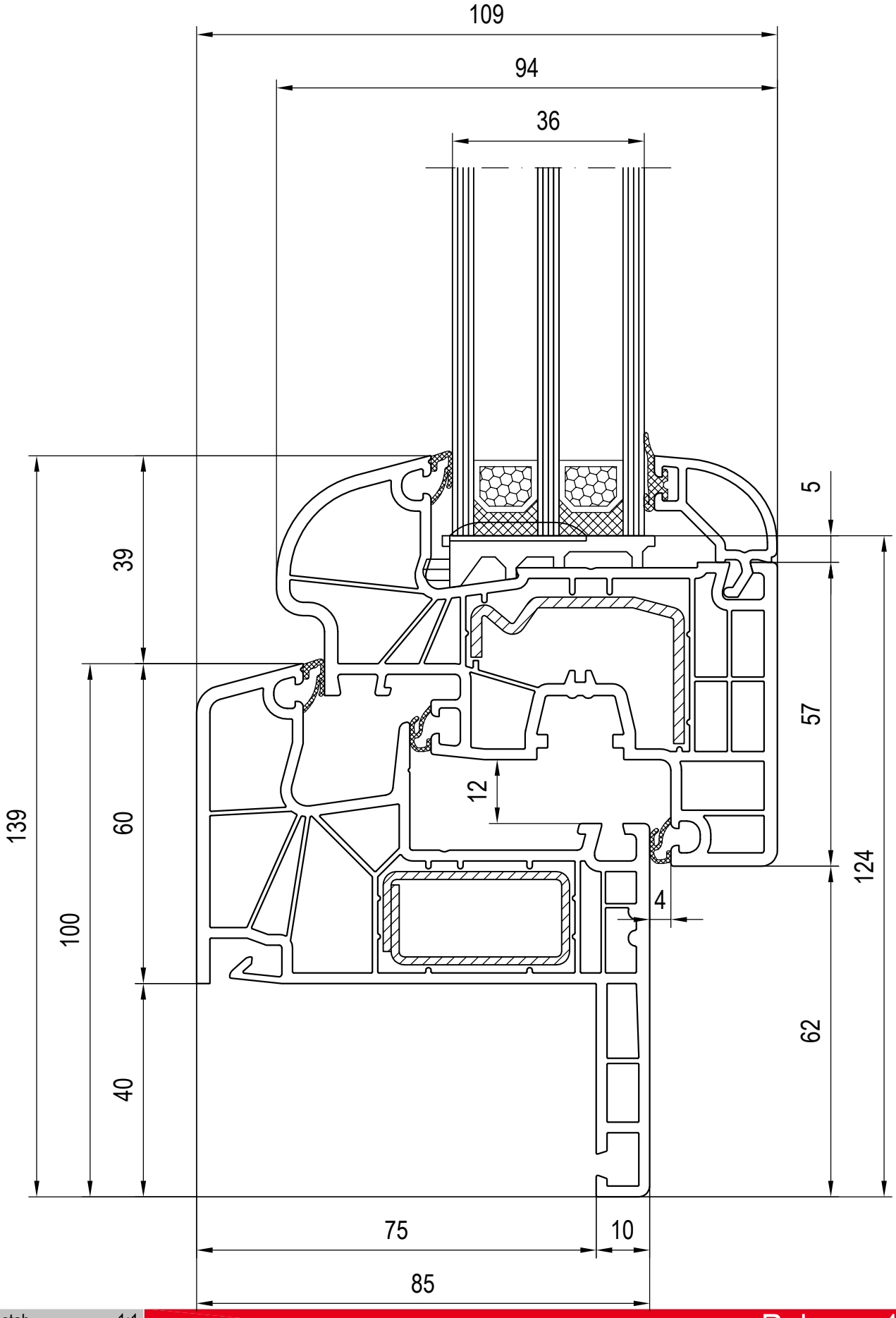
109
94
36
5
39
57
12
139
60
124
4
100
62
40
75
10
85

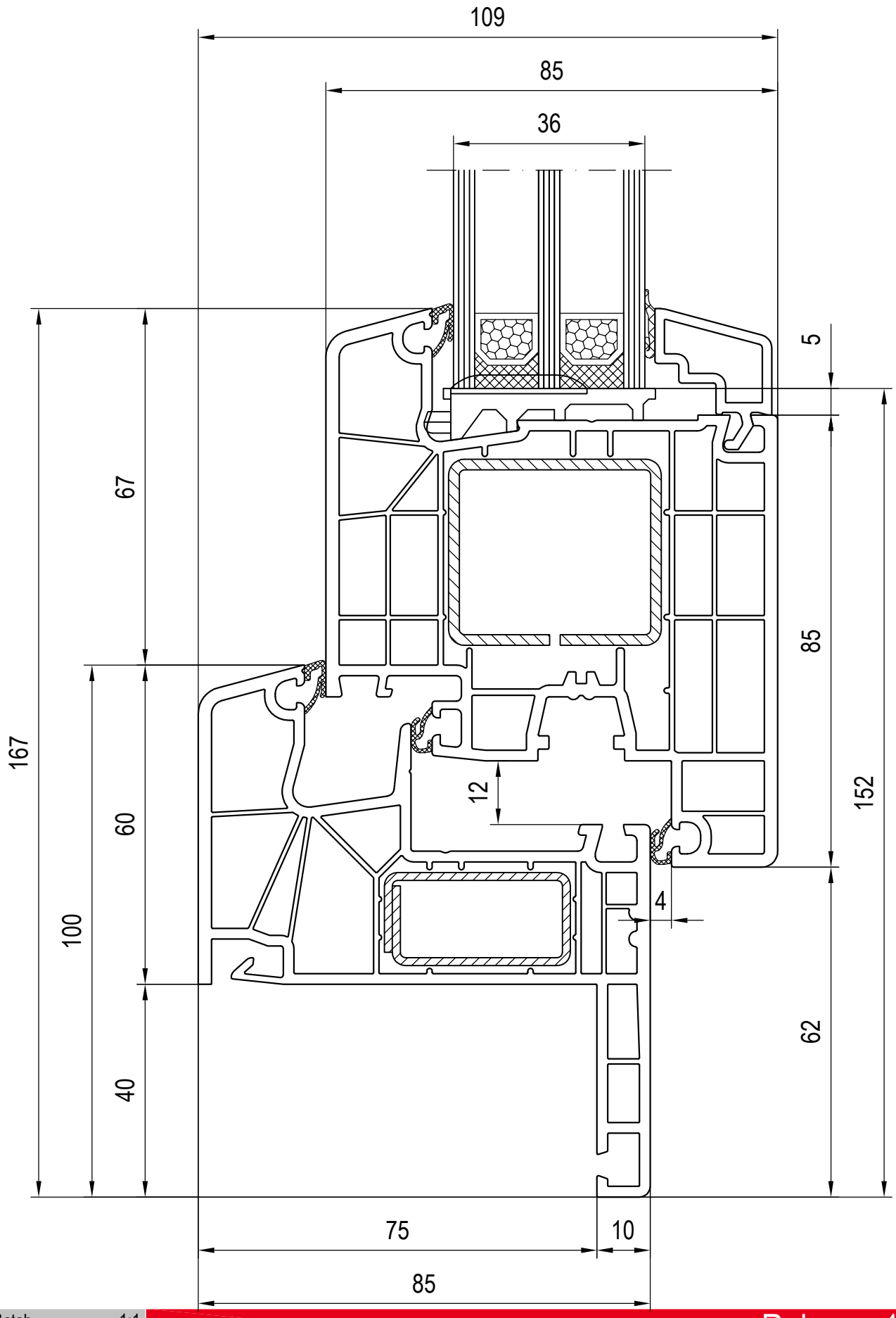

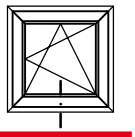

Maßstab 1:1
03_D_01_8*
de Technische Änderungen und Irrtümer vorbehalten!

Kombinationen: Rahmen - Flügel
120636/120666 Glasleiste

Rahmen 180x15
Flügel 180x30

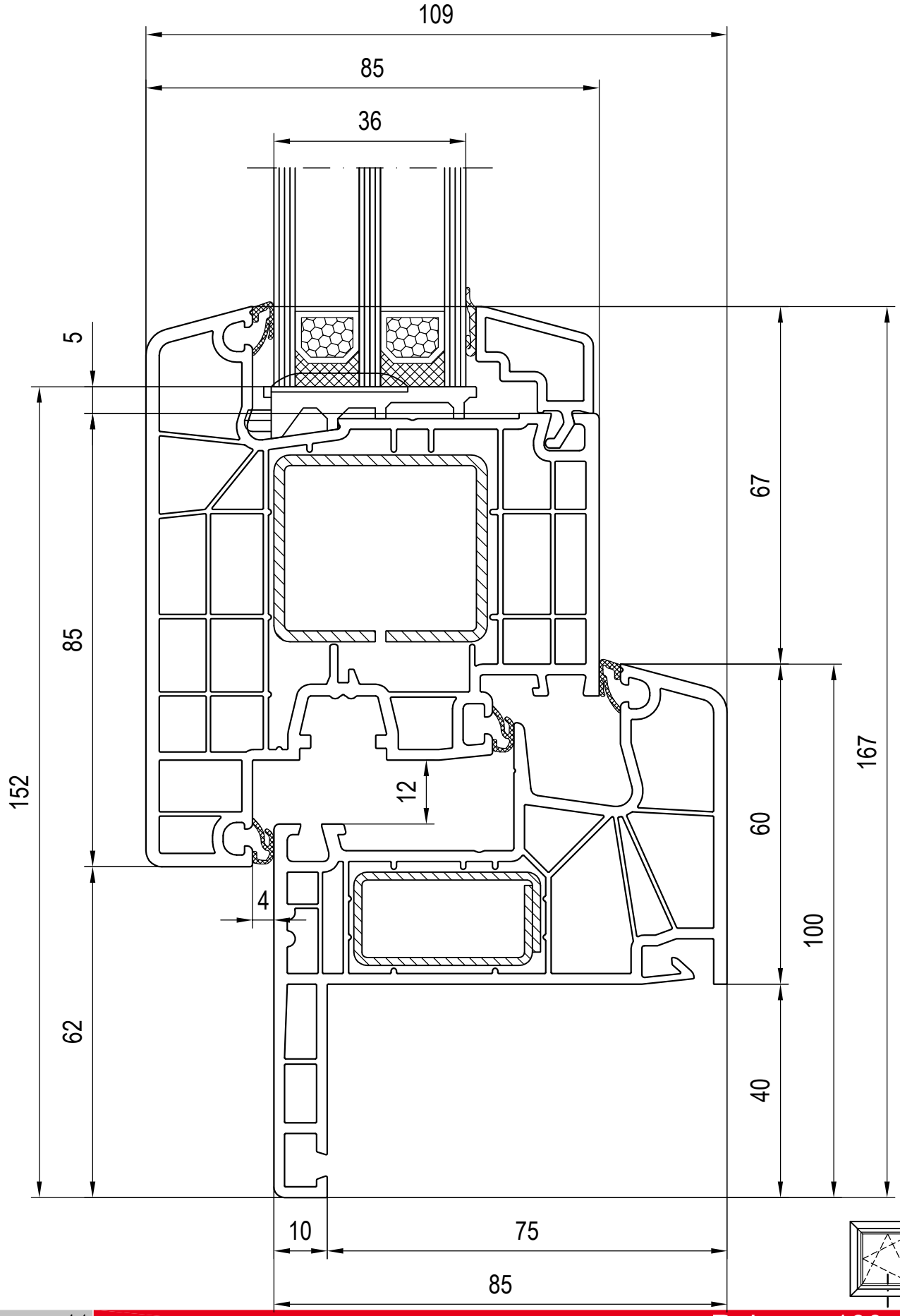
109
85
36
5
85
152
62
4
12
67
60
100
40
167
10
75
85

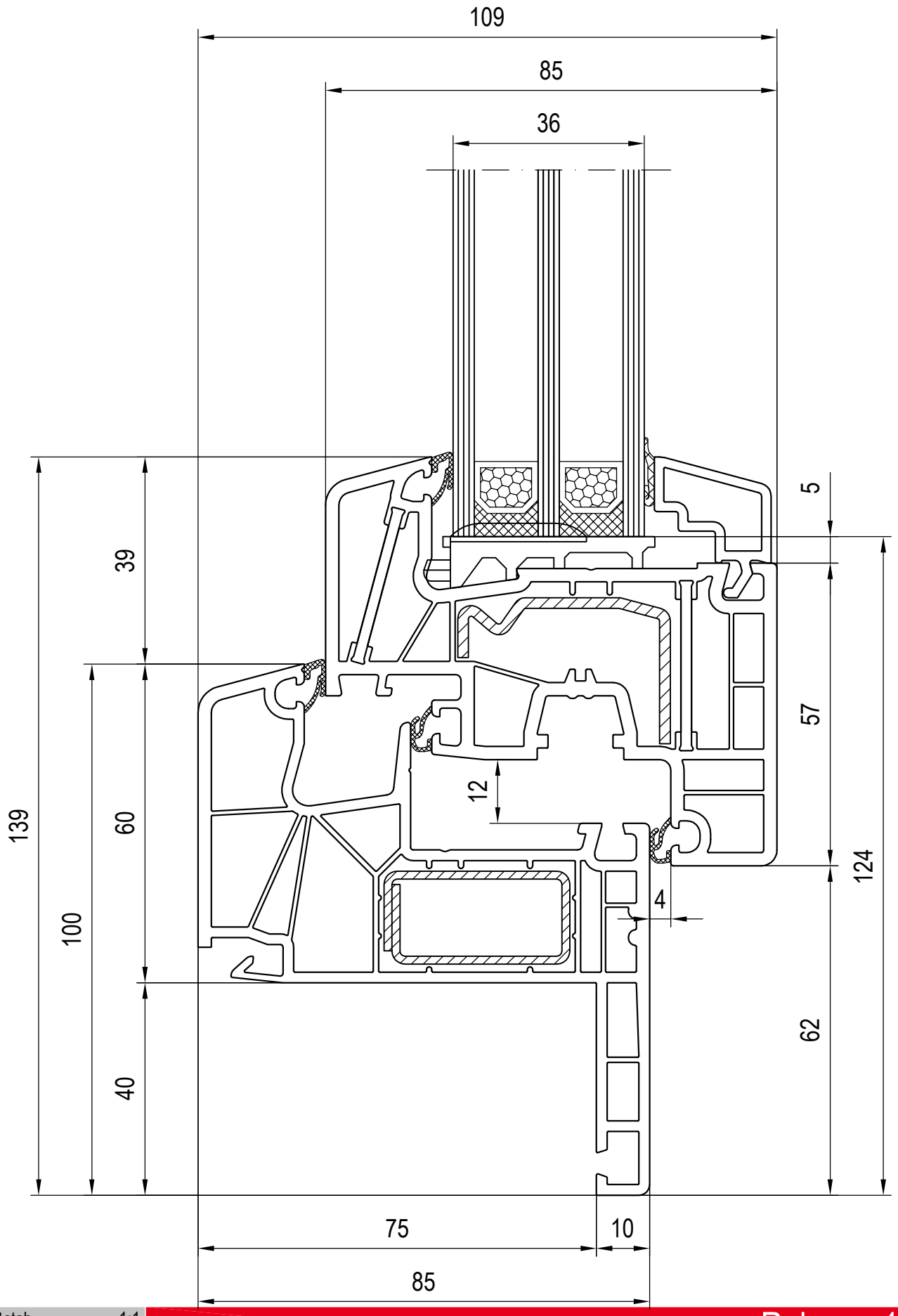
109
85
36
5
39
57
12
139
60
124
4
100
62
40
75
10
85

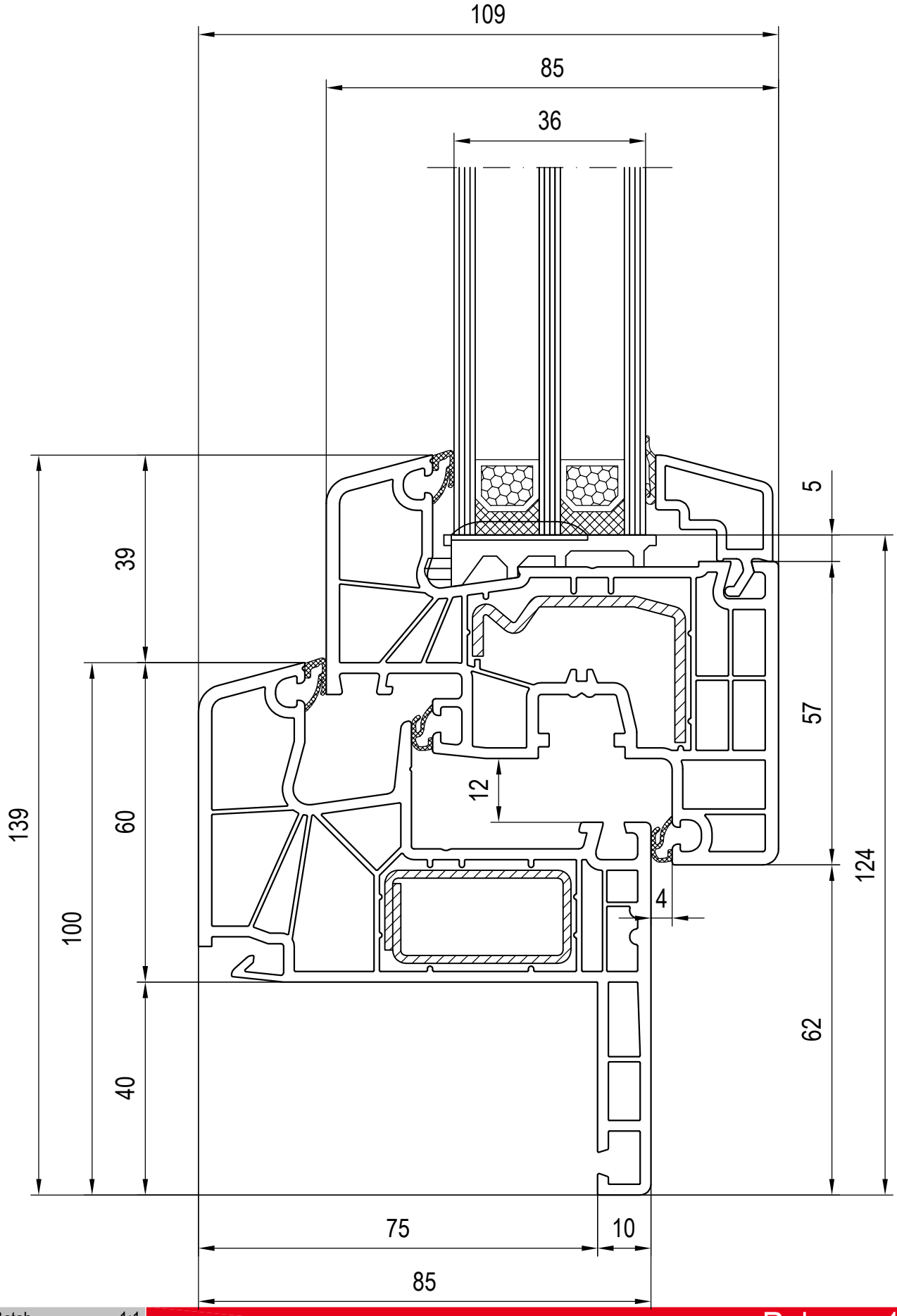
109
85
36
5
39
57
12
139
60
124
4
100
62
40
75
10
85

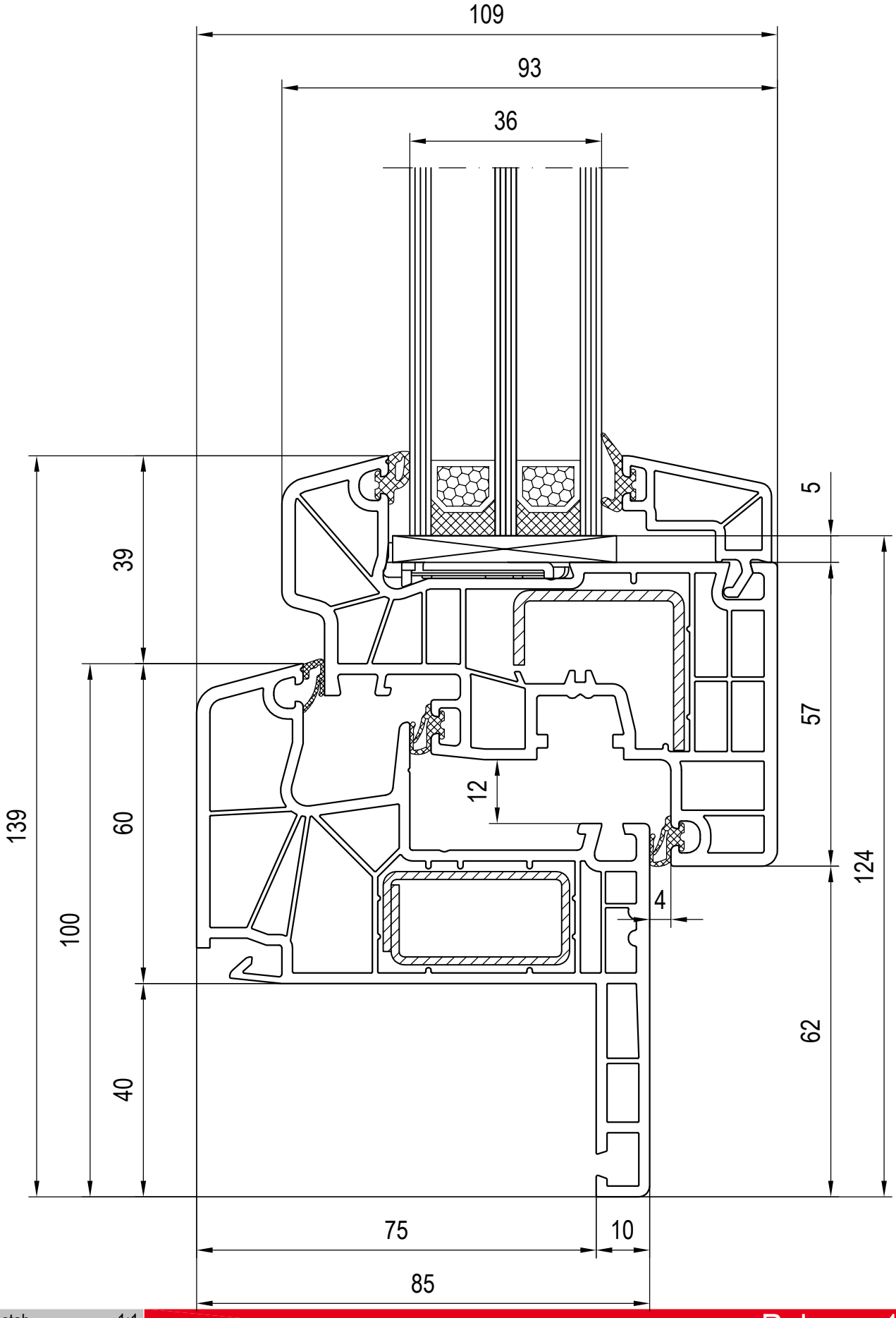
109
93
36
5
39
57
12
139
60
124
4
100
62
40
75
10
85

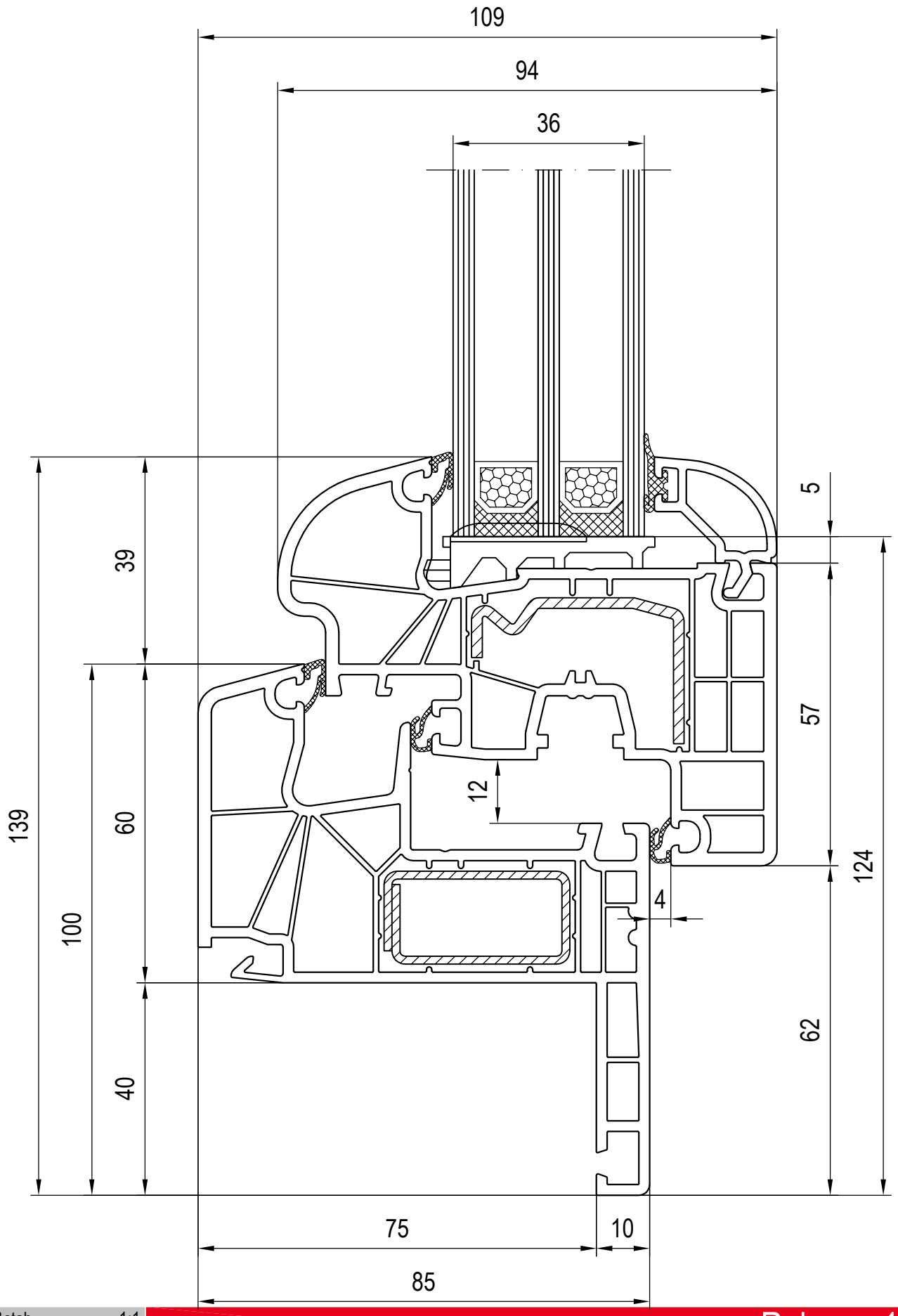
109
94
36
5
39
57
12
139
60
124
4
100
62
40
75
10
85

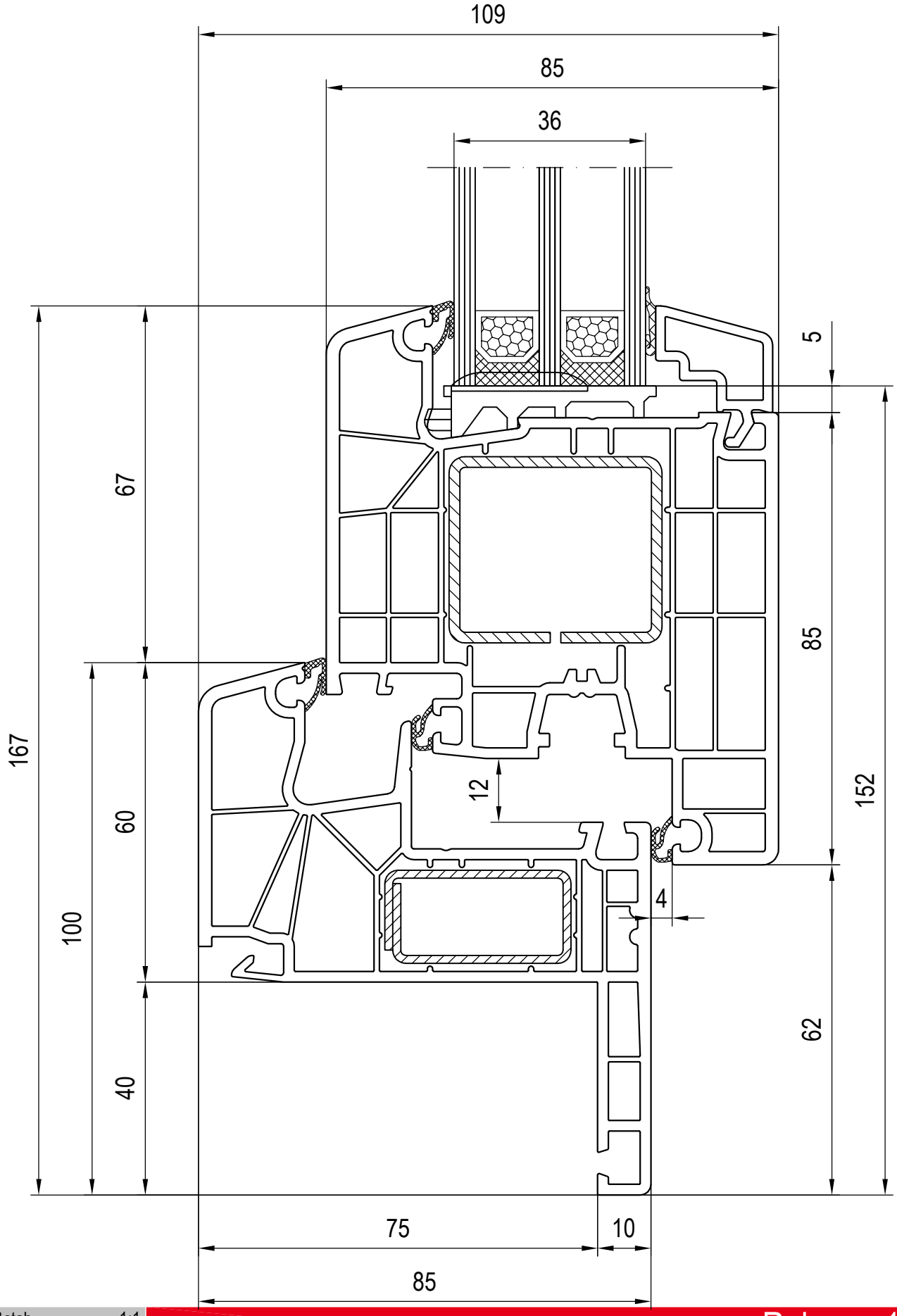
109
85
36
5
67
85
152
167
60
12
100
4
62
40
75
10
85

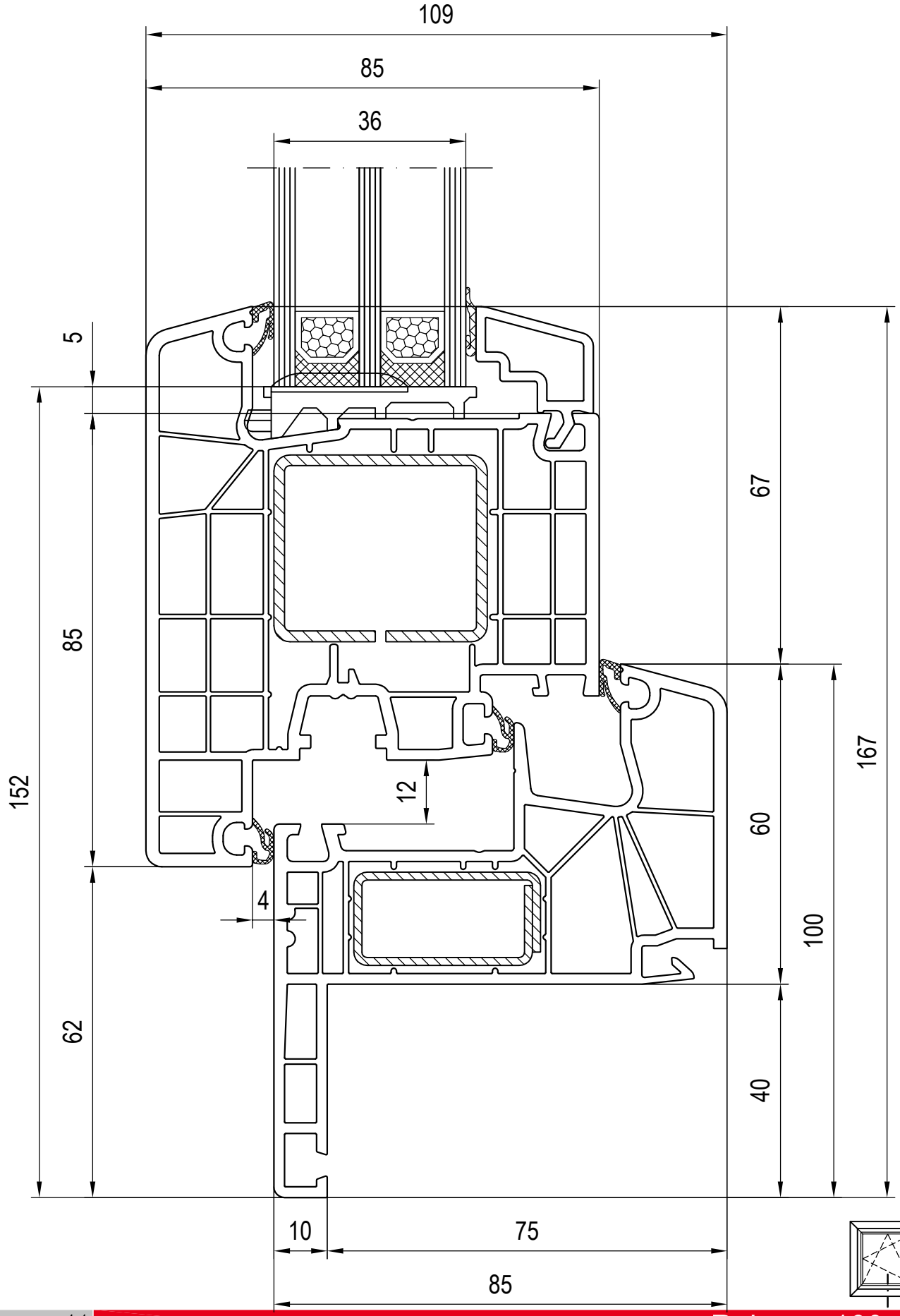
109
85
36
5
85
152
62
12
4
67
60
100
40
167
10
75
85

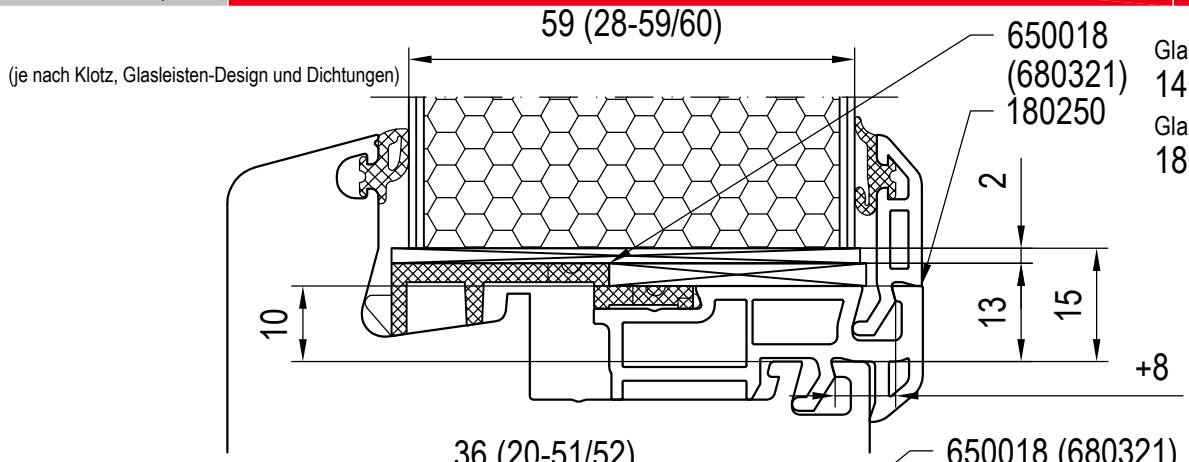

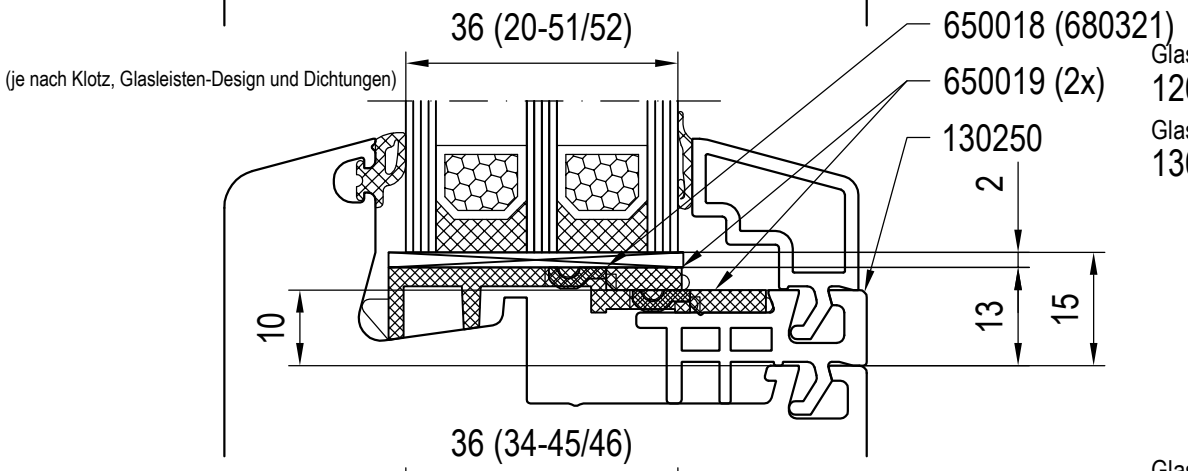

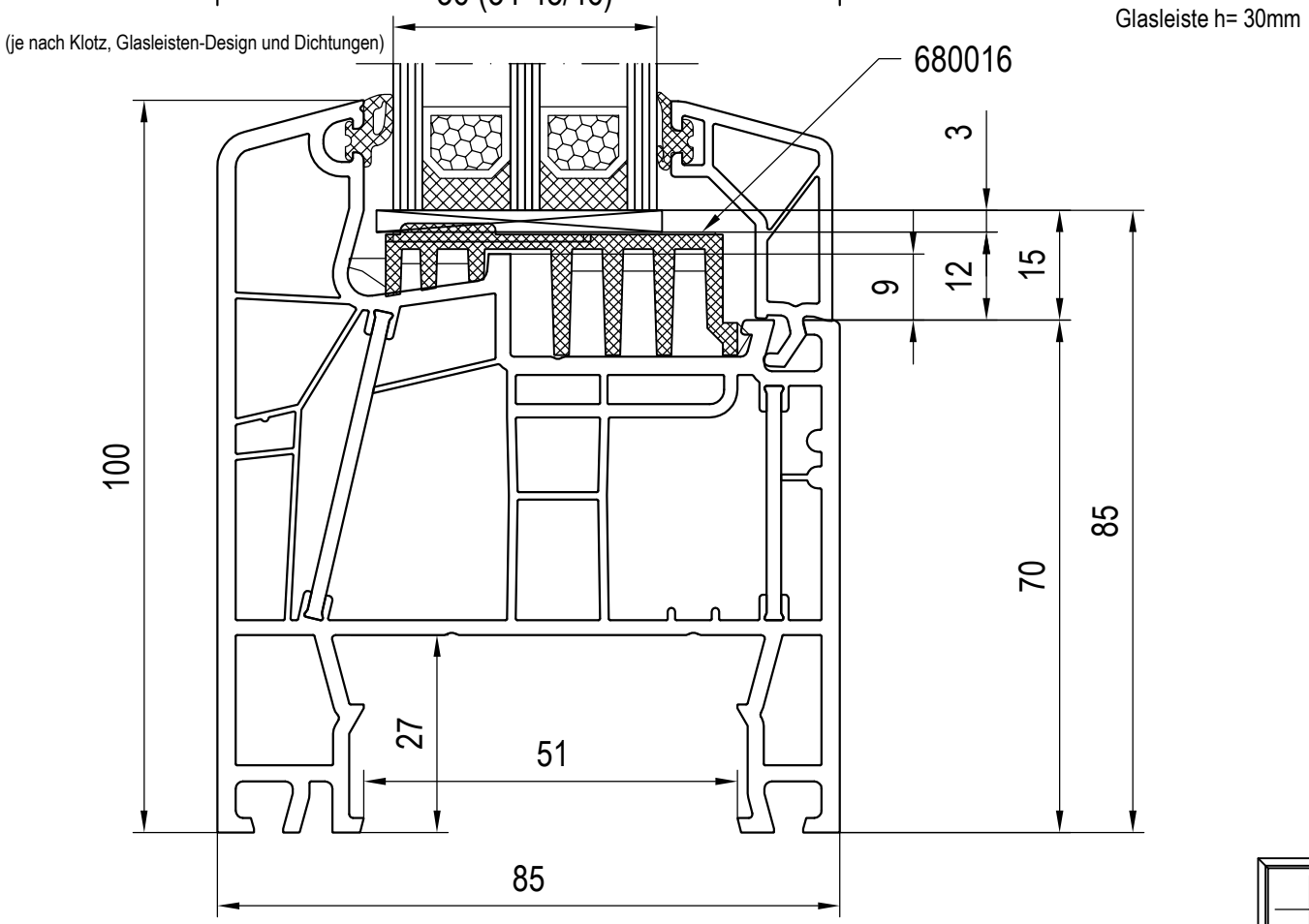

Sinngemäß auch für Pfosten mit Festverglasung gültig.
Verglasungen / Alternativen: siehe Kapitel 03 A

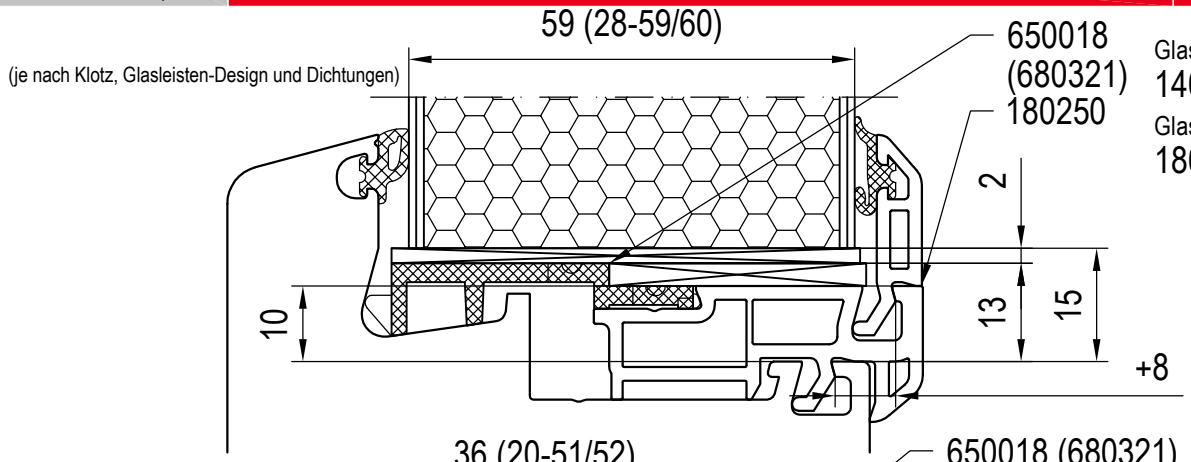

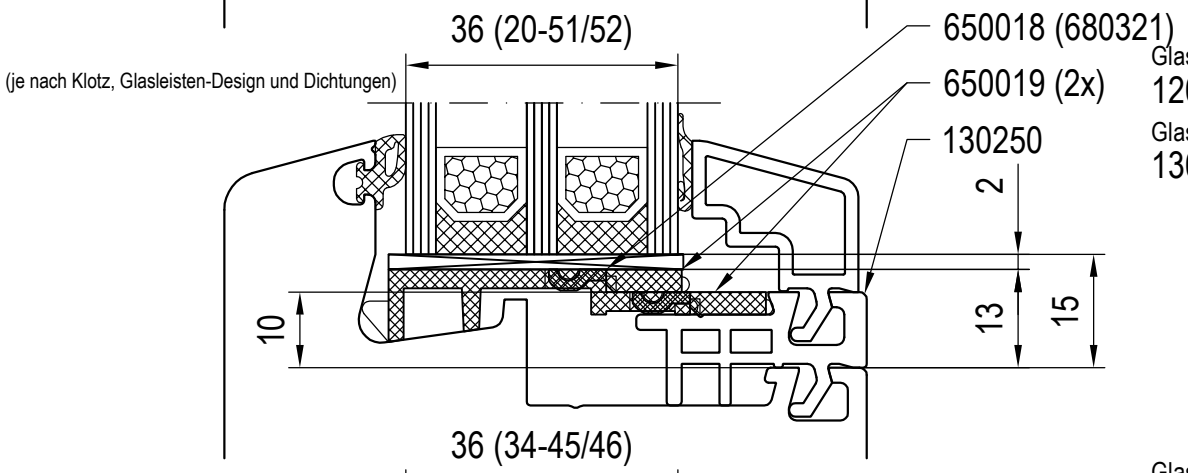

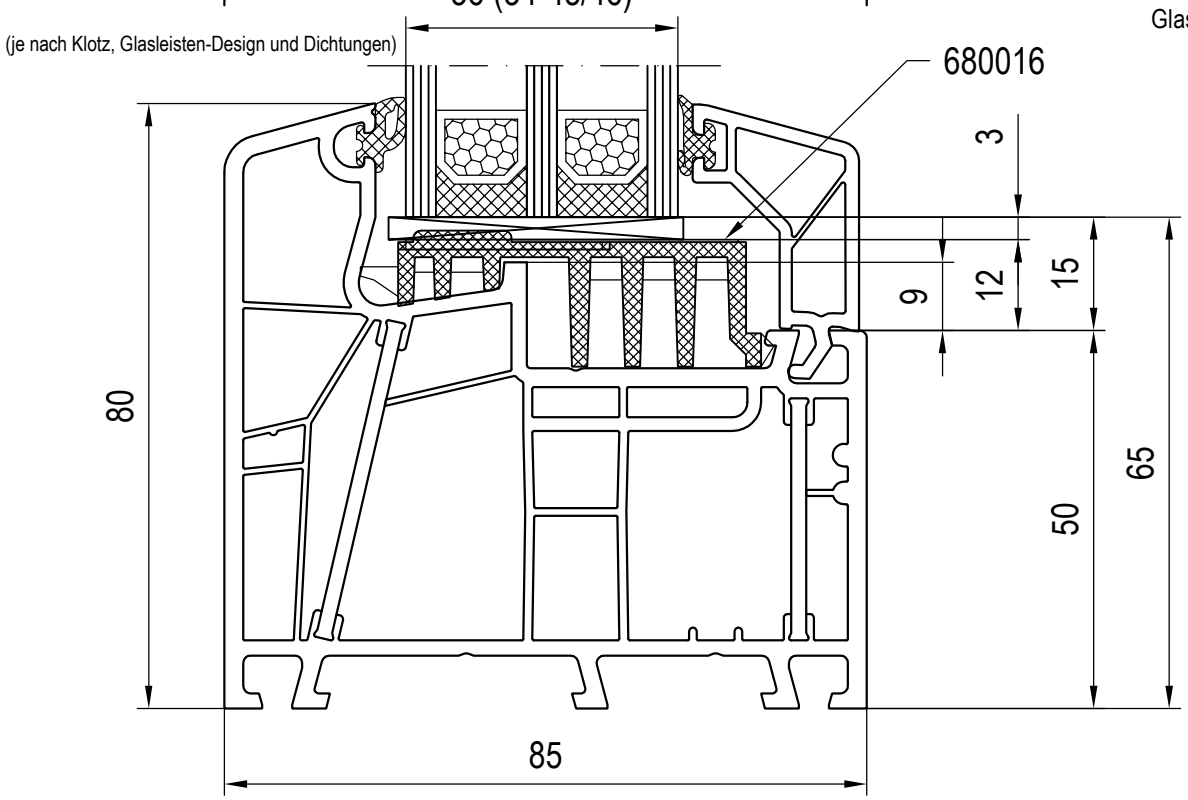

Sinngemäß auch für Pfosten mit Festverglasung gültig.
Verglasungen / Alternativen: siehe Kapitel 03 A

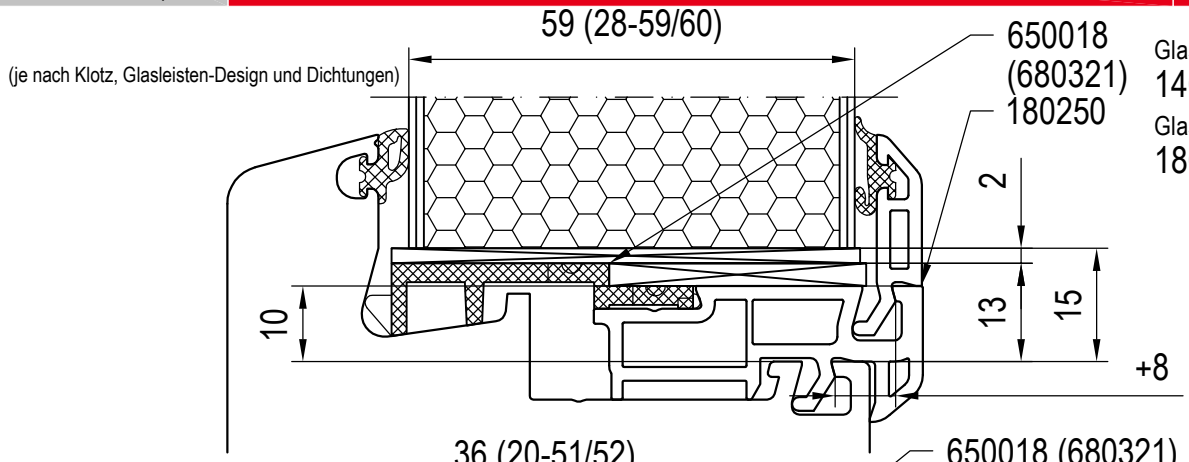

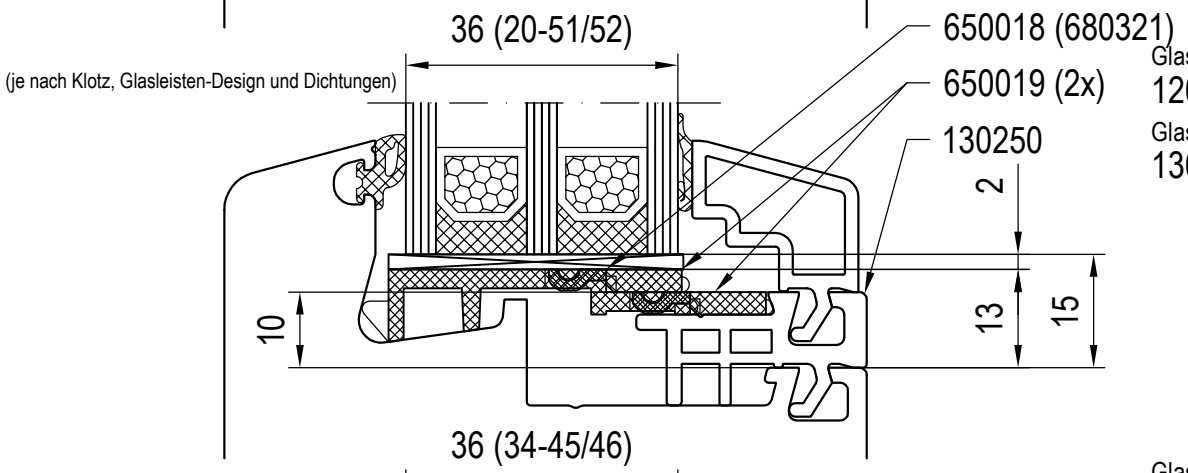

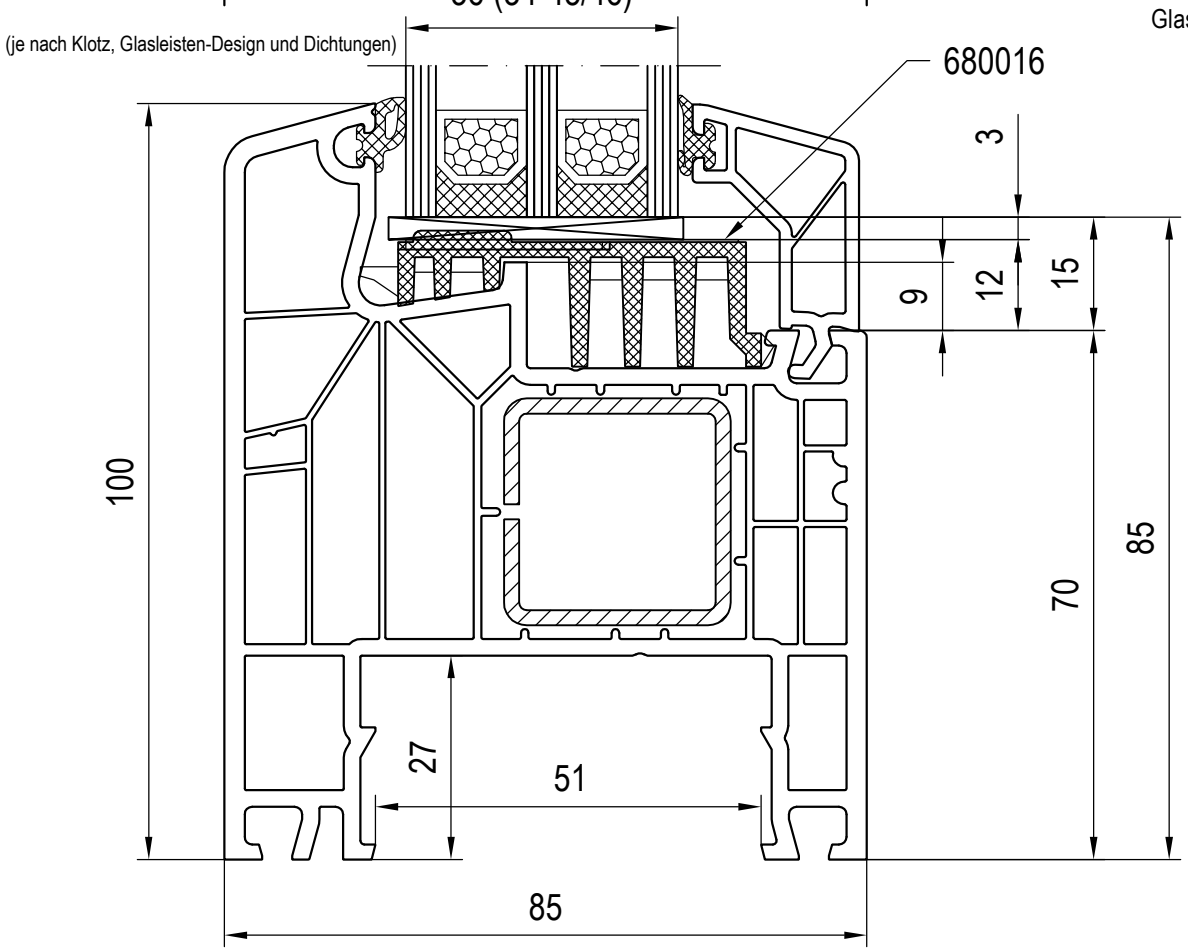

Sinngemäß auch für Pfosten mit Festverglasung gültig.
Verglasungen / Alternativen: siehe Kapitel 03 A

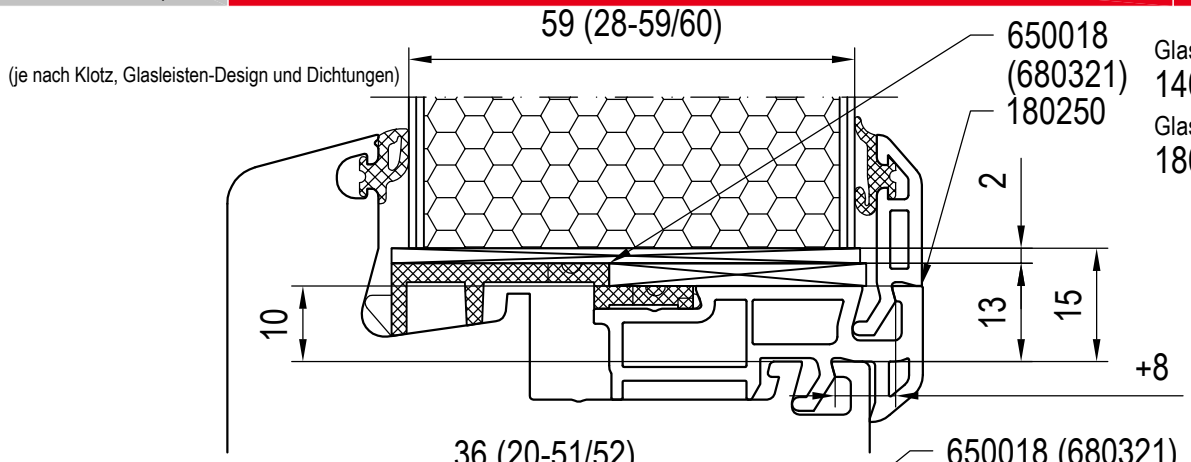

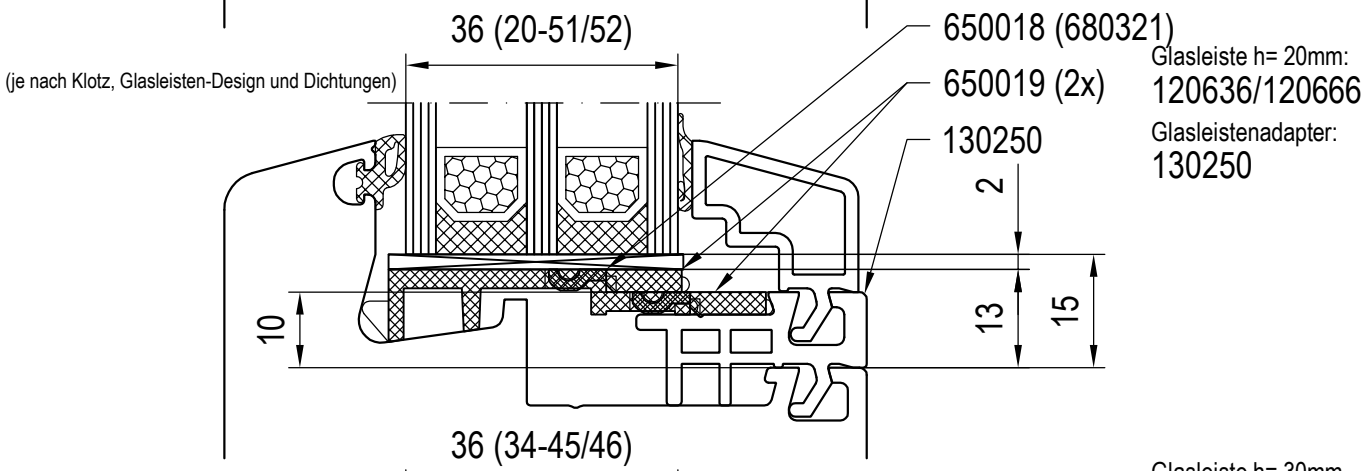

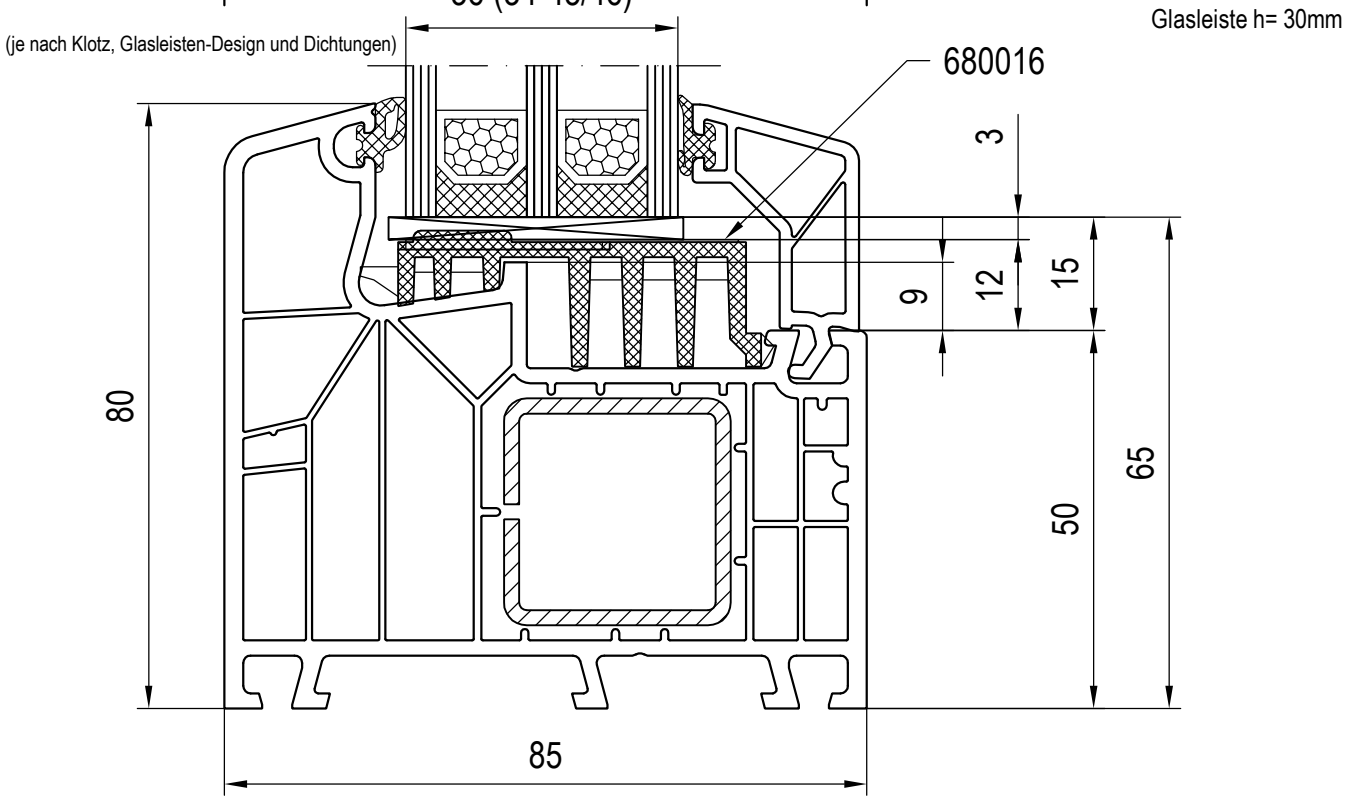

Sinngemäß auch für Pfosten mit Festverglasung gültig.
Verglasungen / Alternativen: siehe Kapitel 03 A

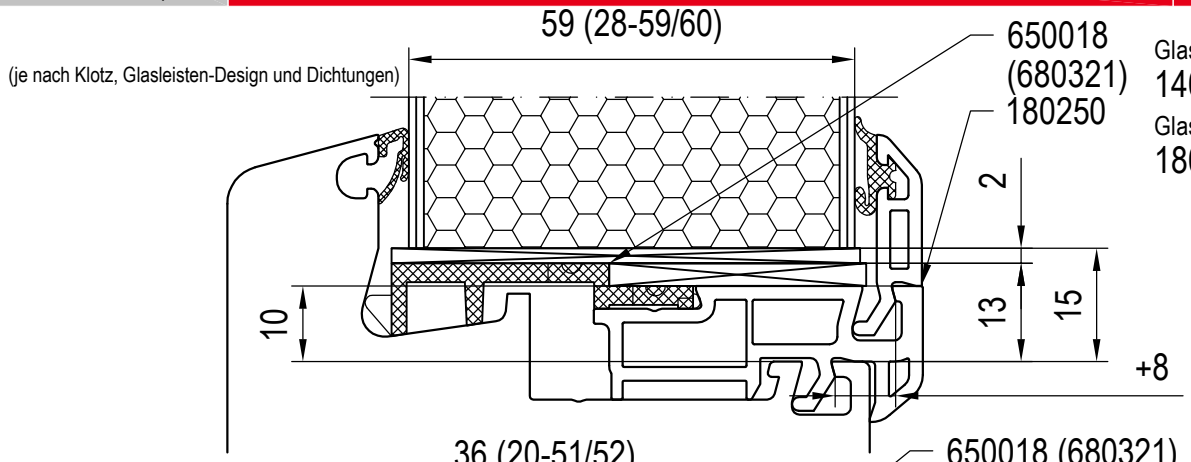

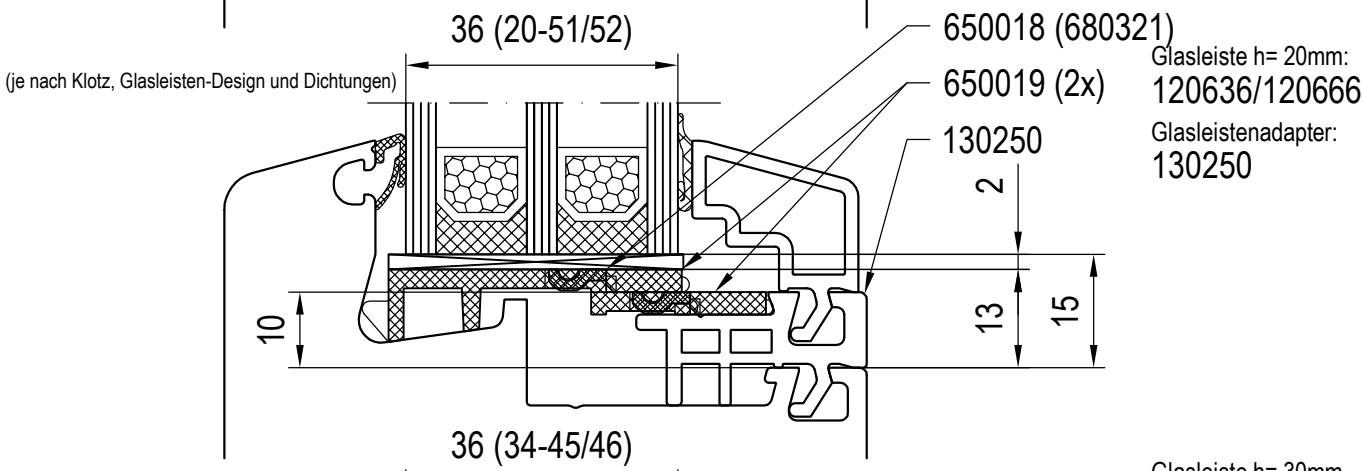

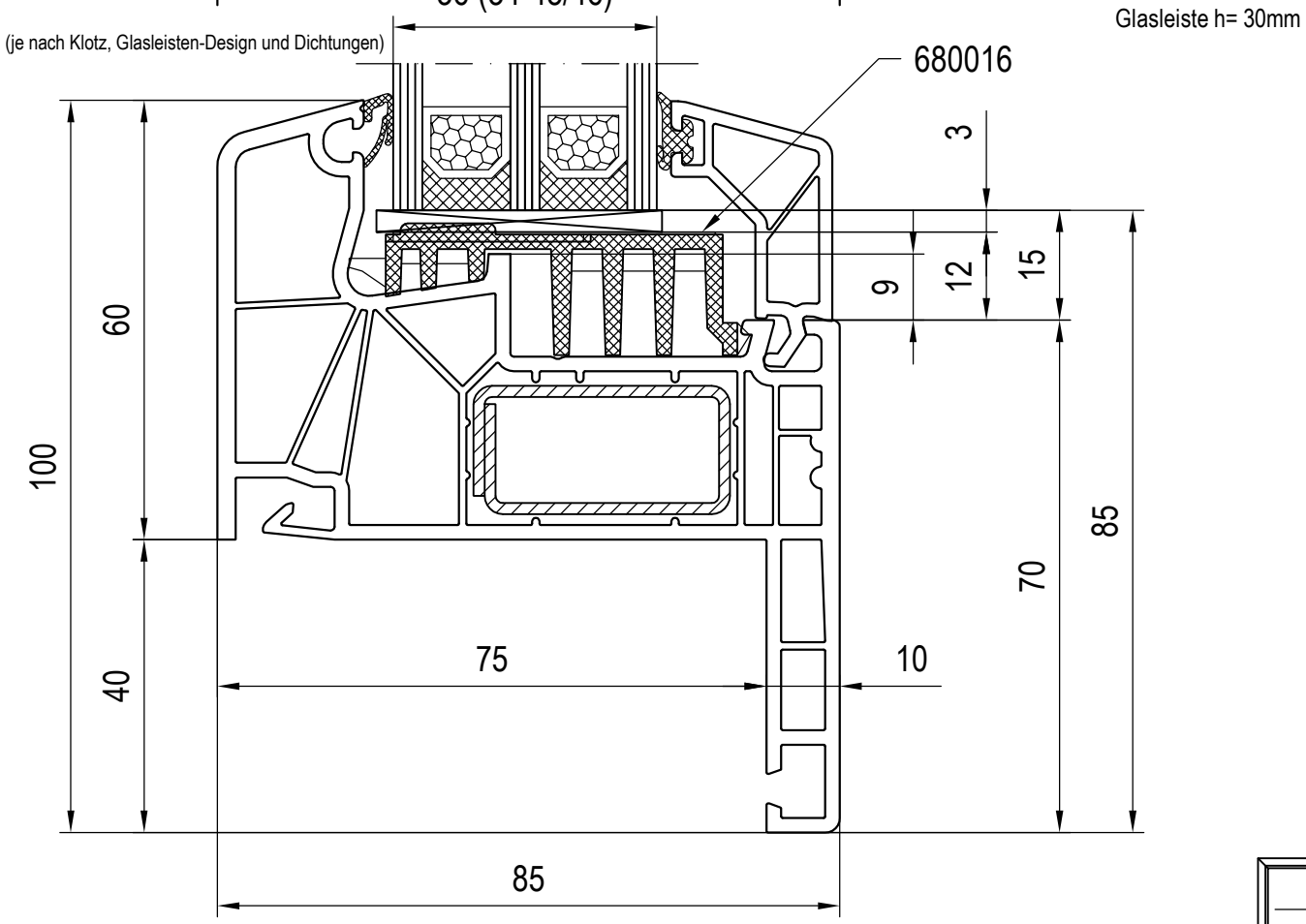

Sinngemäß auch für Pfosten mit Festverglasung gültig.
Verglasungen / Alternativen: siehe Kapitel 03 A

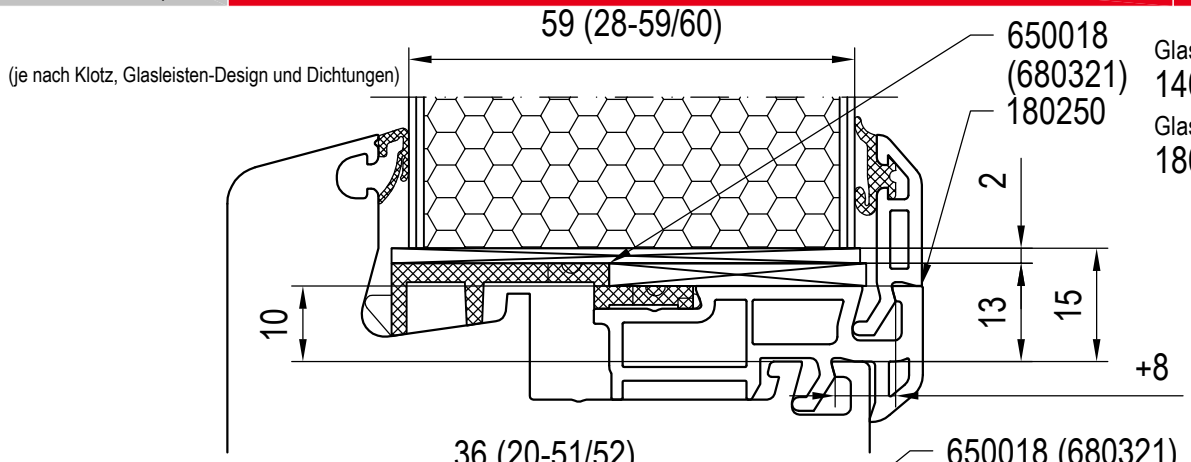

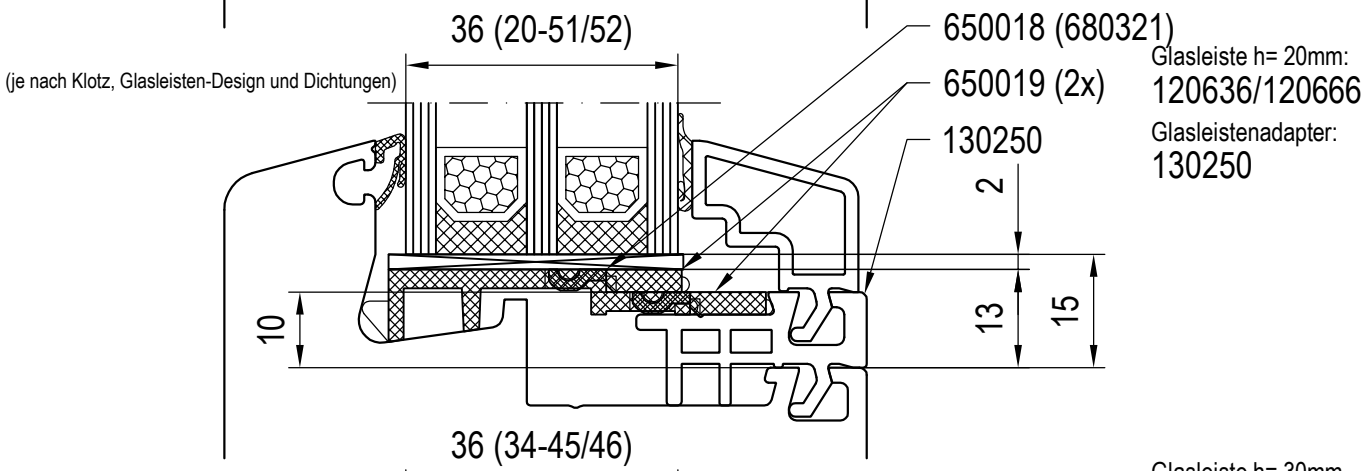

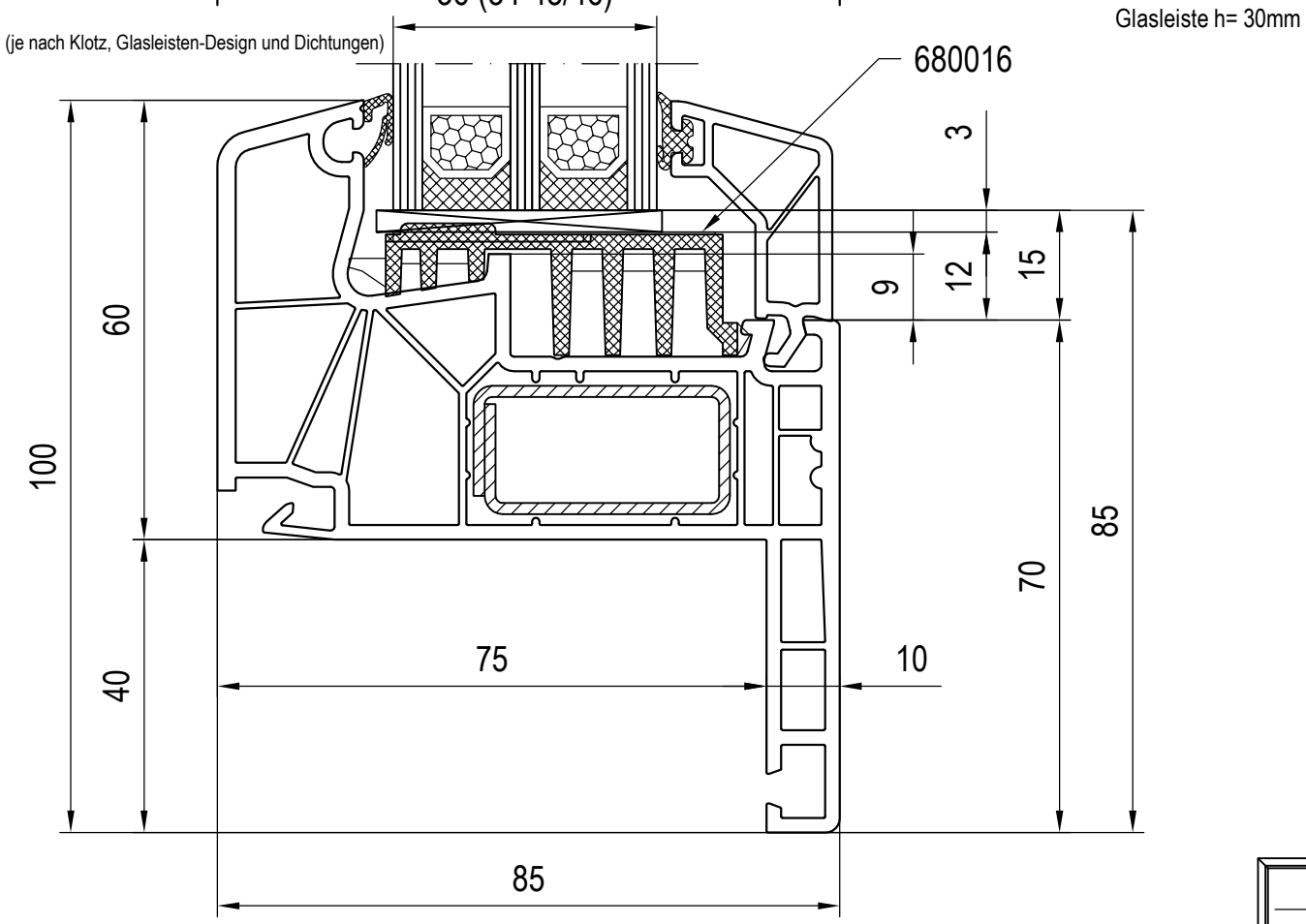

Sinngemäß auch für Pfosten mit Festverglasung gültig.
Verglasungen / Alternativen: siehe Kapitel 03 A

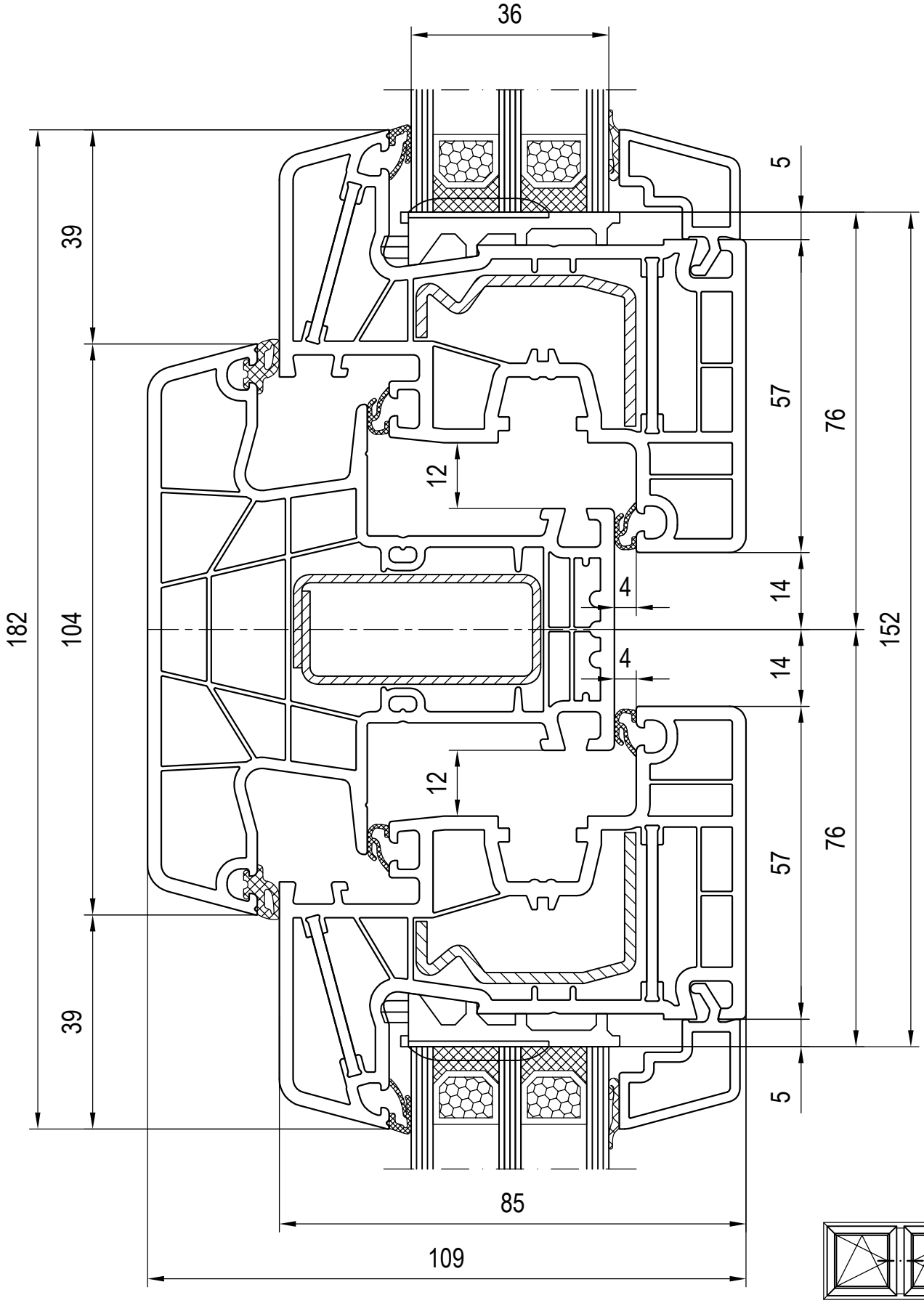
36
39
182
104
39
5
57
76
12
4
14
152
4
14
12
57
76
5
85
109

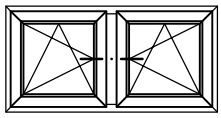

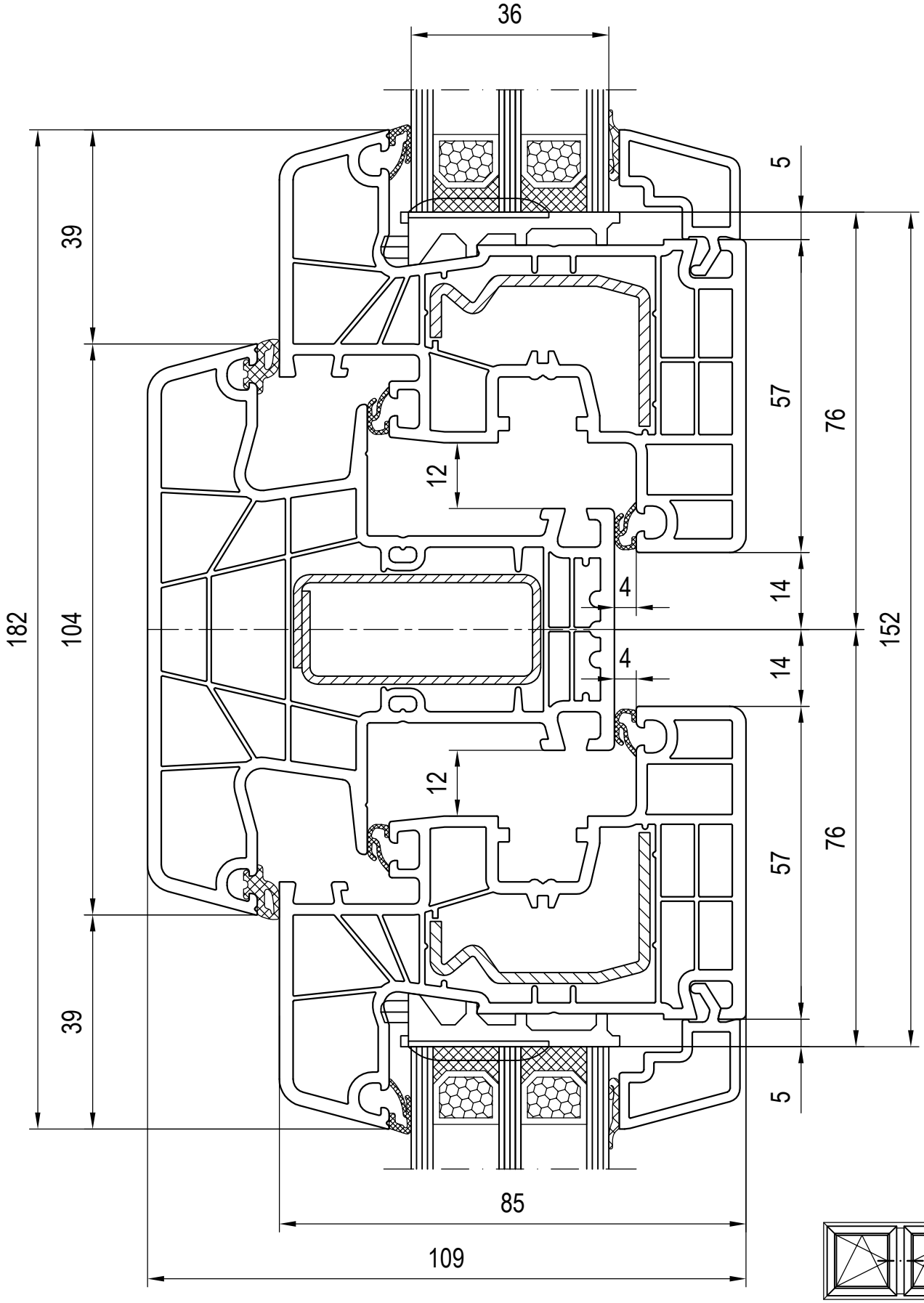

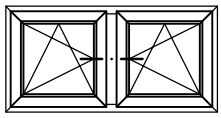

Maßstab 1:1
03_G_01_8*
de Technische Änderungen und Irrtümer vorbehalten!

Kombinationen: Flügel - Pfosten - Flügel
120636/120666 Glasleiste

Pfosten 180x44
Flügel 180x20

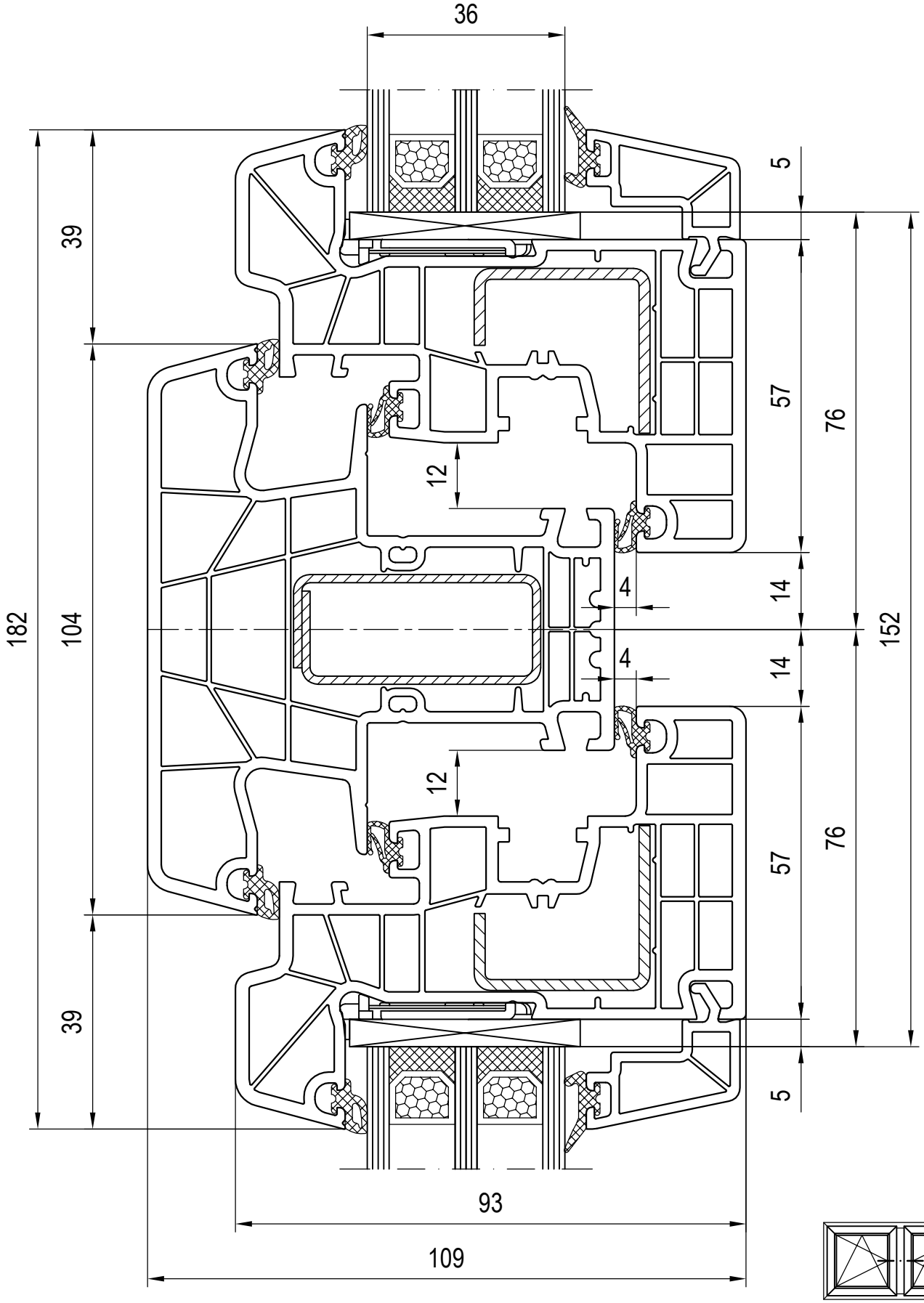

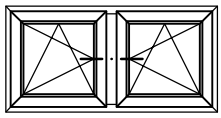

Maßstab 1:1
03_G_01_8*
de Technische Änderungen und Irrtümer vorbehalten!

Kombinationen: Flügel - Pfosten - Flügel
120838/120868 Glasleiste

Pfosten 180x44
Flügel 180x26

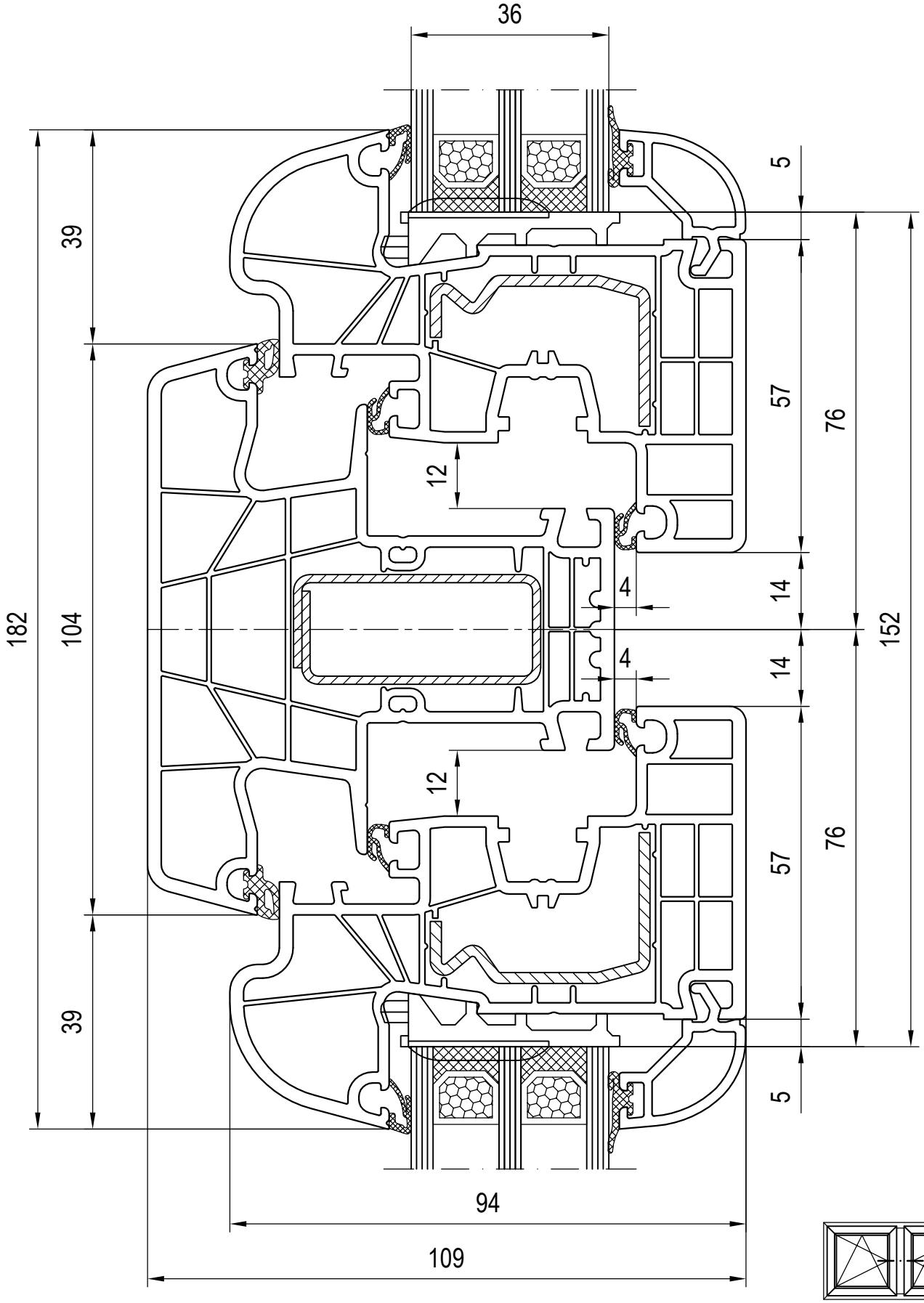
36
39
182
104
39
5
57
76
12
4
14
152
4
14
12
57
76
5
94
109

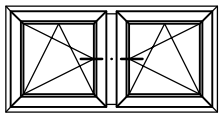

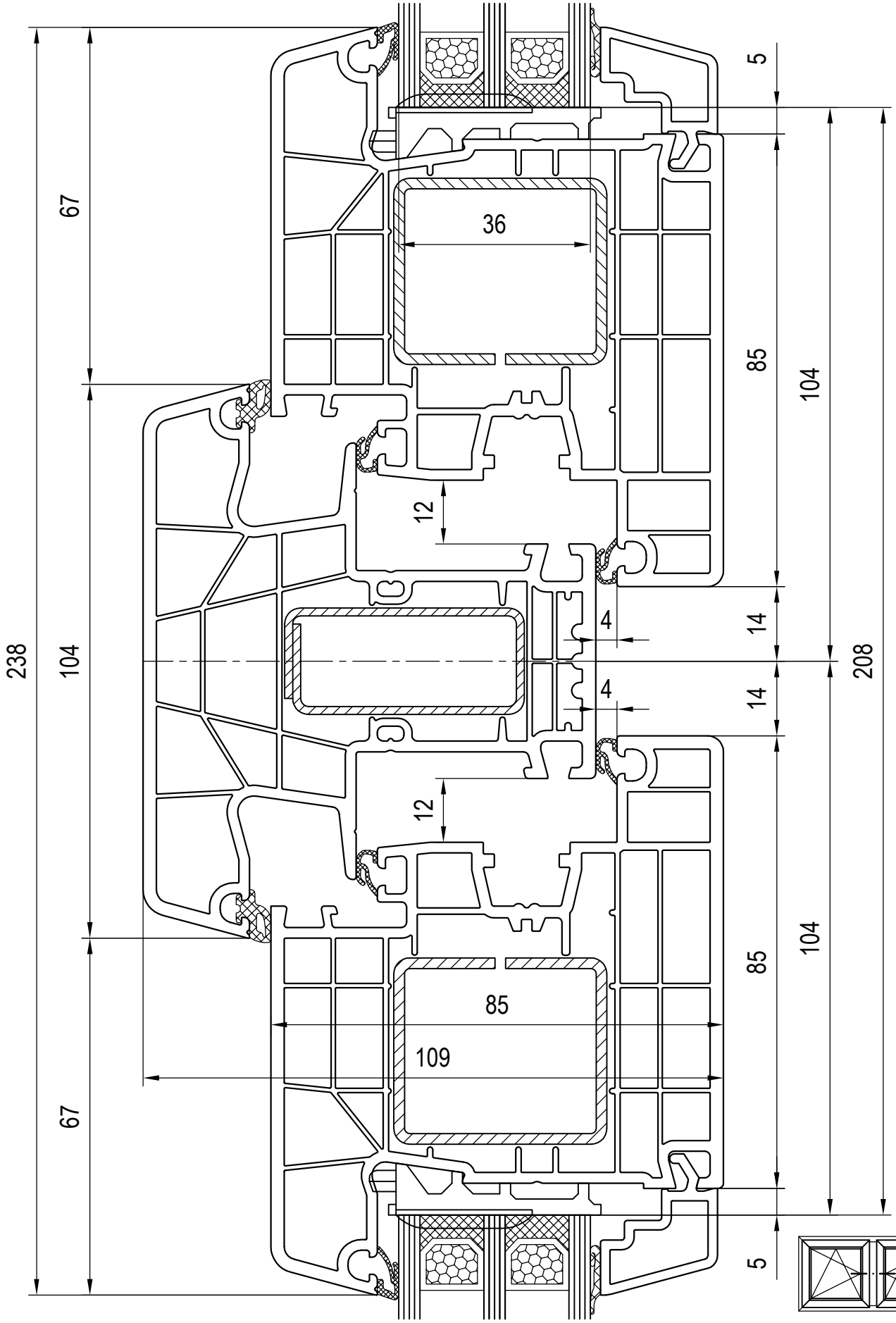

Maßstab 1:1
03_G_01_8*
de Technische Änderungen und Irrtümer vorbehalten!

Kombinationen: Flügel - Pfosten - Flügel
120636/120666 Glasleiste

Pfosten 180x44
Flügel 180x30

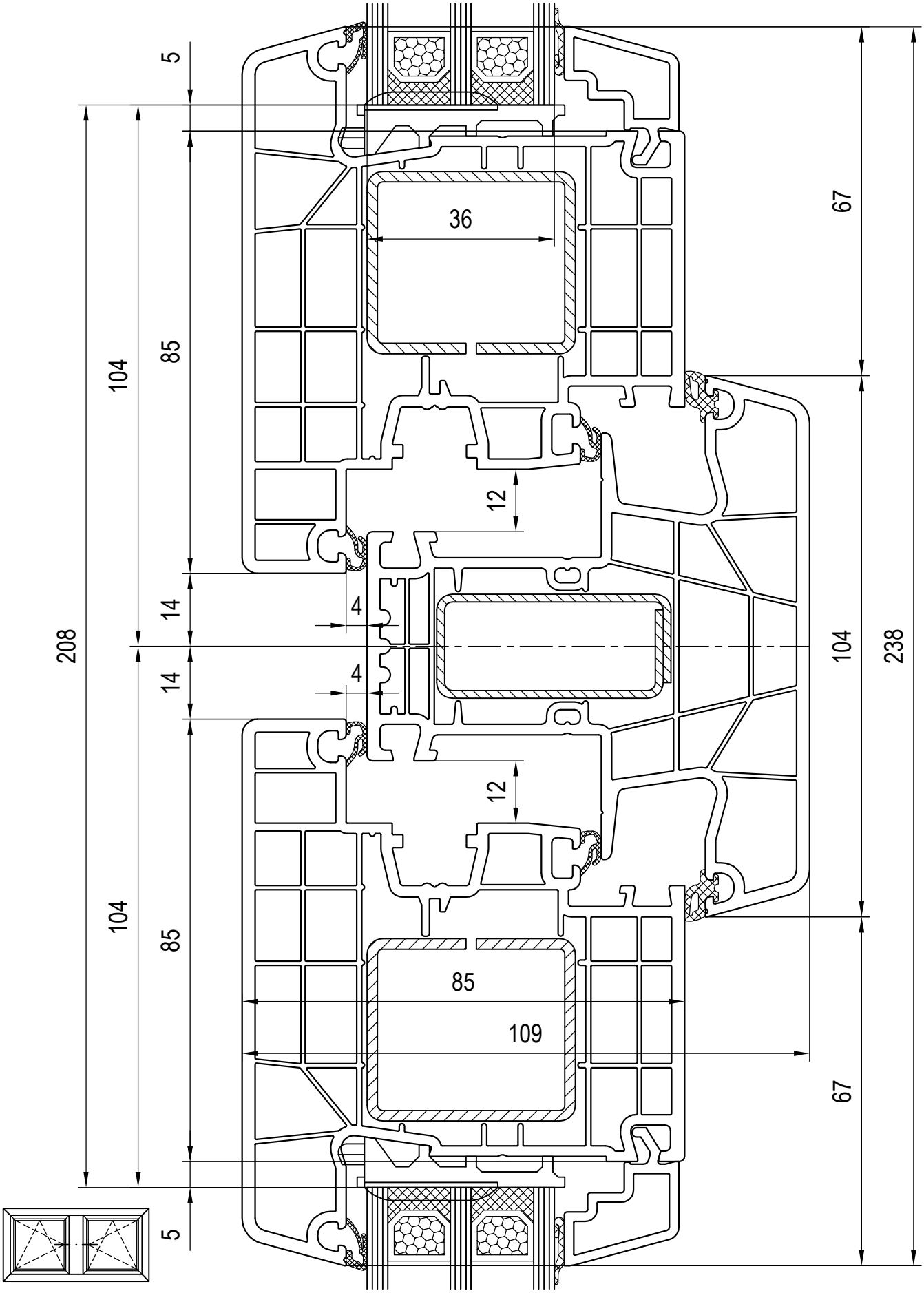
5
104
208
104
5
85
14
14
85
36
12
4
4
12
85
109
67
104
238
67

Verglasungen / Alternativen: siehe Kapitel 03 A und sinngemäß Kapitel 03 E

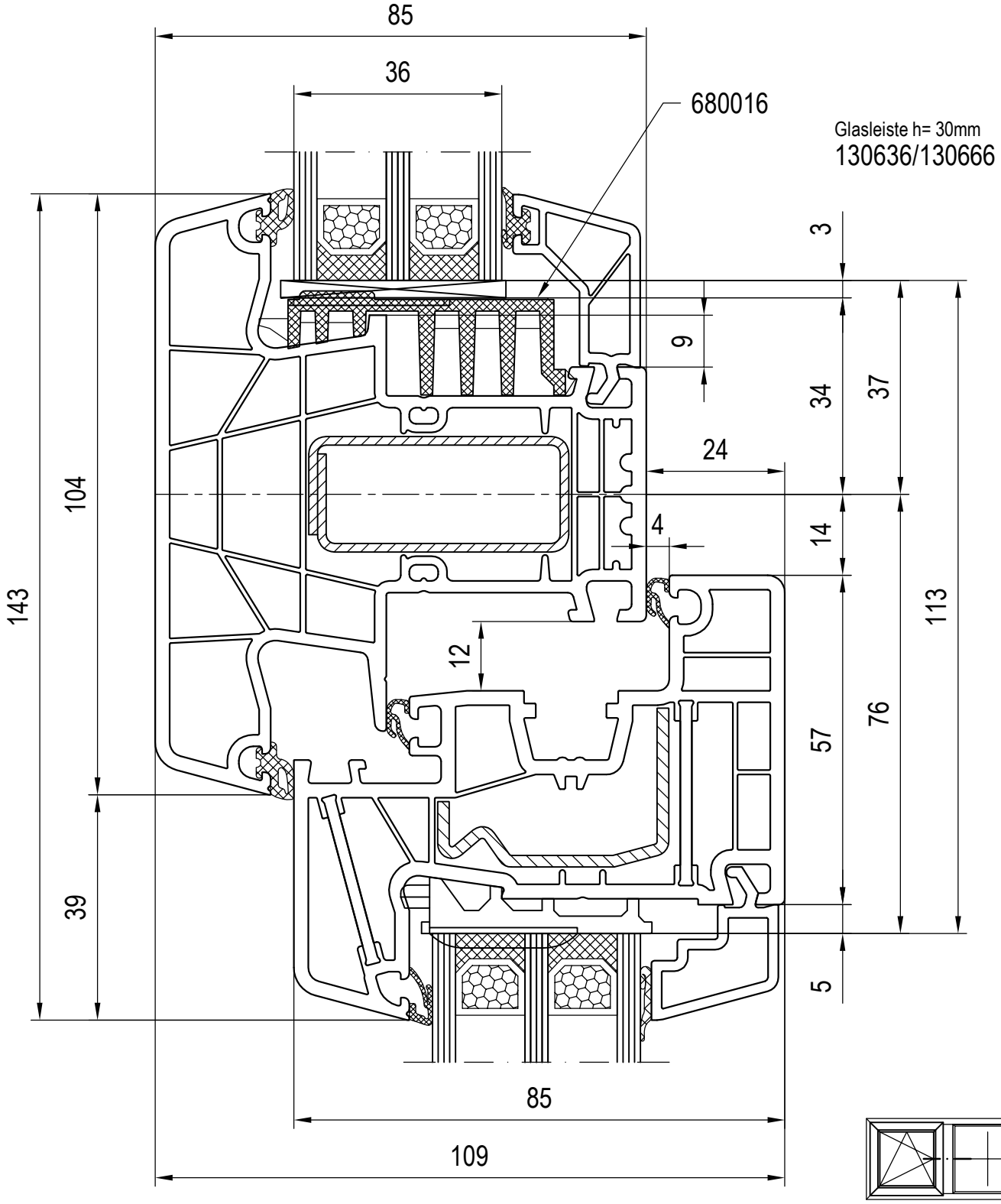

Verglasungen / Alternativen: siehe Kapitel 03 A und sinngemäß Kapitel 03 E

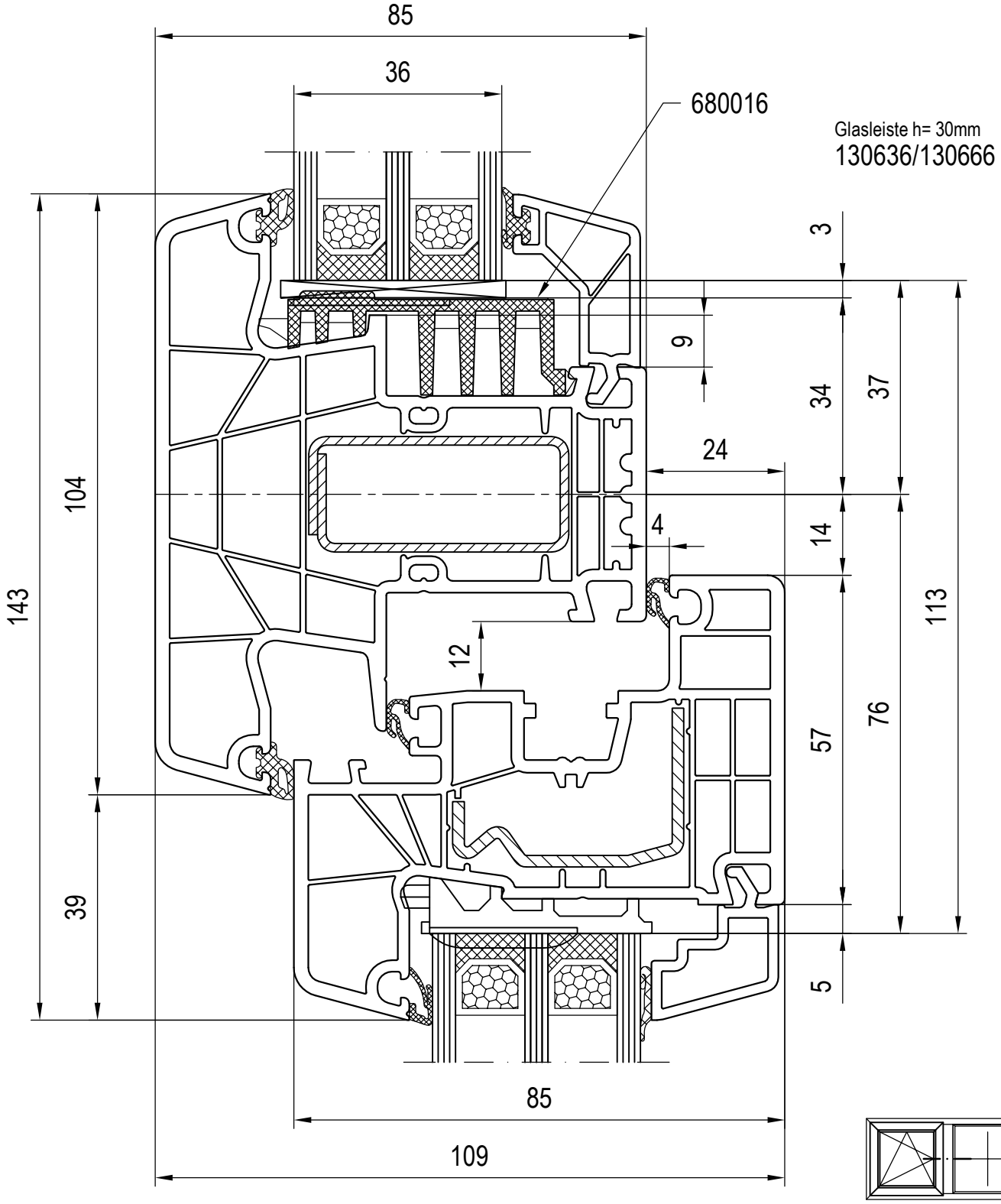

Verglasungen / Alternativen: siehe Kapitel 03 A und sinngemäß Kapitel 03 E

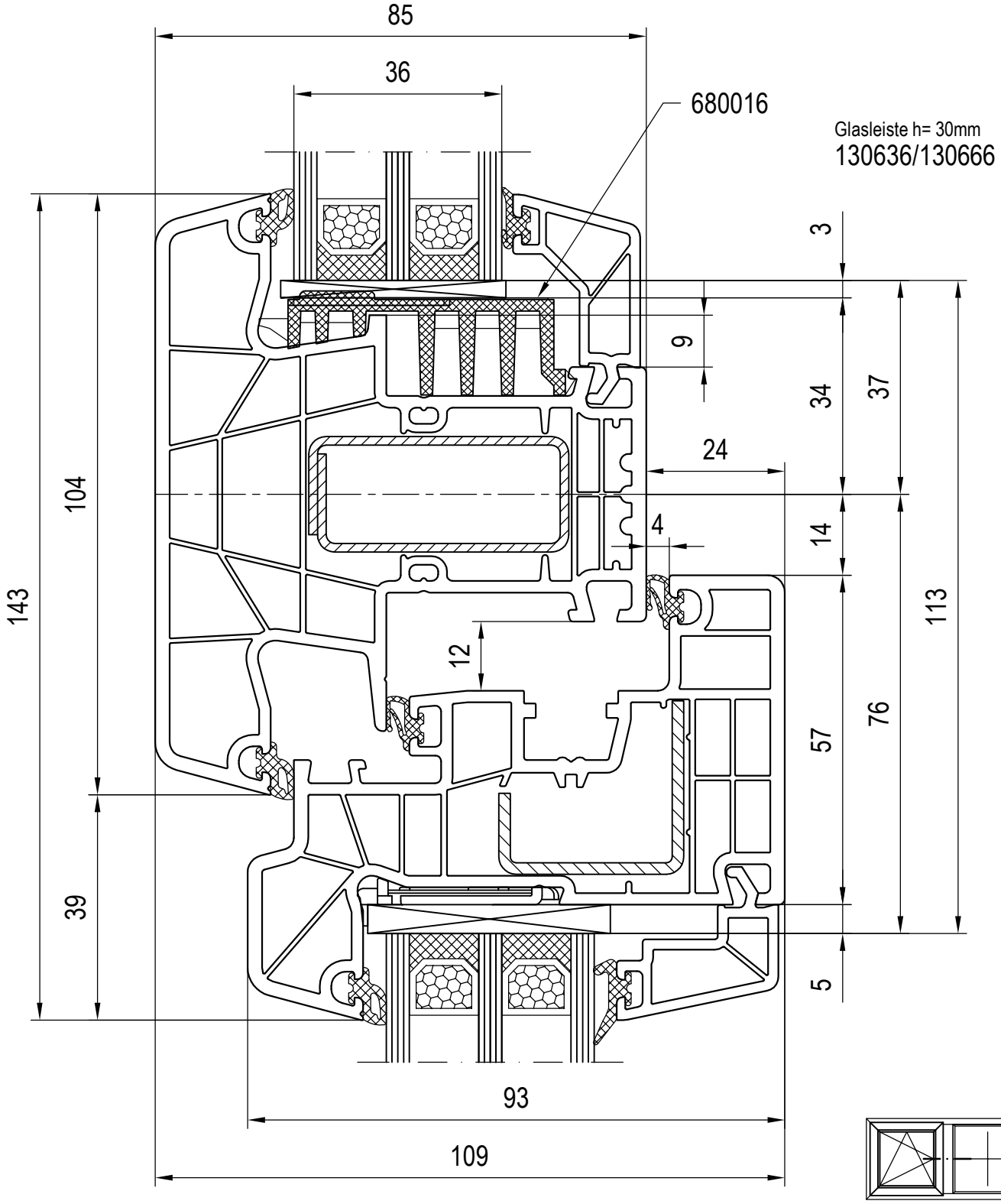

Kombinationen: Flügel - Pfosten - Festverglasung
120838/120868 Glasleiste

Pfosten 180x44
Flügel 180x26

Verglasungen / Alternativen: siehe Kapitel 03 A und sinngemäß Kapitel 03 E

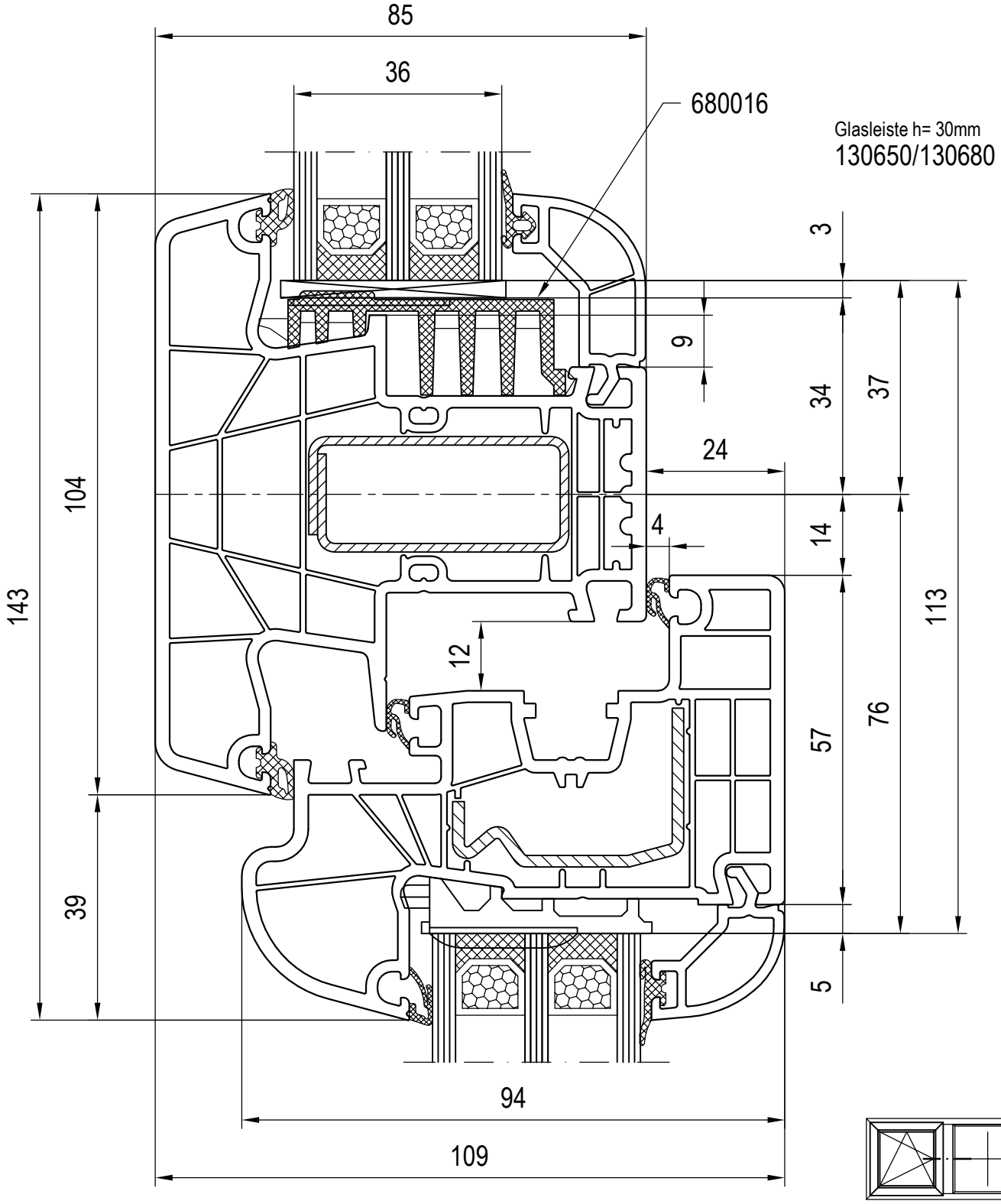

Verglasungen / Alternativen: siehe Kapitel 03 A und sinngemäß Kapitel 03 E

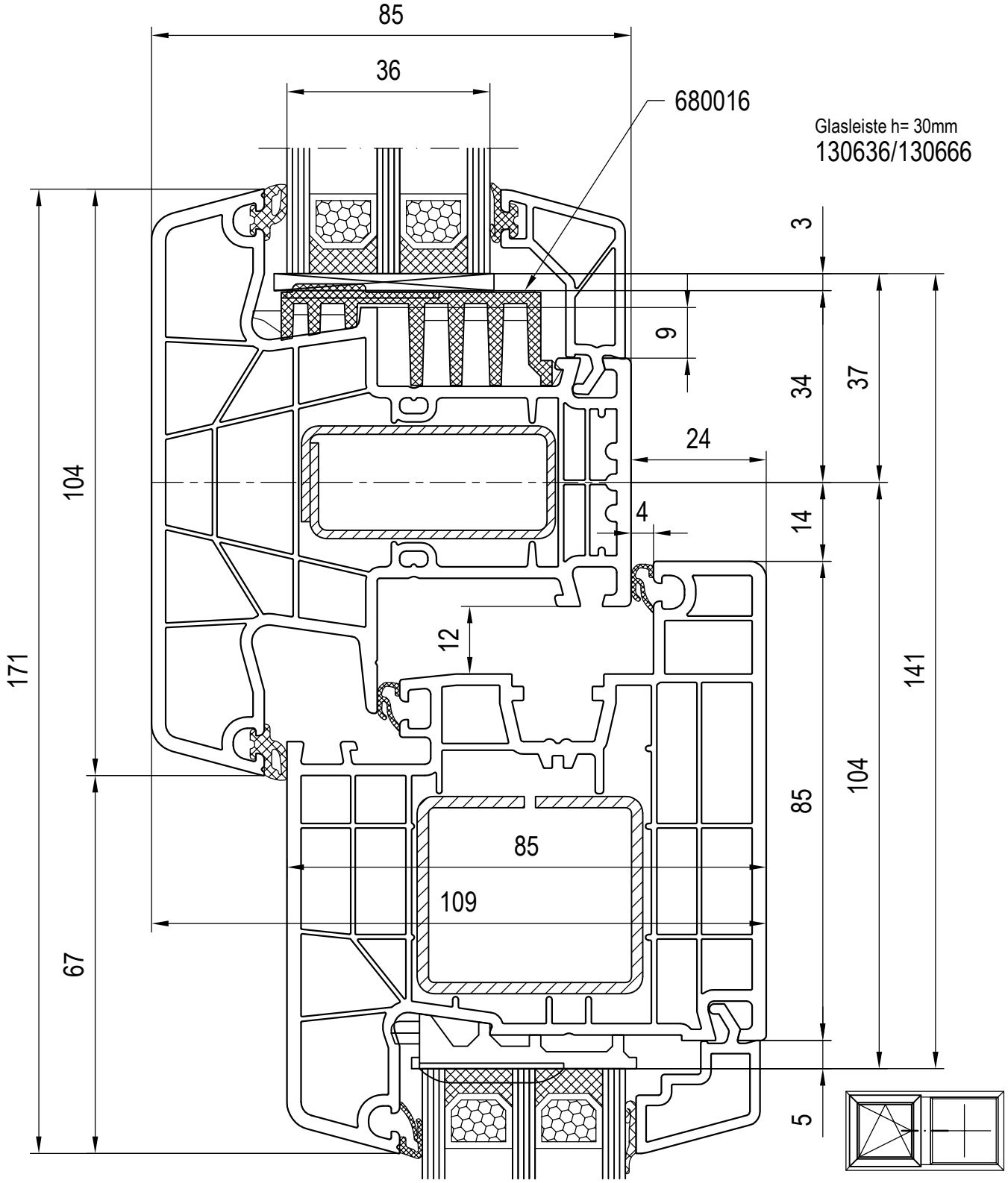

Kombinationen: Flügel - Pfosten - Festverglasung
120636/120666 Glasleiste

Pfosten 180x44
Flügel 180x30

Verglasungen / Alternativen: siehe Kapitel 03 A und sinngemäß Kapitel 03 E

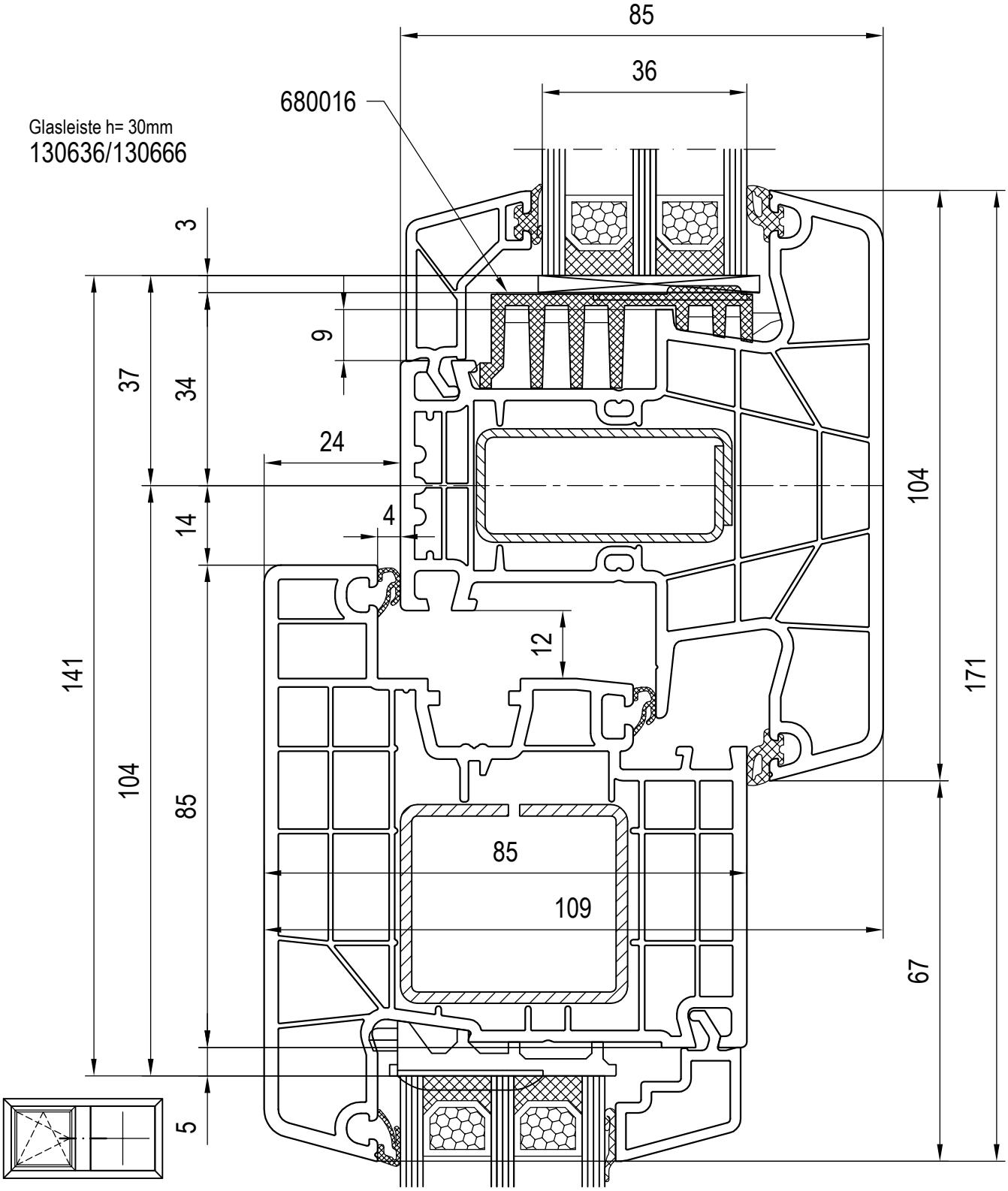

Verglasungen / Alternativen: siehe Kapitel 03 A und sinngemäß Kapitel 03 E

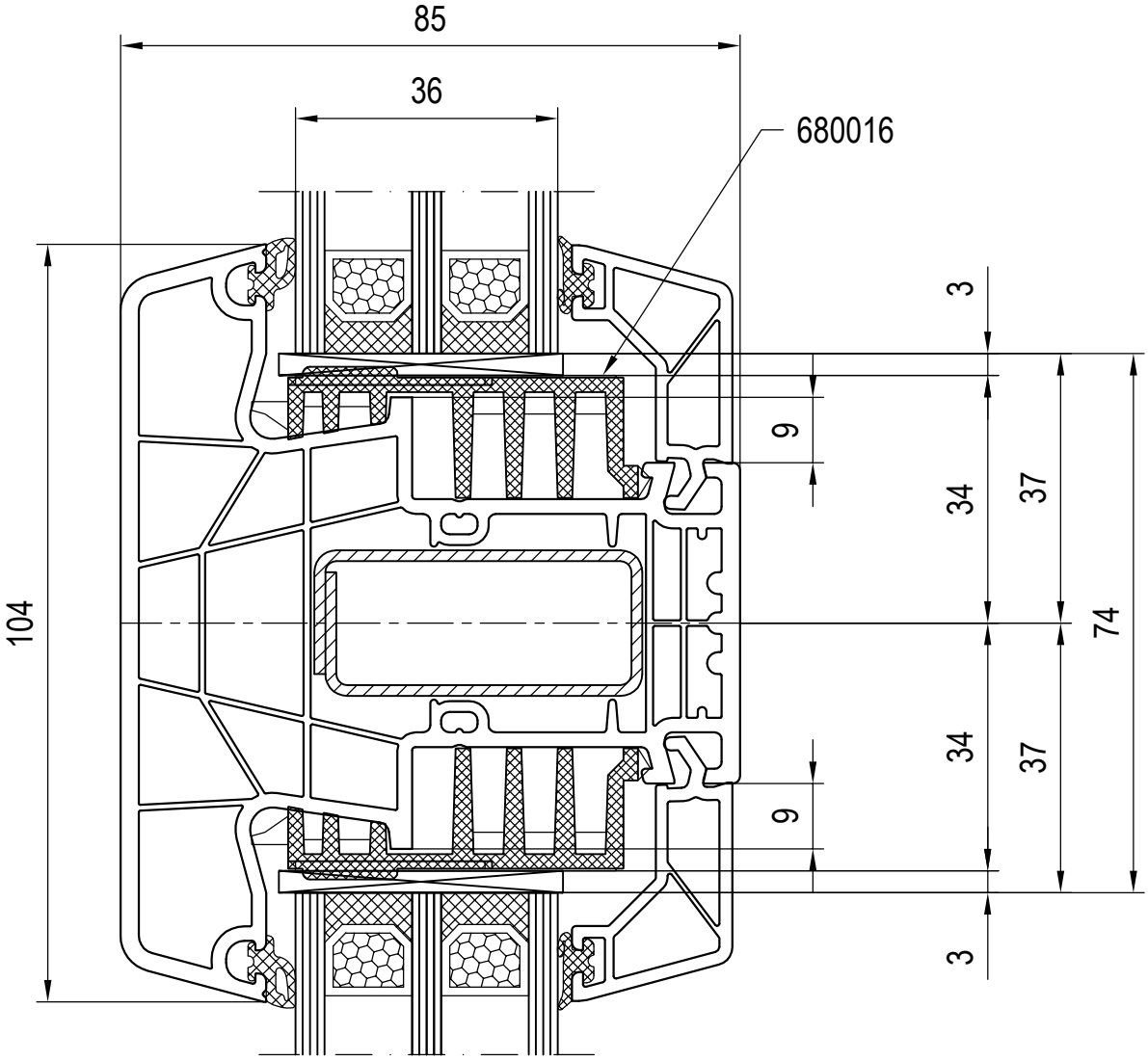

Pfosten

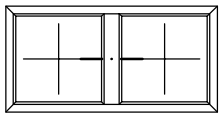

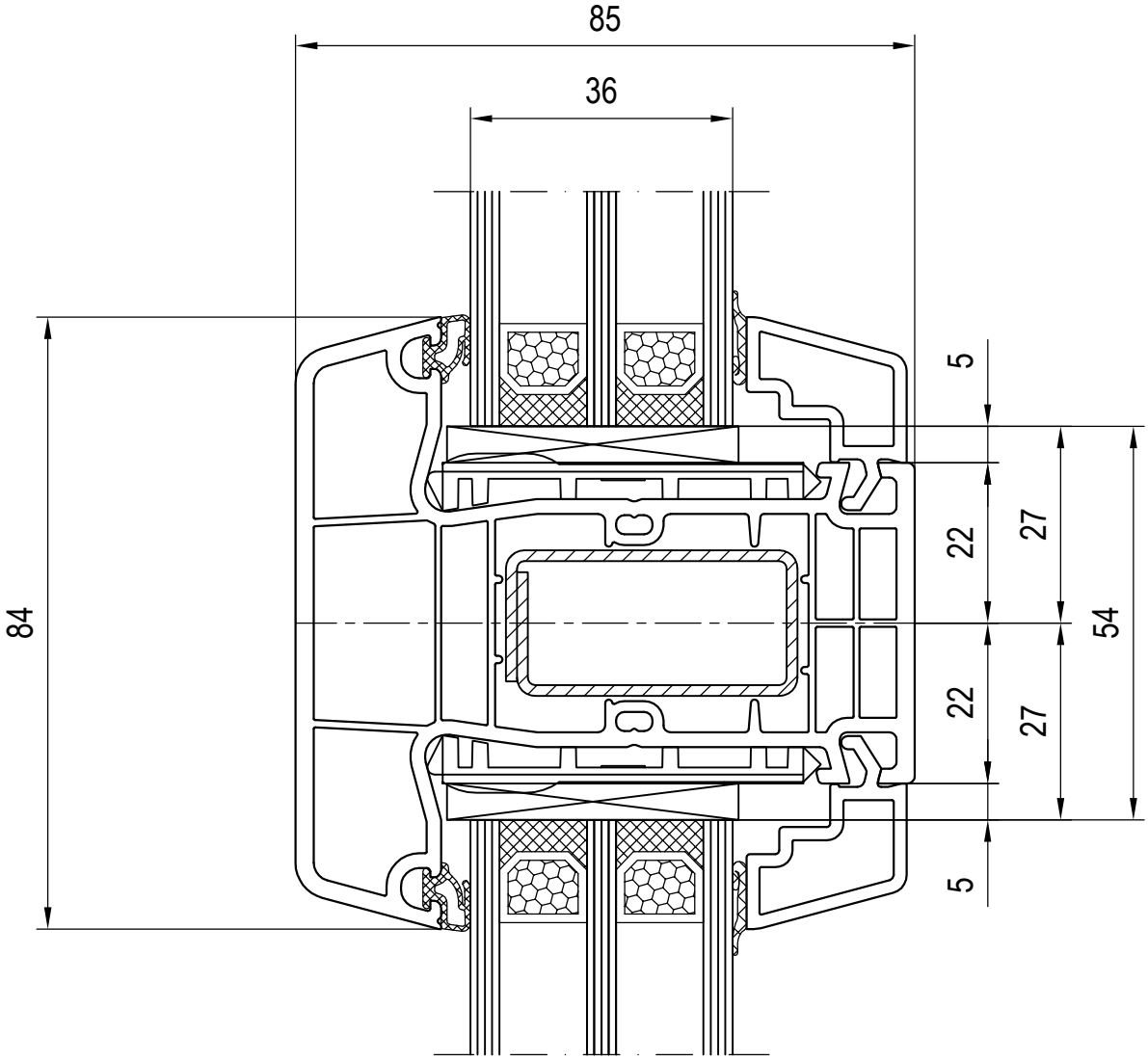

Sprosse

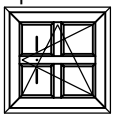

Maßstab 1:1
03_K_01_8*
de Technische Änderungen und Irrtümer vorbehalten!

Kombinationen: Sprossen glasteilend
120636/120666 Glasleiste

Sprosse 170x41
-

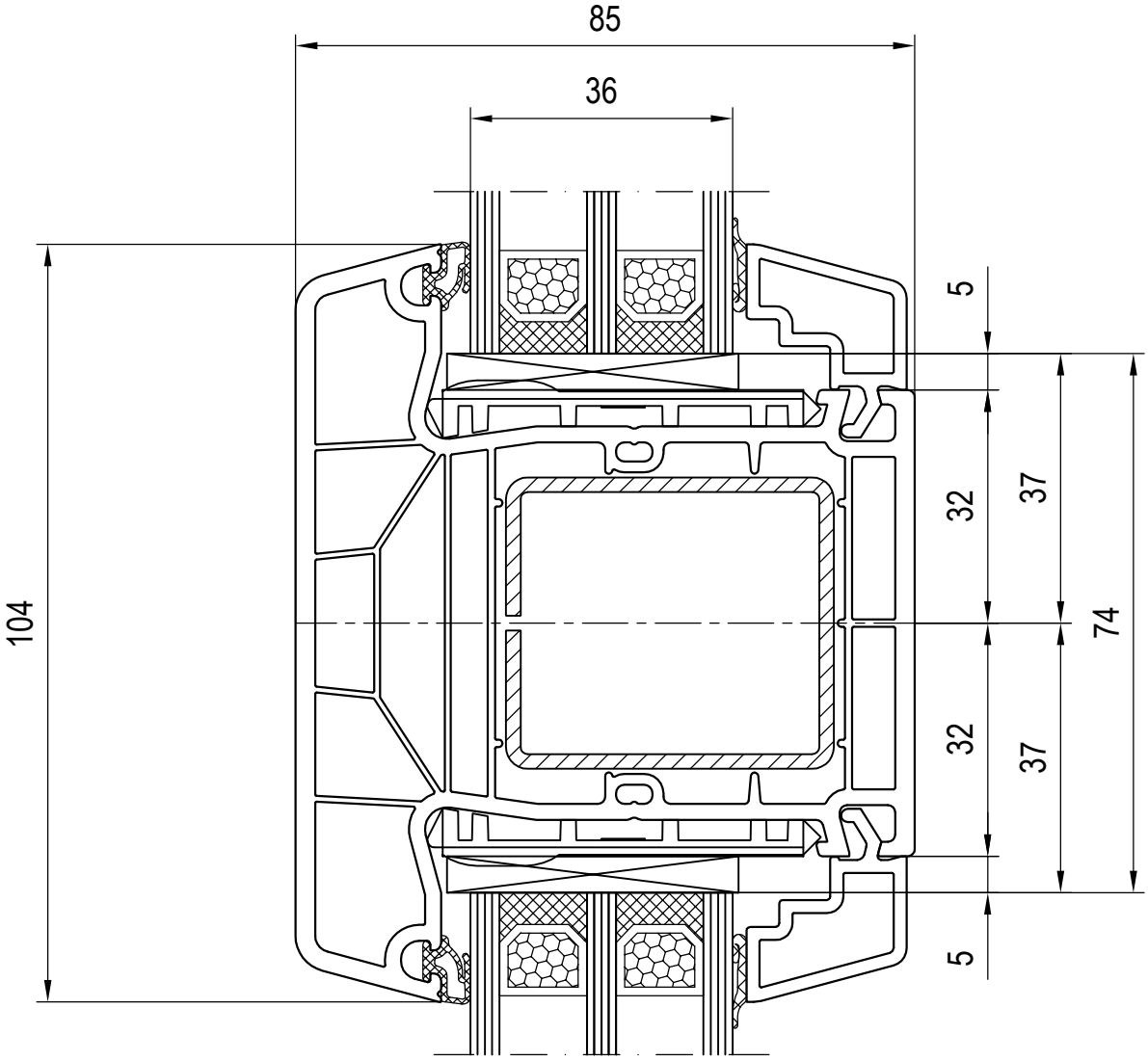

Sprosse

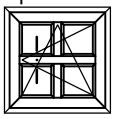

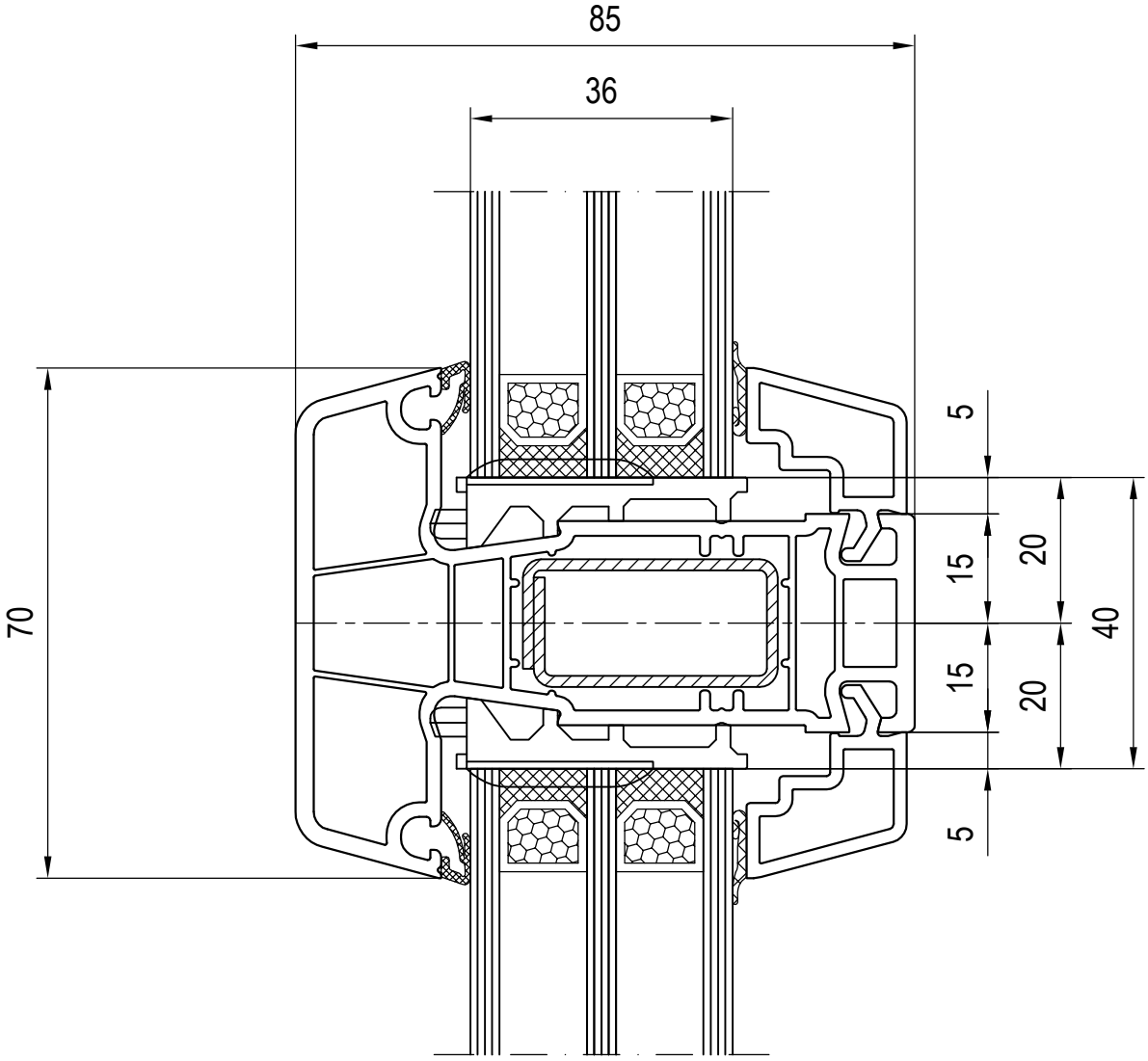

Sprosse

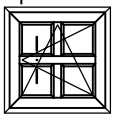

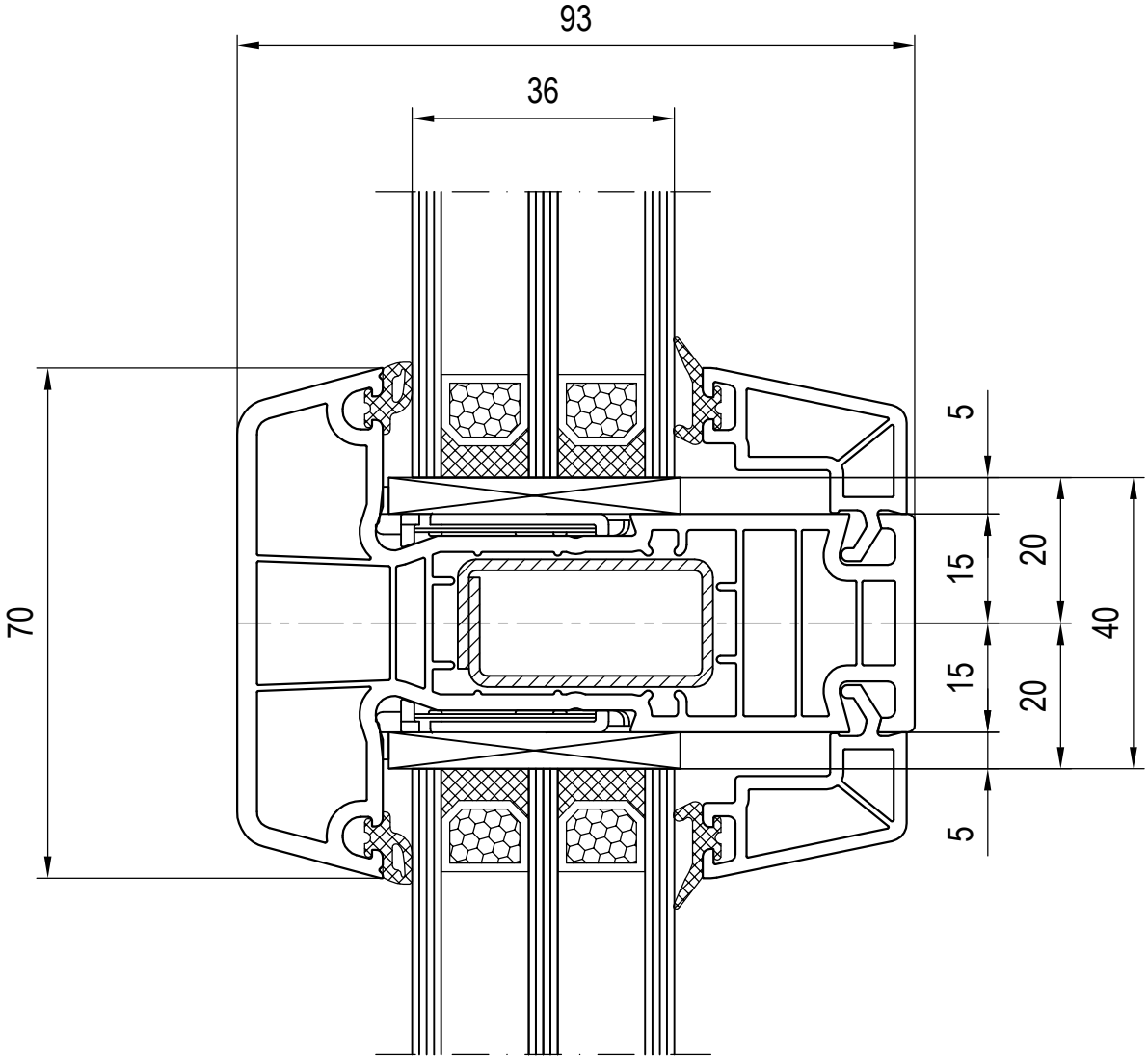

Sprosse

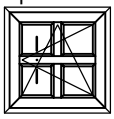

-> 180x26 Flügel
-> 180x69 Stulpflügel

Kombinationen: Sprossen glasteilend
120838/120868 Glasleiste

Sprosse 180x47
-

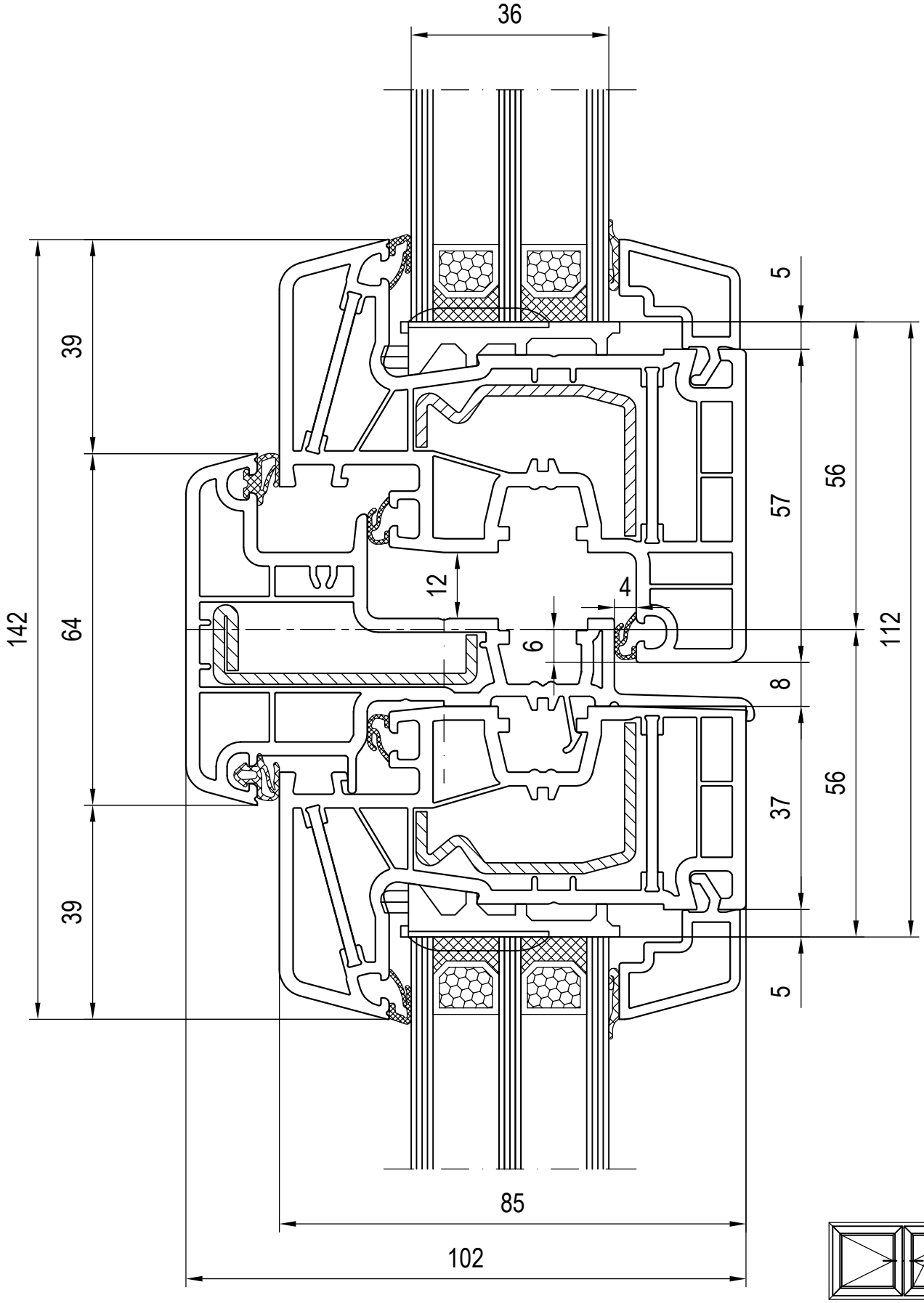
36
5
39
56
57
12
4
142
64
6
112
8
56
37
39
5
85
102

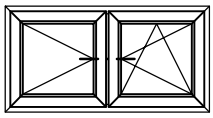

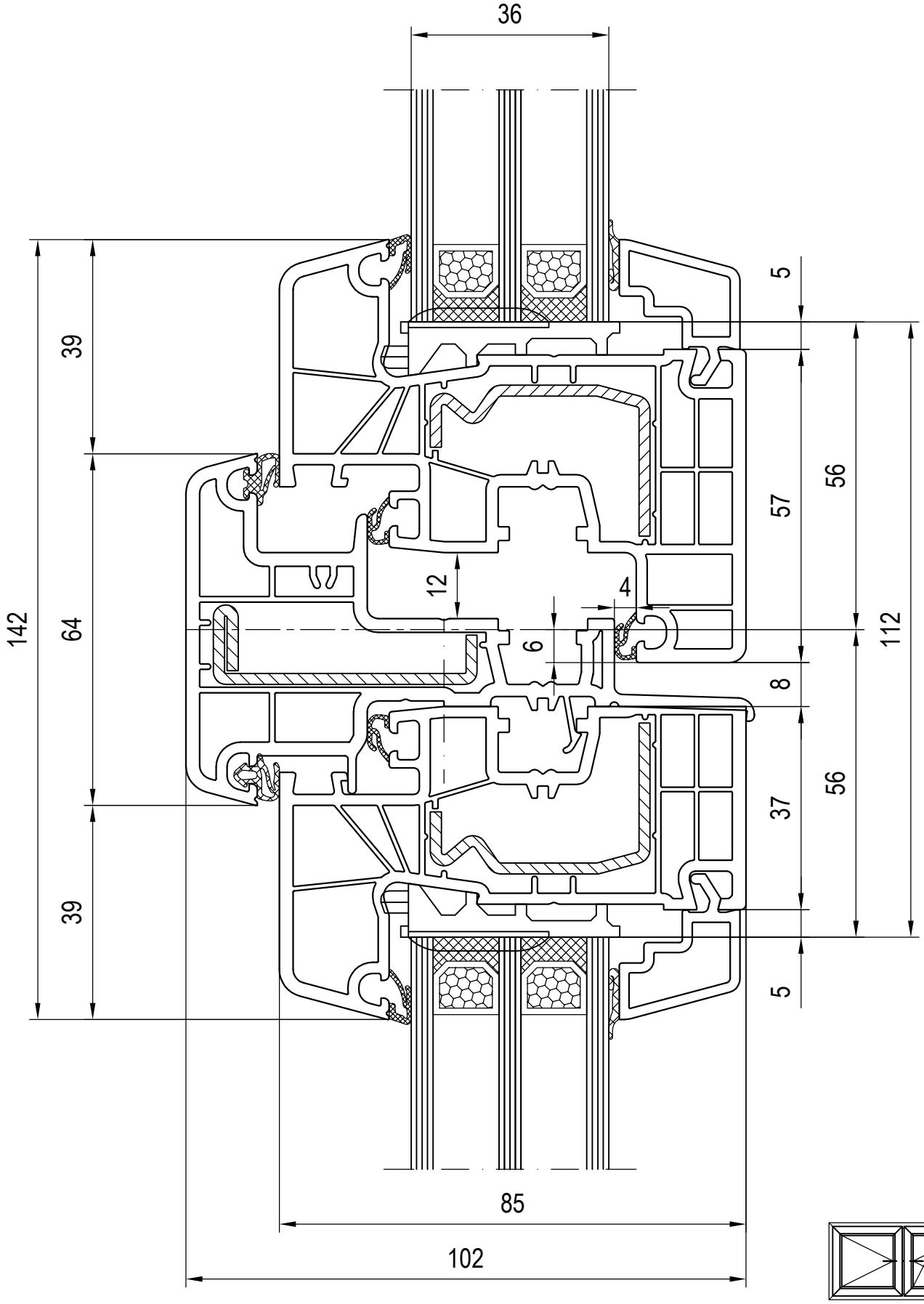
36
5
39
56
57
12
4
142
64
6
112
8
56
37
39
5
85
102

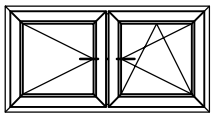

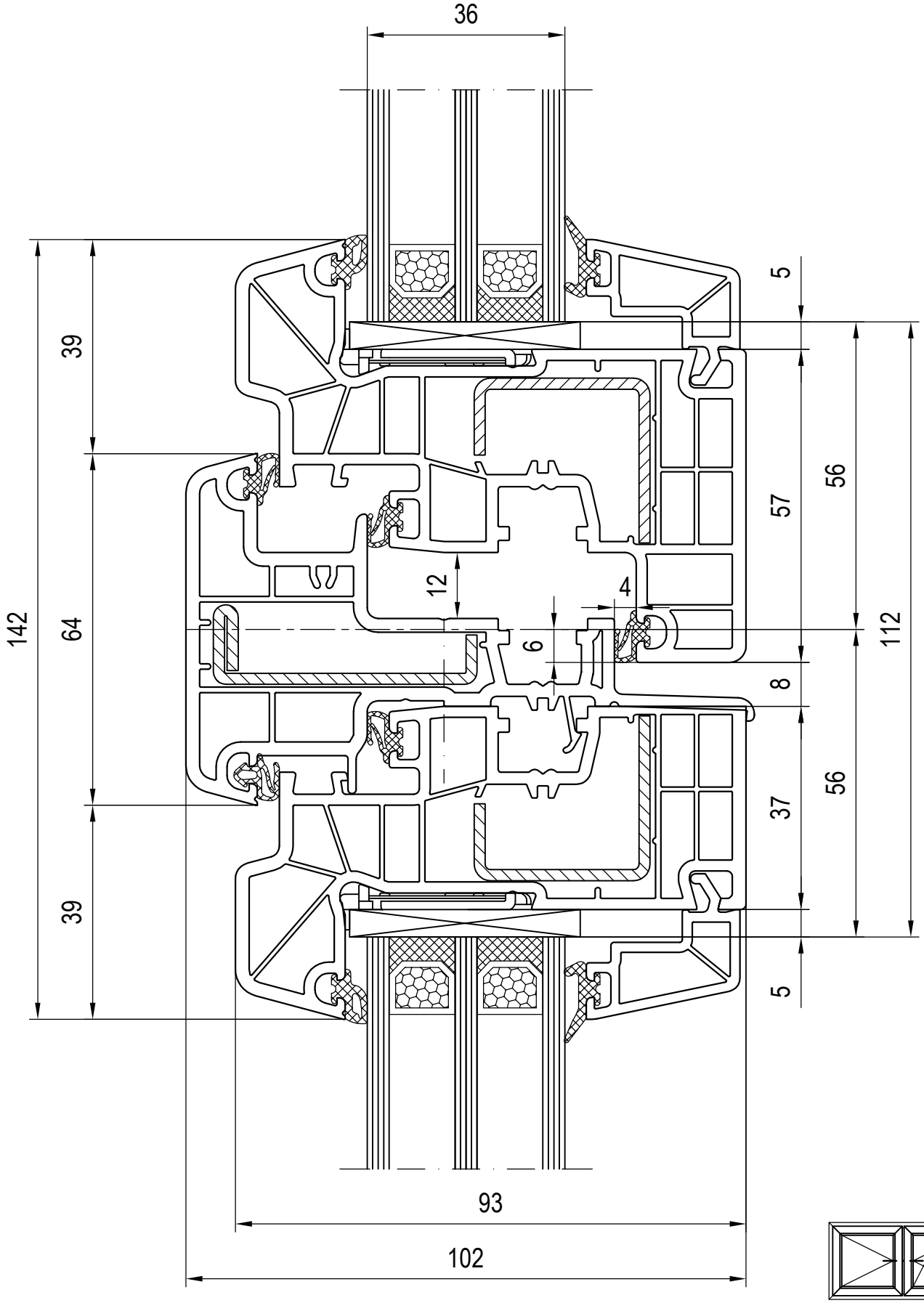
36
5
39
57
56
12
4
142
64
6
112
8
56
37
39
5
93
102

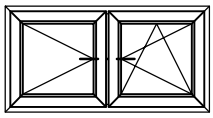

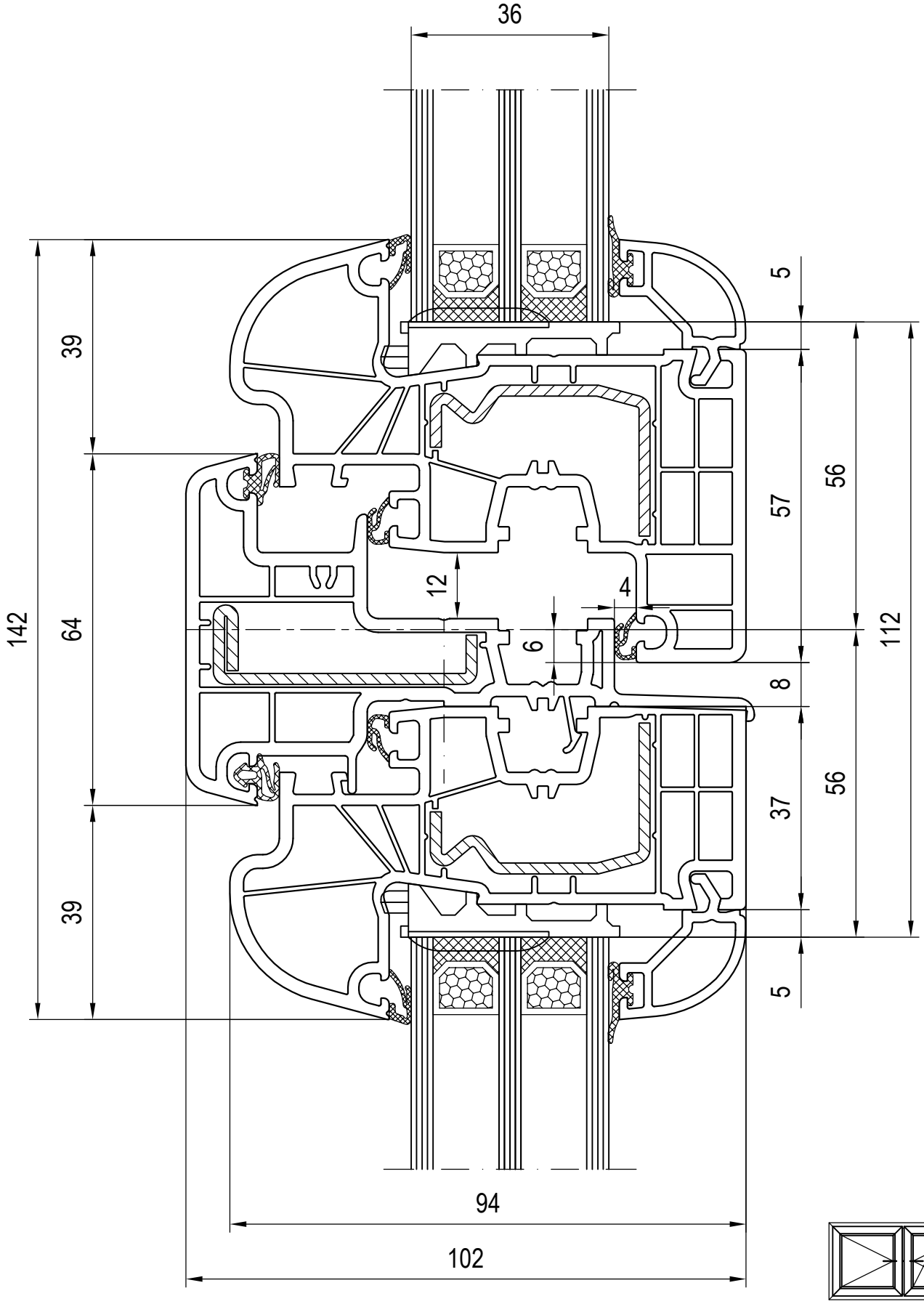
36
5
39
57
56
12
4
142
64
6
112
8
56
37
39
5
94
102

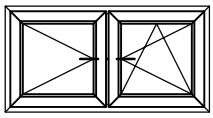

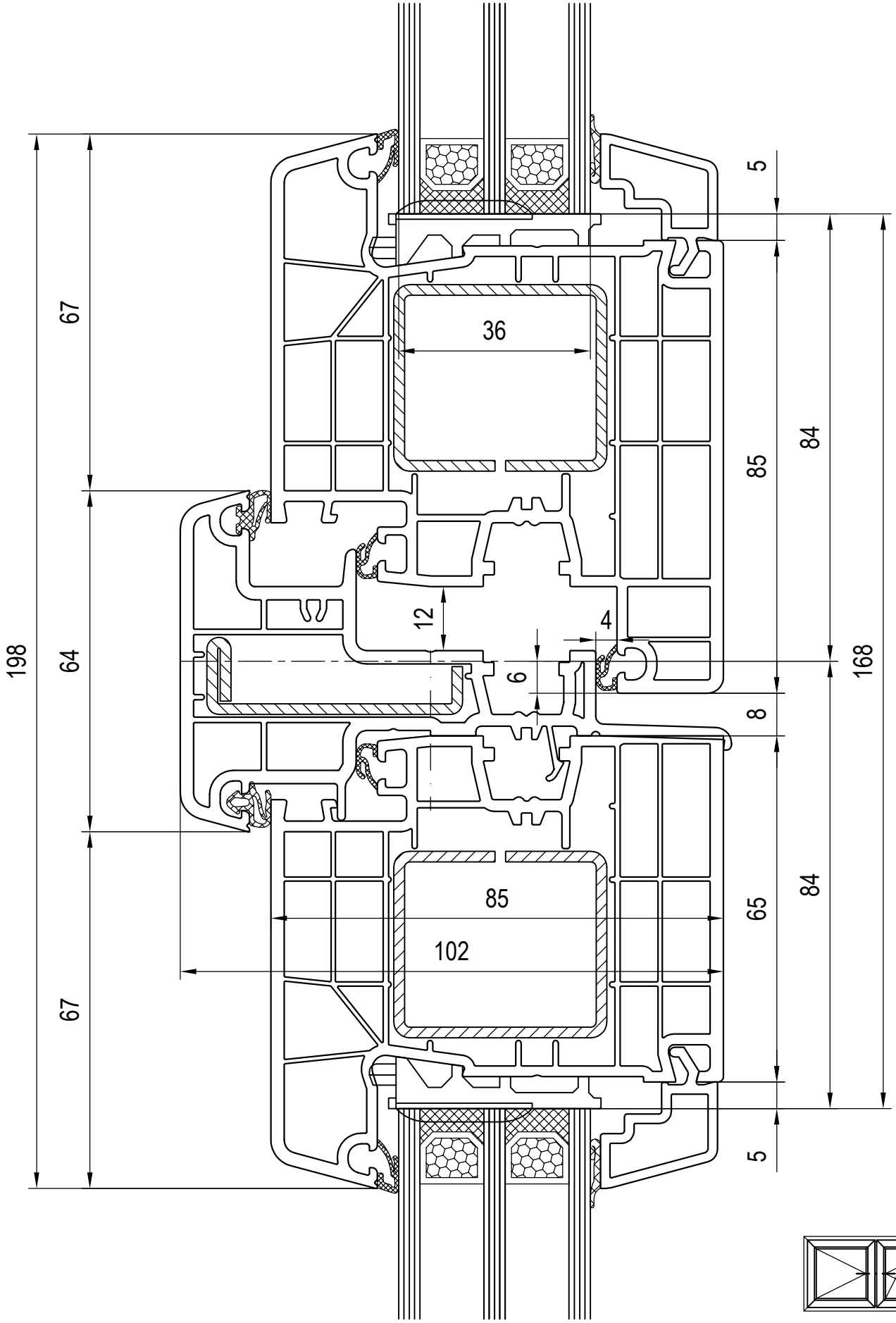

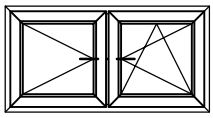

Kombinationen: Flügel - Stulp - Flügel
120636/120666 Glasleiste

Stulp 180x64
Flügel 180x30

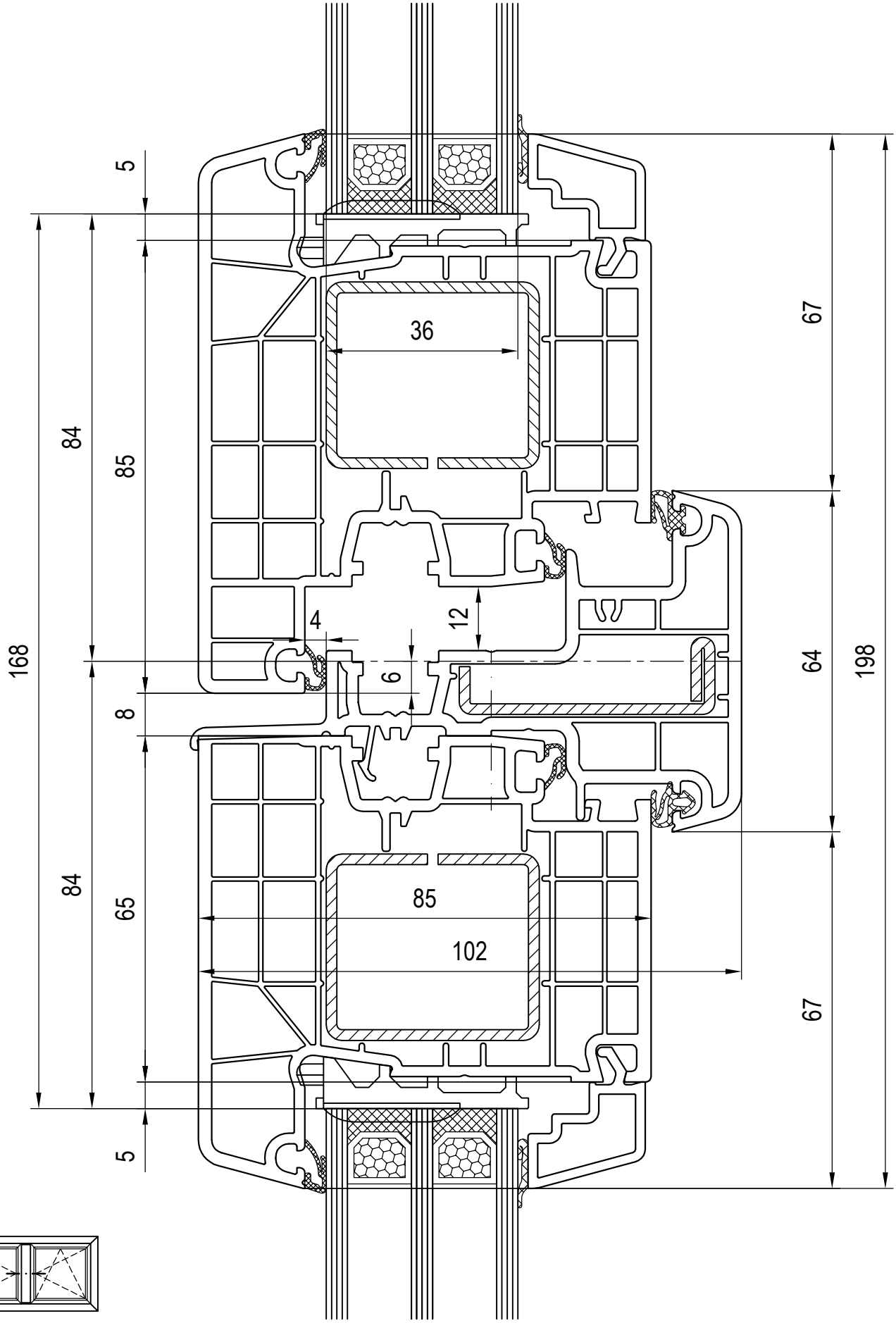

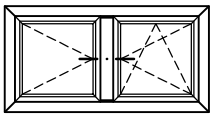

Maßstab 1:1
03_L_01_8*
de Technische Änderungen und Irrtümer vorbehalten!

Kombinationen: Flügel - Stulp - Flügel
120636/120666 Glasleiste

Stulp 180x64
Flügel 180x31

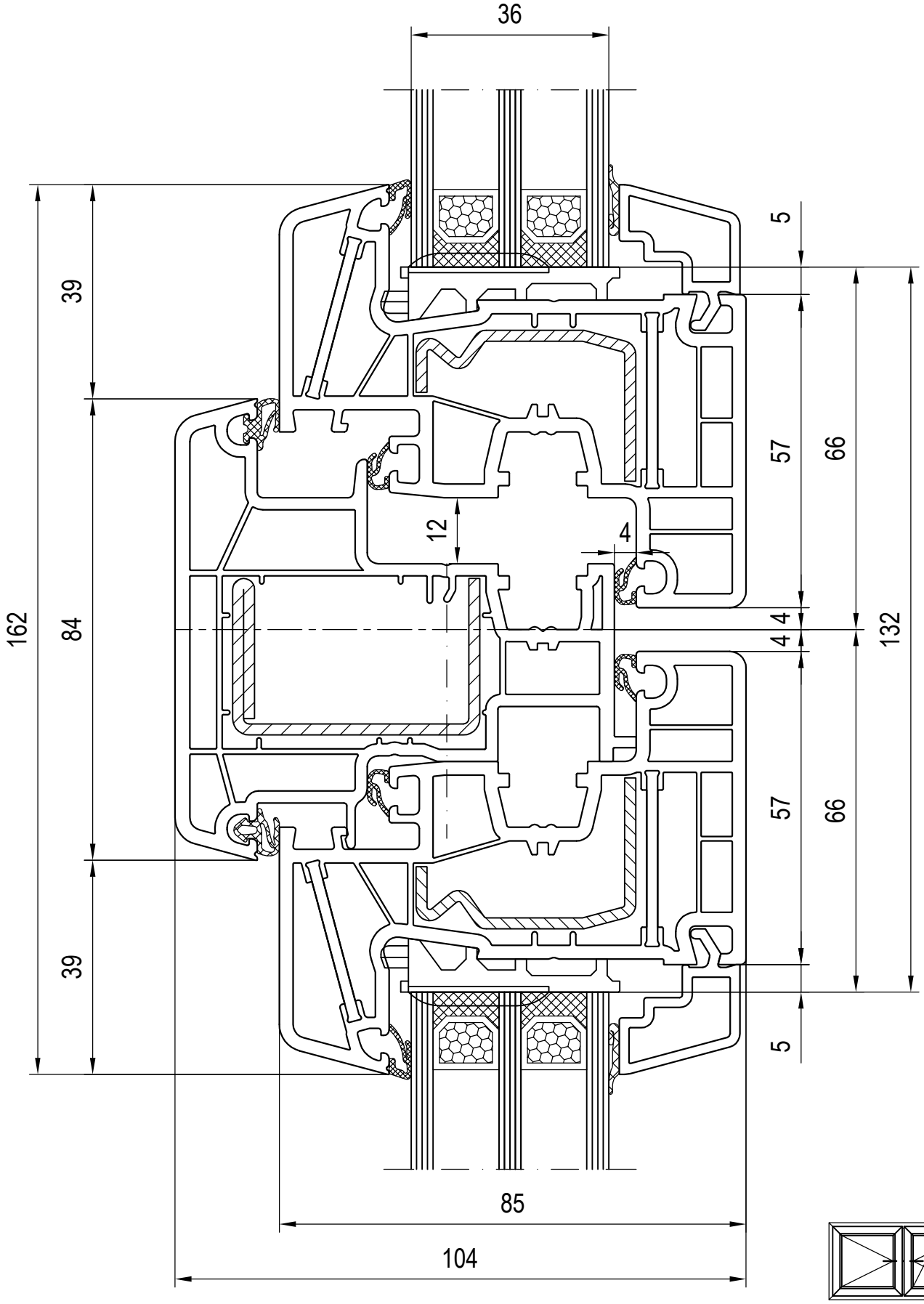
36
5
39
57
66
12
4
162
84
4
4
132
57
66
39
5
85
104

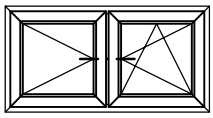

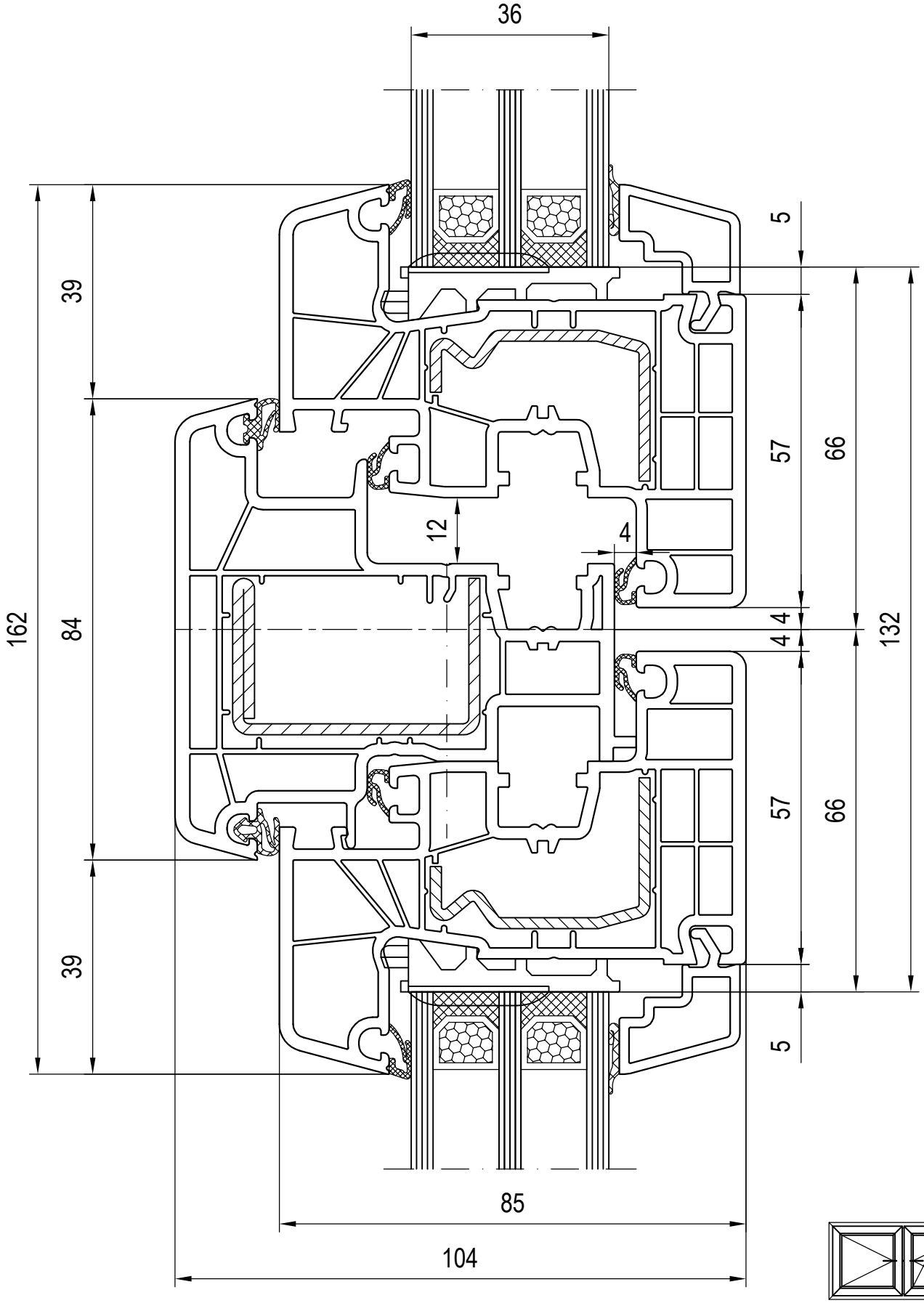
36
5
39
57
66
12
4
162
84
4
4
132
57
66
39
5
85
104

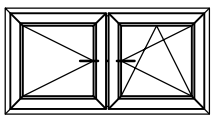

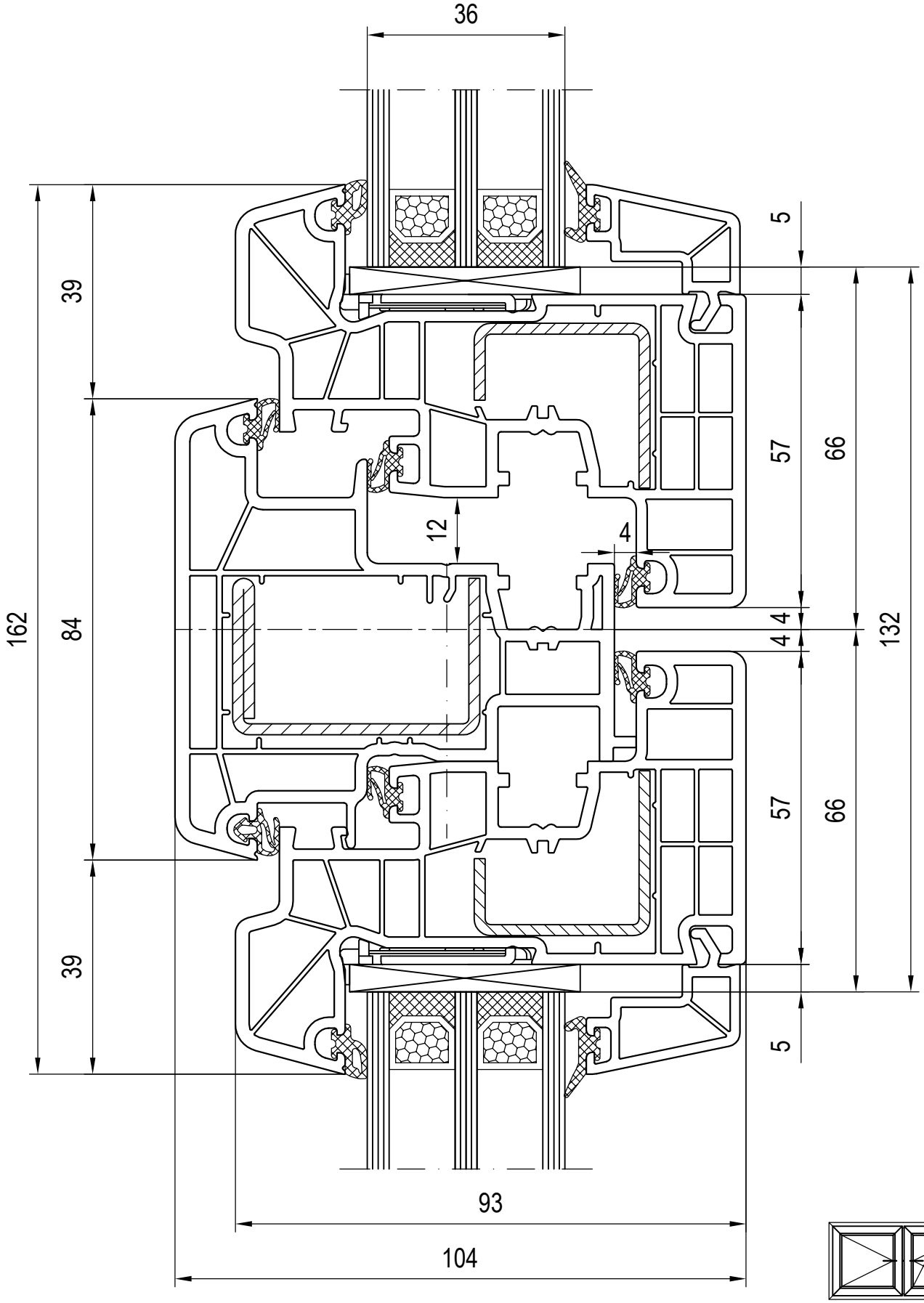
36
39
162
84
39
5
57
66
12
4
4
4
132
57
66
5
93
104

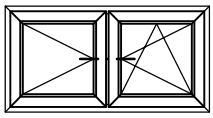

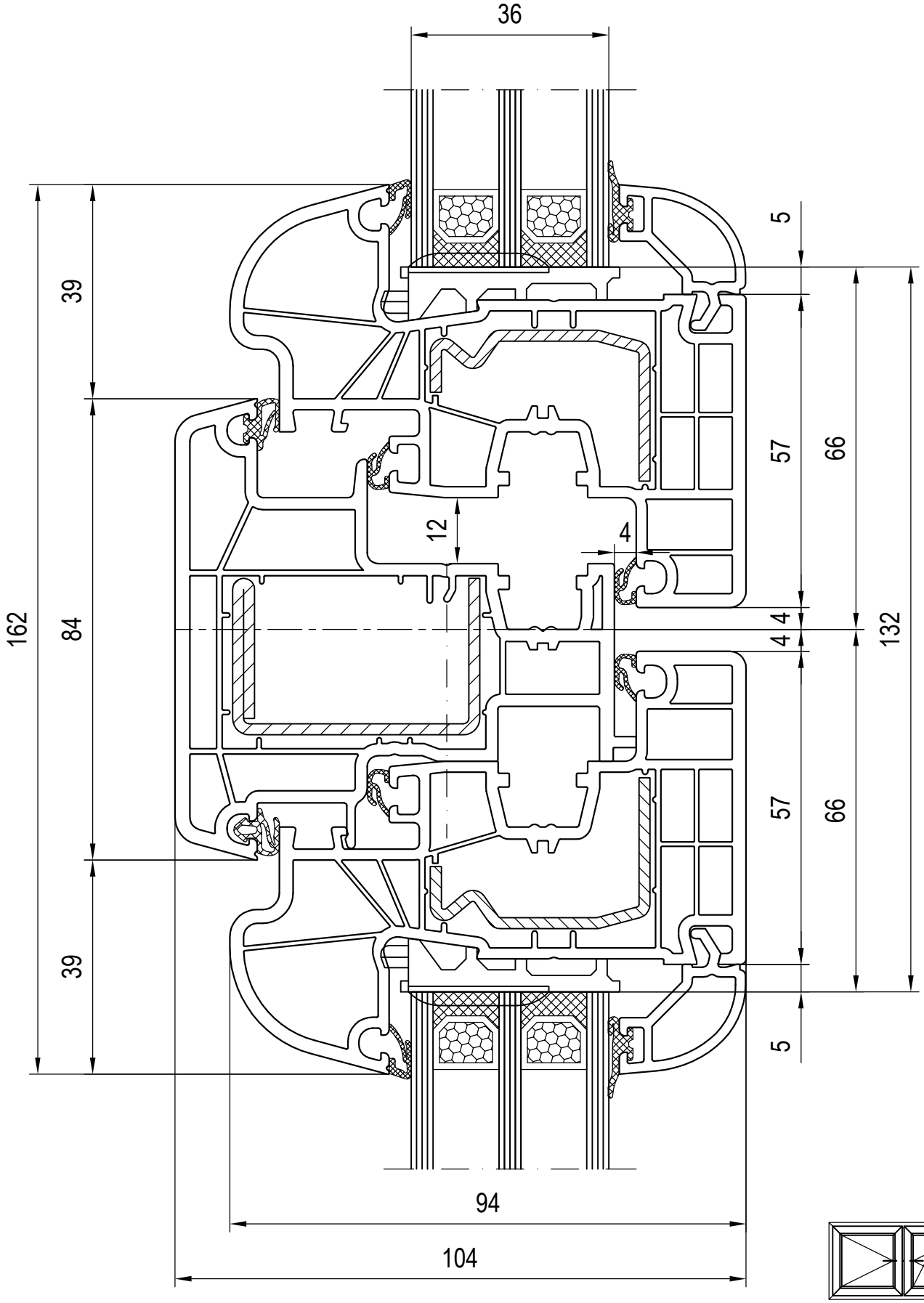
36
5
39
57
66
12
4
162
84
4
4
132
57
66
39
5
94
104

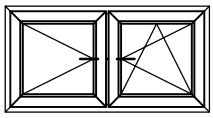

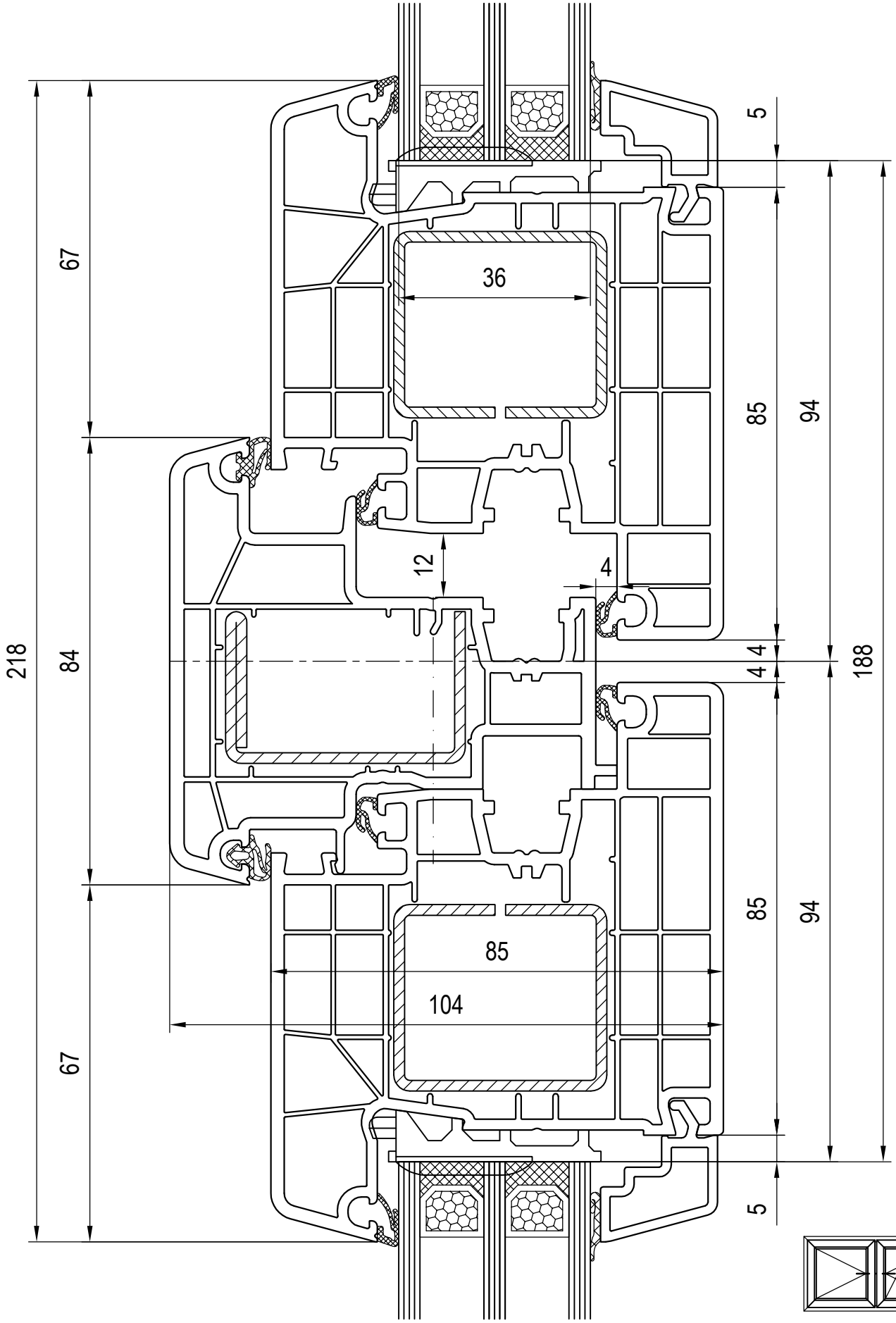
5
67
36
85
94
12
4
218
84
4
4
188
85
94
85
104
67
5

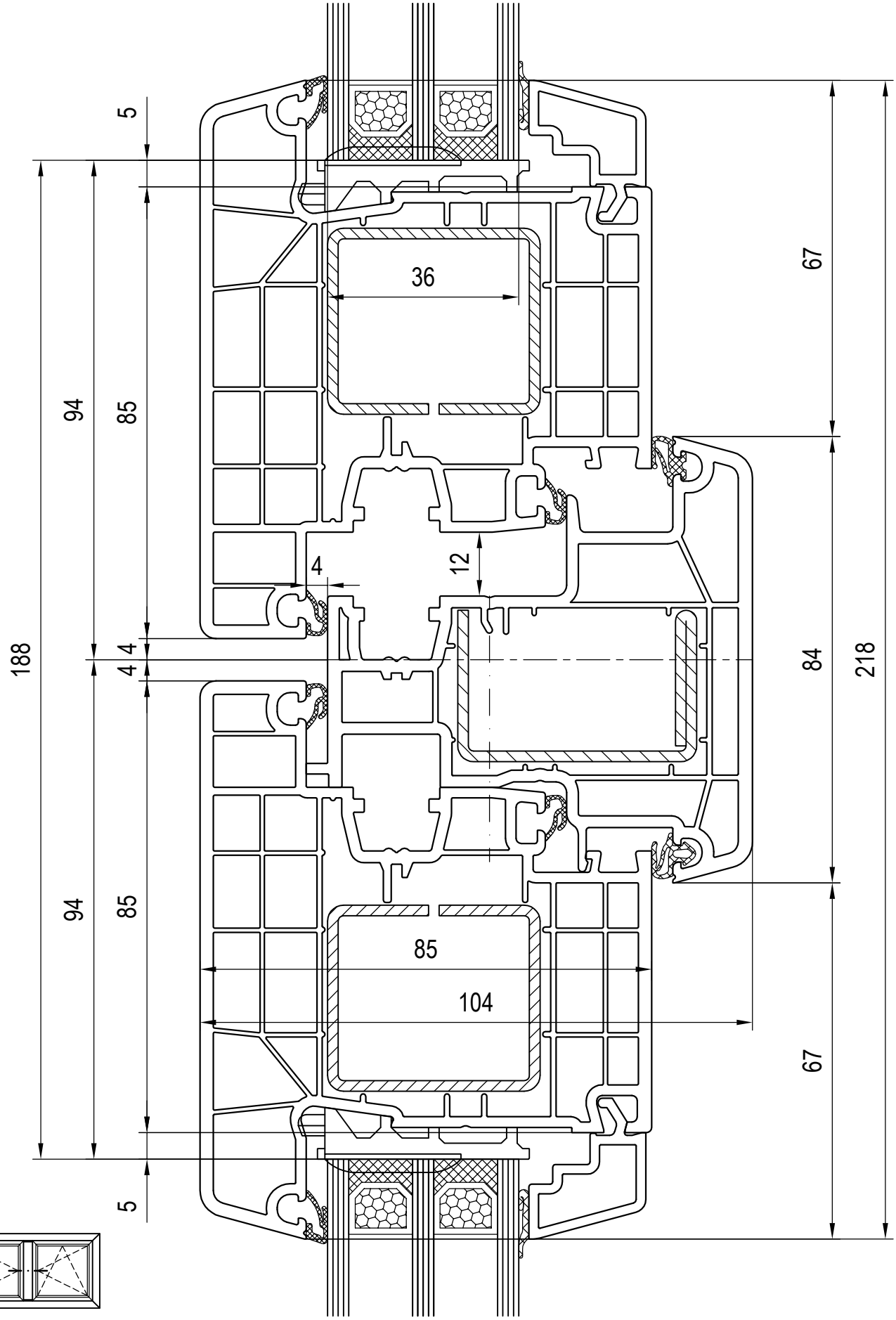

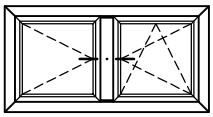

Maßstab 1:1
03_L_01_8*
de Technische Änderungen und Irrtümer vorbehalten!

Kombinationen: Flügel - Stulp - Flügel
120636/120666 Glasleiste

Stulp 180x66
Flügel 180x31

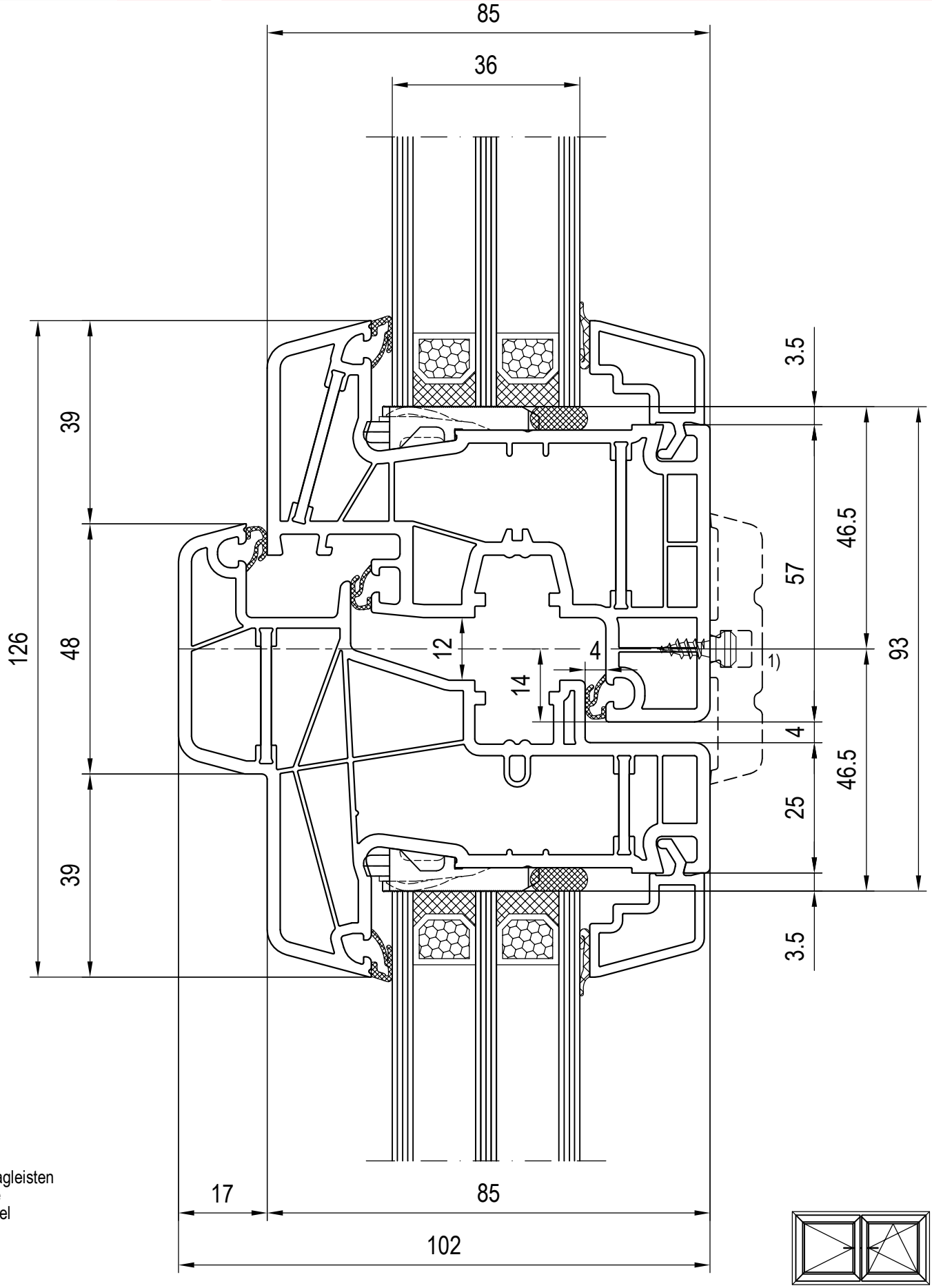

1) Schlagleisten siehe Kapitel 04 P

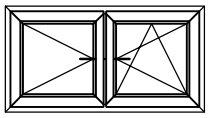

Kombinationen: Stulpflügel - Flügel
120636/120666 Glasleiste

Stulpflügel 080x89
Flügel 080x20

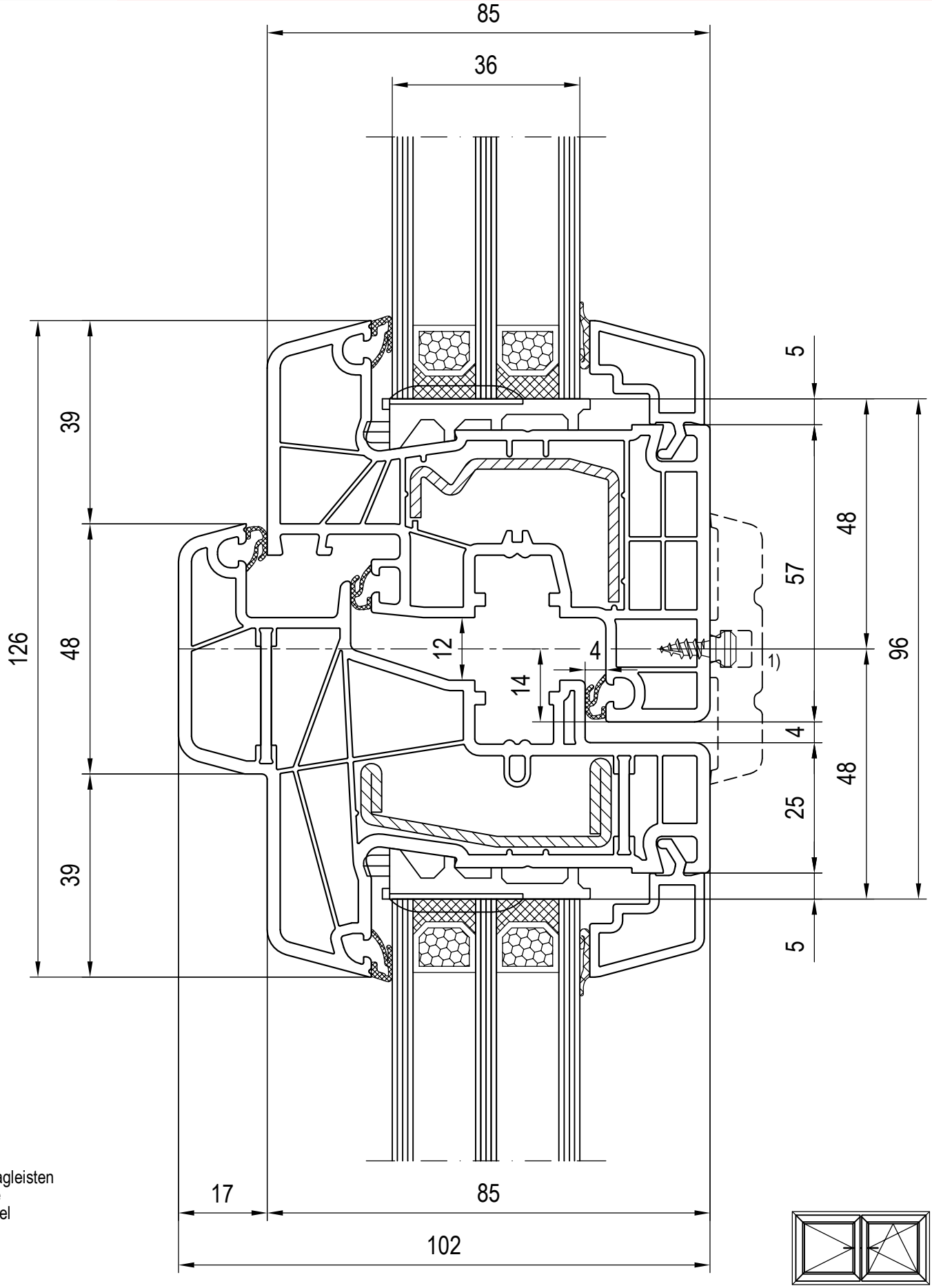

1) Schlagleisten siehe Kapitel 04 P

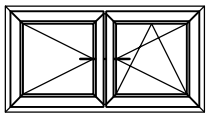

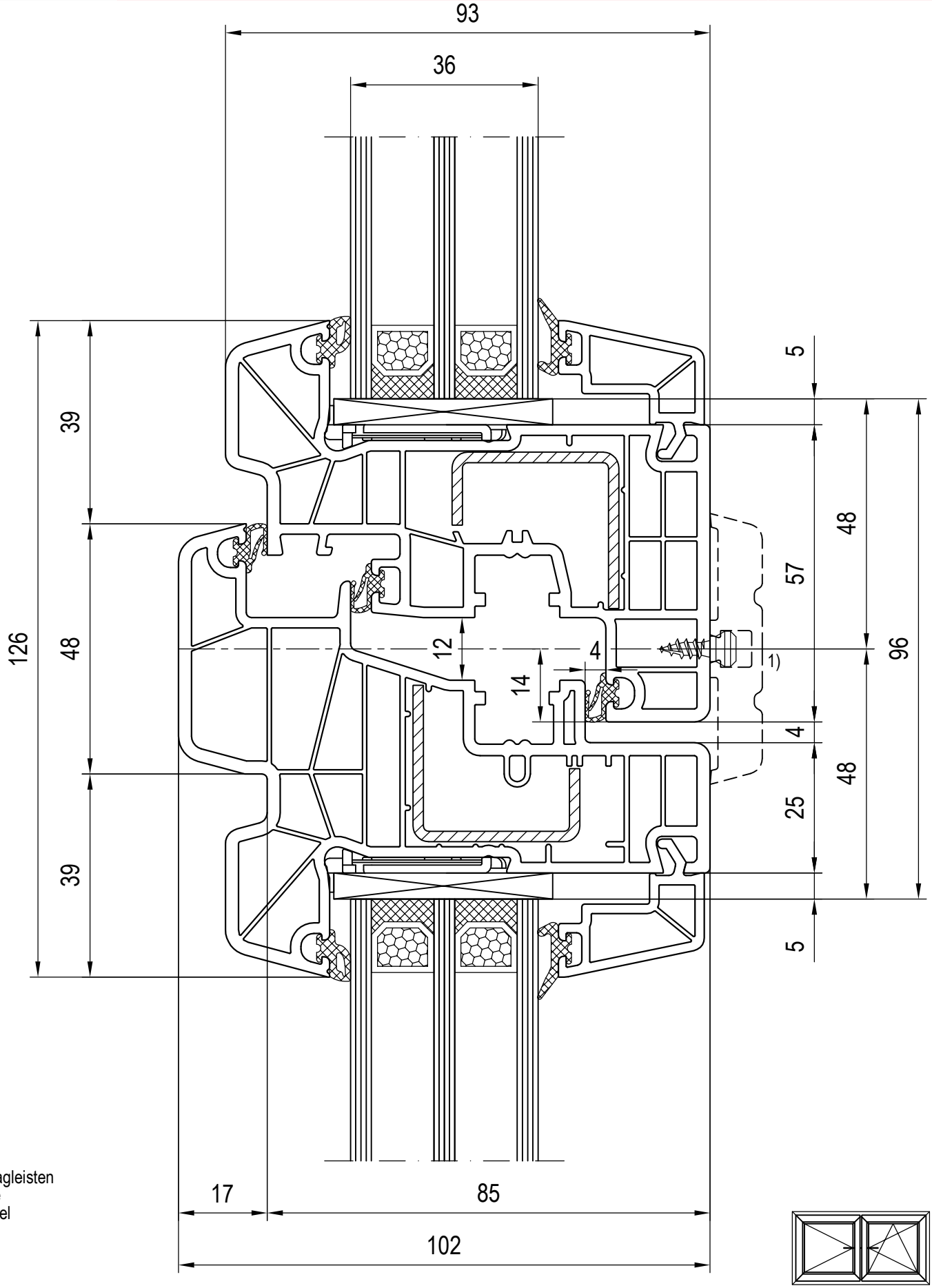

1) Schlagleisten siehe Kapitel 04 P

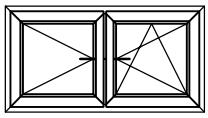

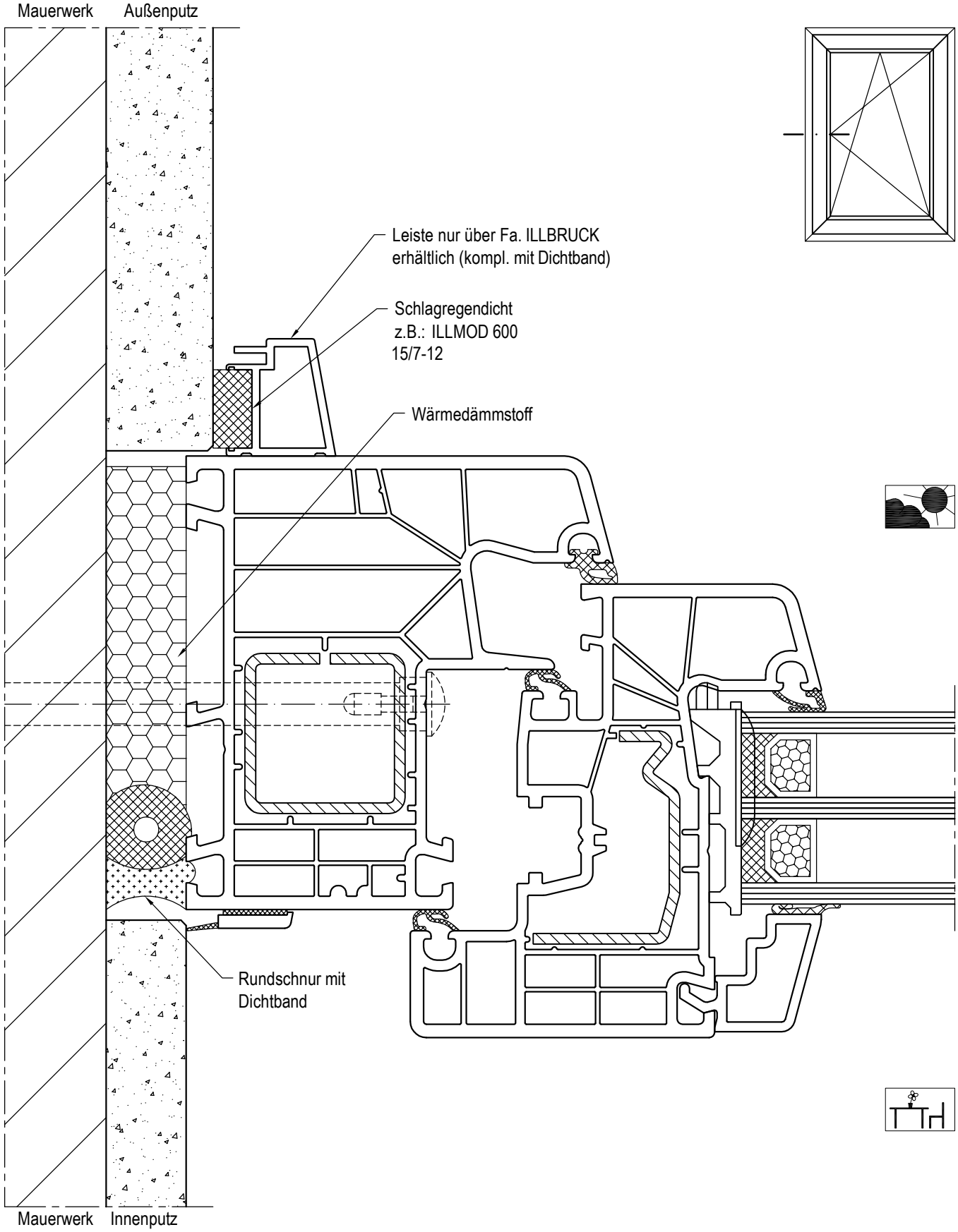

Achtung:
Grundsätzlich gilt: innen (dampfdiffusions-) dichter als außen.
Innen = Dampfsperre (Dampf soll nach außen diffundieren) / luftdicht
Außen = Schlagregenfest und (nach außen) dampfdurchlässig
Ausführung nach dem Stand der Technik.
Die Vorgaben der Dichtungshersteller sind unbedingt zu beachten.

Kombinationen:

Baukörperanschluss-Beispiele ohne Anschlag

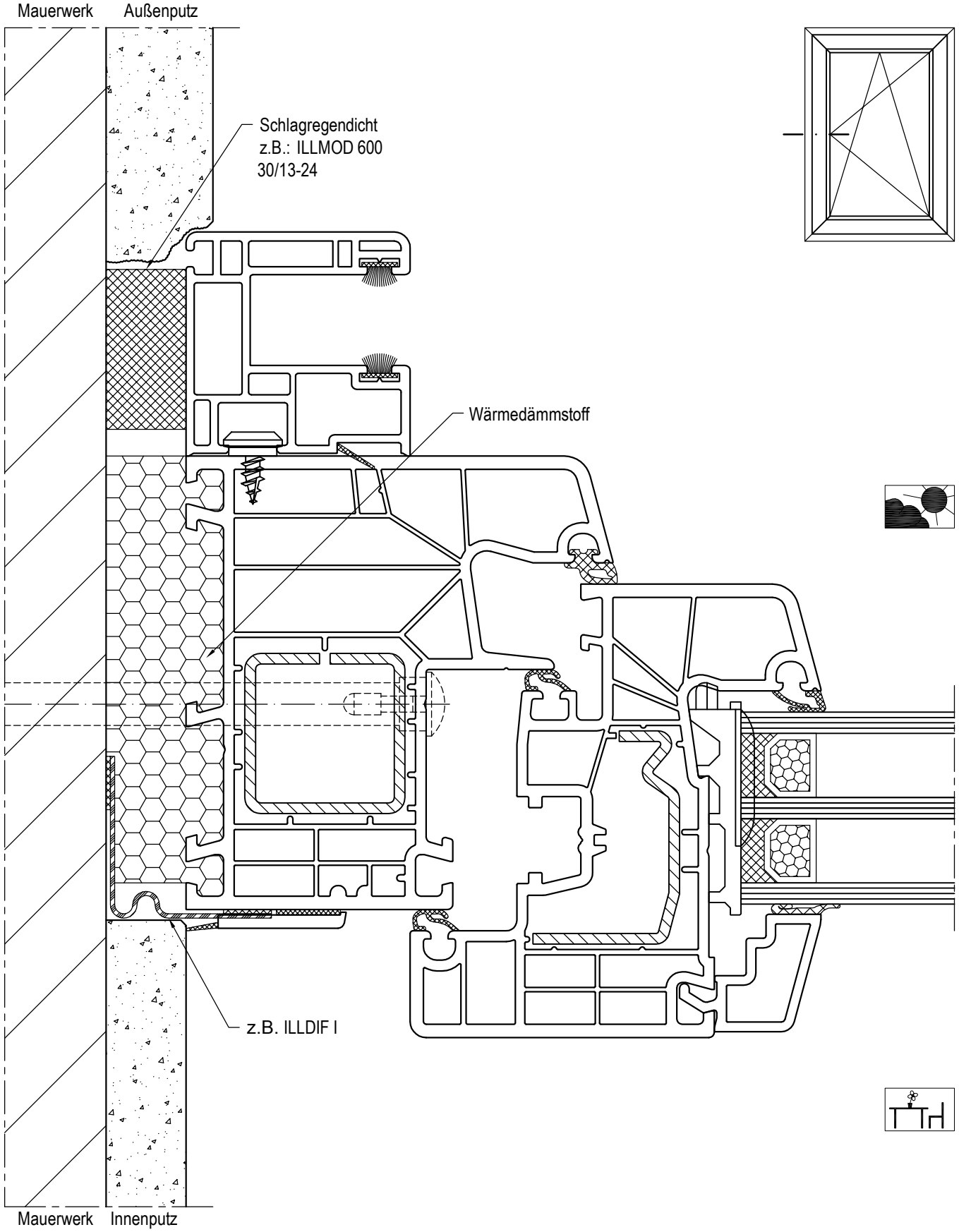

Achtung:
Grundsätzlich gilt: innen (dampfdiffusions-) dichter als außen.
Innen = Dampfsperre (Dampf soll nach außen diffundieren) / luftdicht
Außen = Schlagregenfest und (nach außen) dampfdurchlässig
Ausführung nach dem Stand der Technik.
Die Vorgaben der Dichtungshersteller sind unbedingt zu beachten.

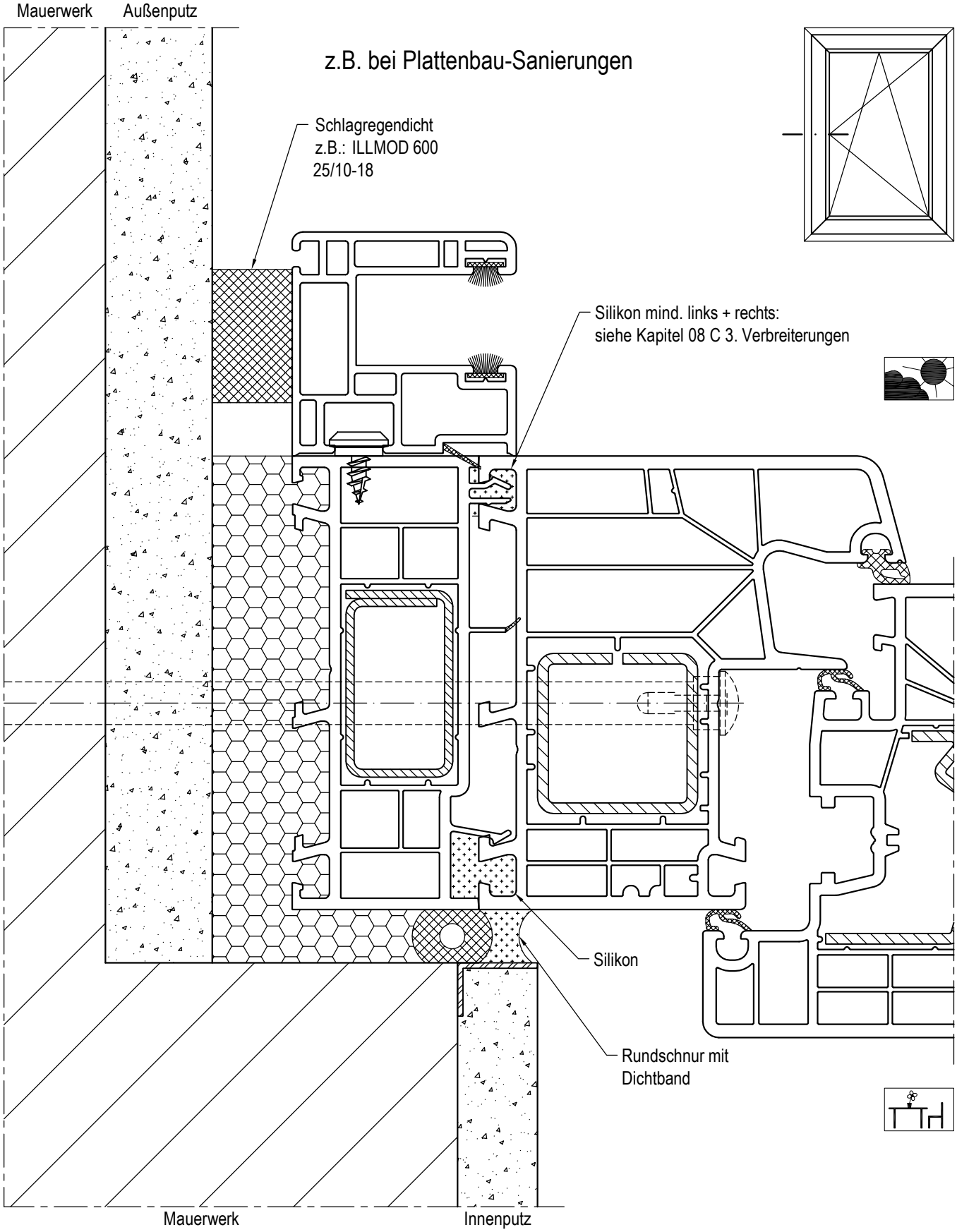

Achtung:
Grundsätzlich gilt: innen (dampfdiffusions-) dichter als außen.
Innen = Dampfsperre (Dampf soll nach außen diffundieren) / luftdicht
Außen = Schlagregenfest und (nach außen) dampfdurchlässig
Ausführung nach dem Stand der Technik.
Die Vorgaben der Dichtungshersteller sind unbedingt zu beachten.

Kombinationen:

Baukörperanschluss-Beispiele Anschlag von außen

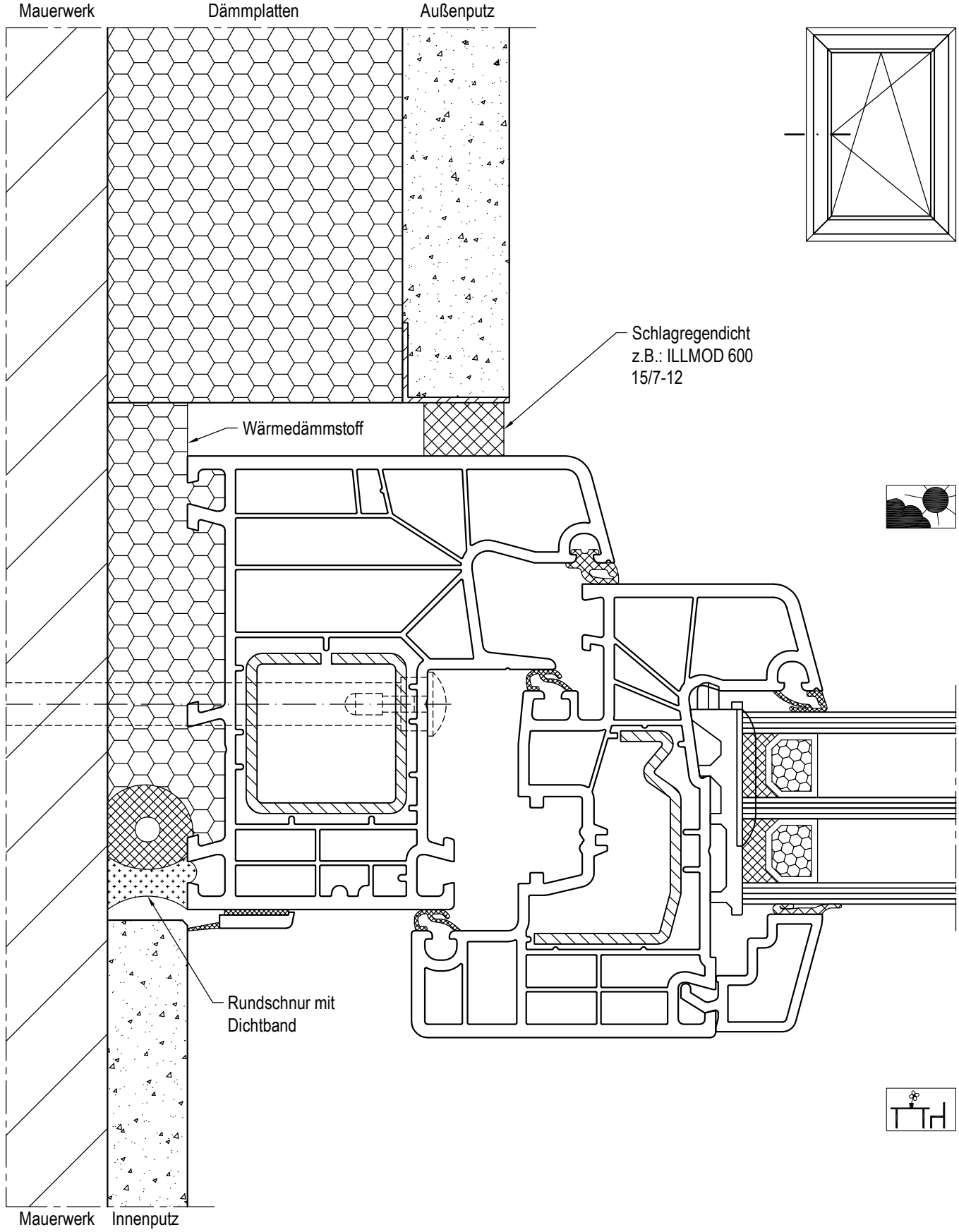

Achtung:
Grundsätzlich gilt: innen (dampfdiffusions-) dichter als außen.
Innen = Dampfsperre (Dampf soll nach außen diffundieren) / luftdicht
Außen = Schlagregenfest und (nach außen) dampfdurchlässig
Ausführung nach dem Stand der Technik.
Die Vorgaben der Dichtungshersteller sind unbedingt zu beachten.

Kombinationen:

Baukörperanschluss-Beispiele Anschlag von innen

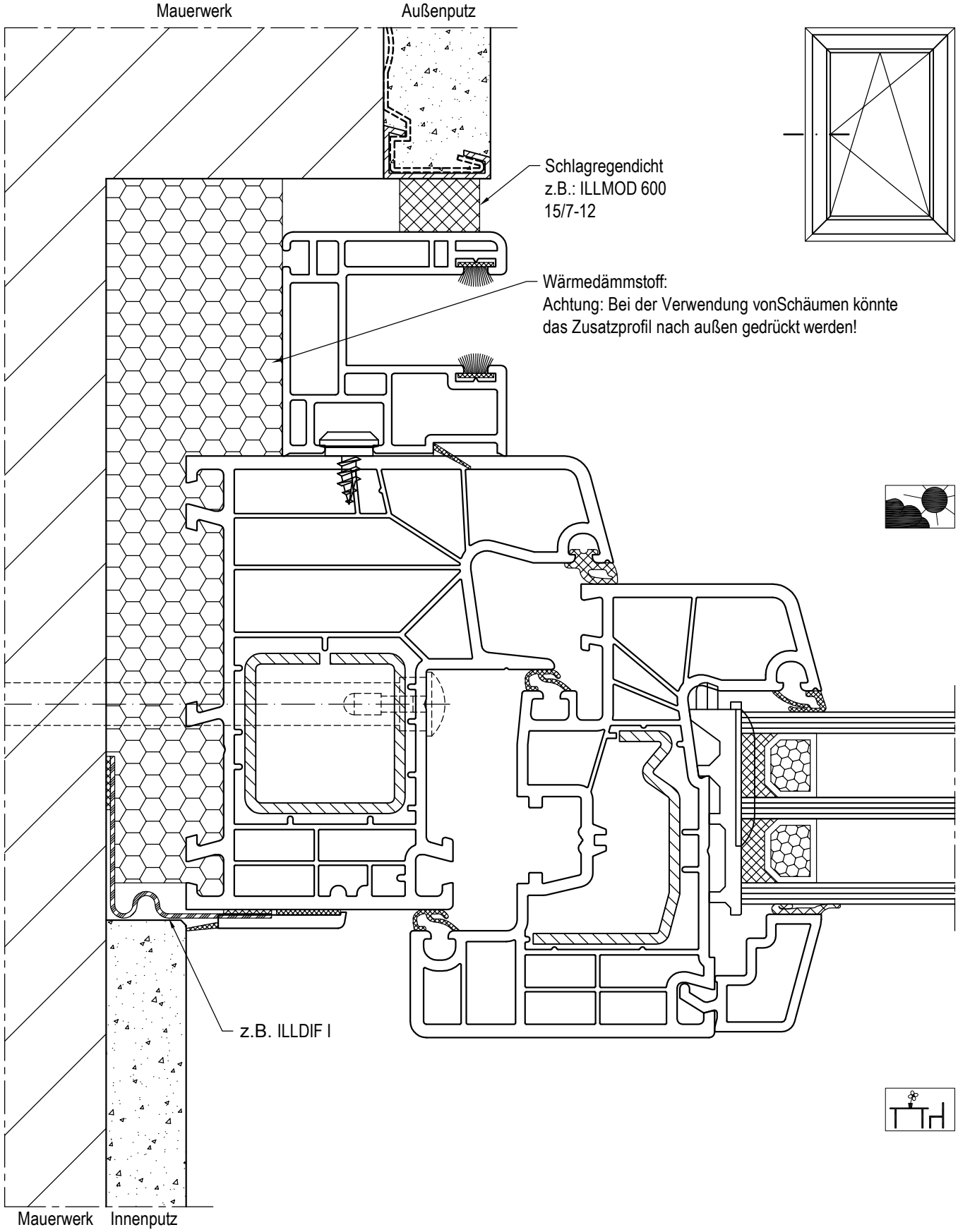

Achtung:
Grundsätzlich gilt: innen (dampfdiffusions-) dichter als außen.
Innen = Dampfsperre (Dampf soll nach außen diffundieren) / luftdicht
Außen = Schlagregenfest und (nach außen) dampfdurchlässig
Ausführung nach dem Stand der Technik.
Die Vorgaben der Dichtungshersteller sind unbedingt zu beachten.

Kombinationen:

Baukörperanschluss-Beispiele Anschlag von innen

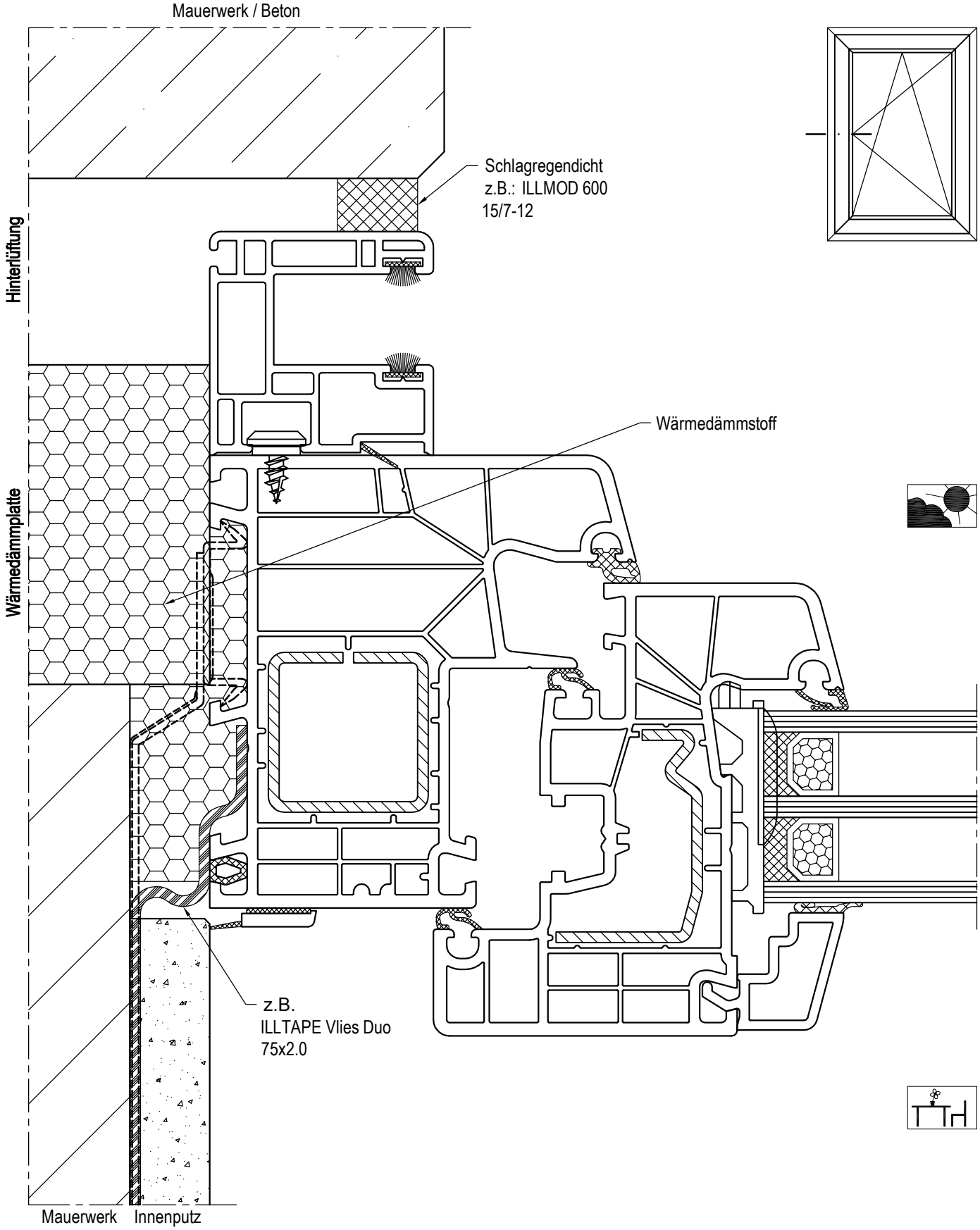

Achtung:
Grundsätzlich gilt: innen (dampfdiffusions-) dichter als außen.
Innen = Dampfsperre (Dampf soll nach außen diffundieren) / luftdicht
Außen = Schlagregenfest und (nach außen) dampfdurchlässig
Ausführung nach dem Stand der Technik.
Die Vorgaben der Dichtungshersteller sind unbedingt zu beachten.

Kombinationen:

Baukörperanschluss-Beispiele Anschlag von innen

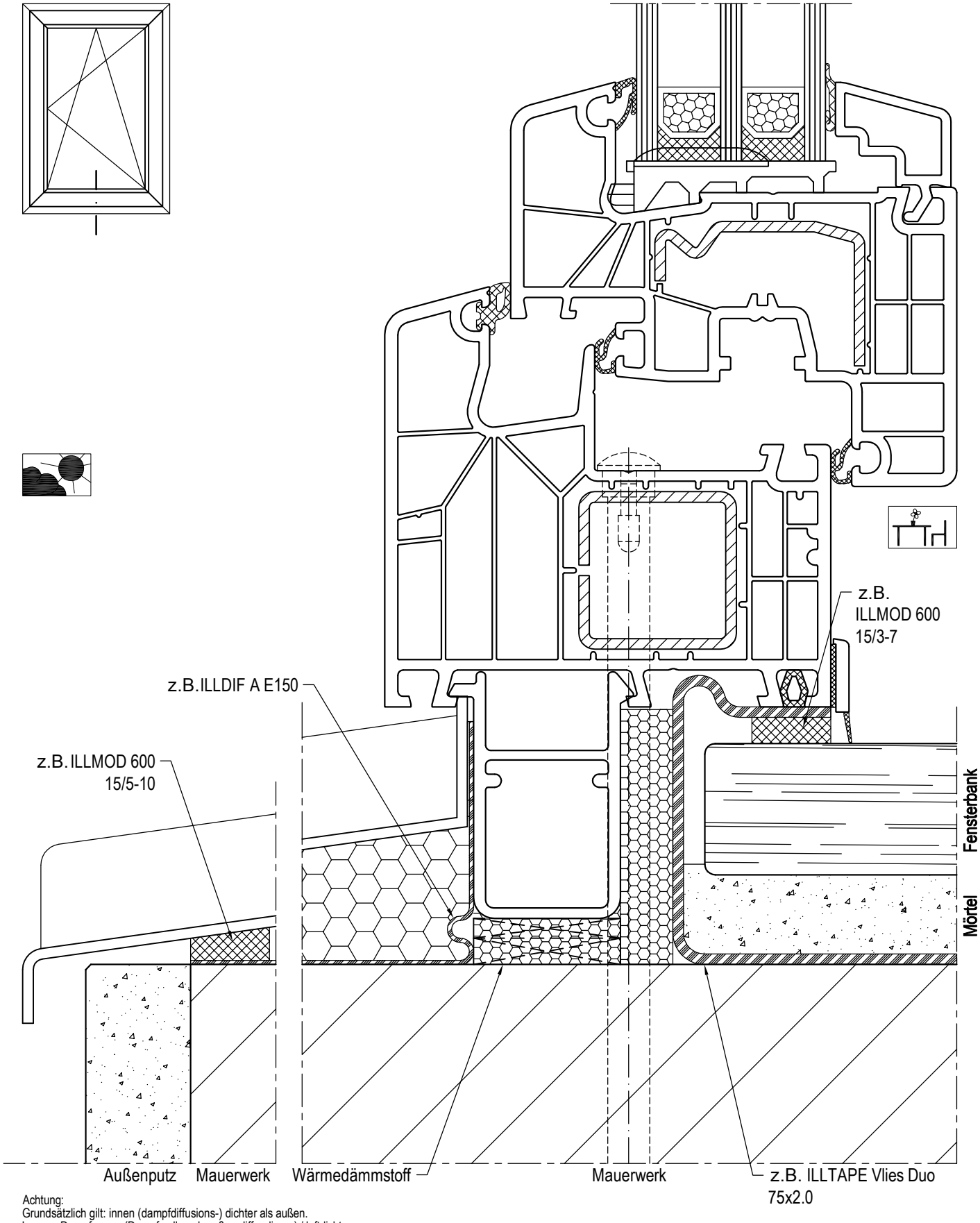

Achtung:
Grundsätzlich gilt: innen (dampfdiffusions-) dichter als außen.
Innen = Dampfsperre (Dampf soll nach außen diffundieren) / luftdicht
Außen = Schlagregenfest und (nach außen) dampfdurchlässig
Ausführung nach dem Stand der Technik.
Die Vorgaben der Dichtungshersteller sind unbedingt zu beachten.

Kombinationen:

Baukörperanschluss-Beispiele unterer Anschluss

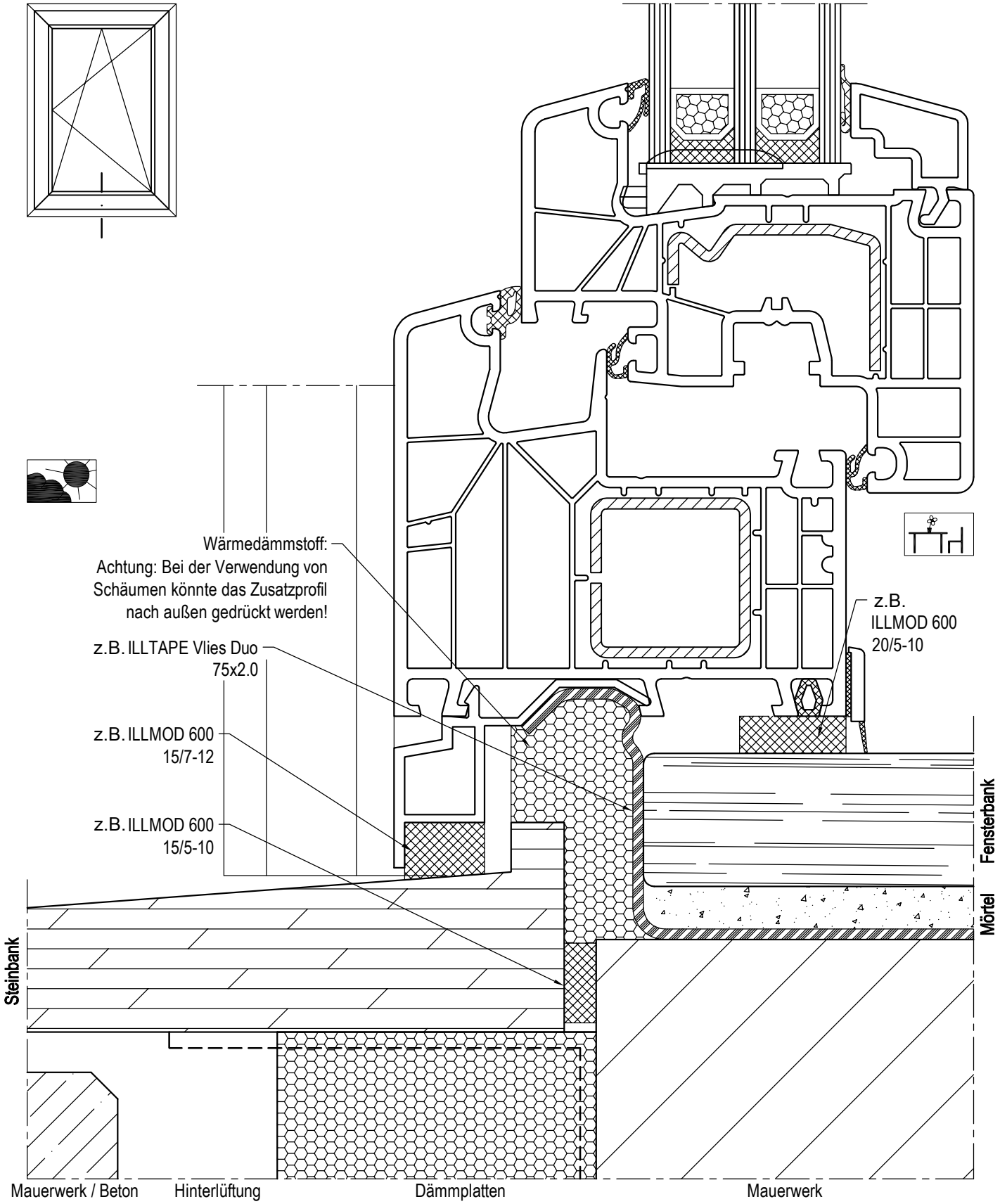

Achtung:
Grundsätzlich gilt: innen (dampfdiffusions-) dichter als außen.
Innen = Dampfsperre (Dampf soll nach außen diffundieren) / luftdicht
Außen = Schlagregenfest und (nach außen) dampfdurchlässig
Ausführung nach dem Stand der Technik.
Die Vorgaben der Dichtungshersteller sind unbedingt zu beachten.

Kombinationen:

Baukörperanschluss-Beispiele unterer Anschluss

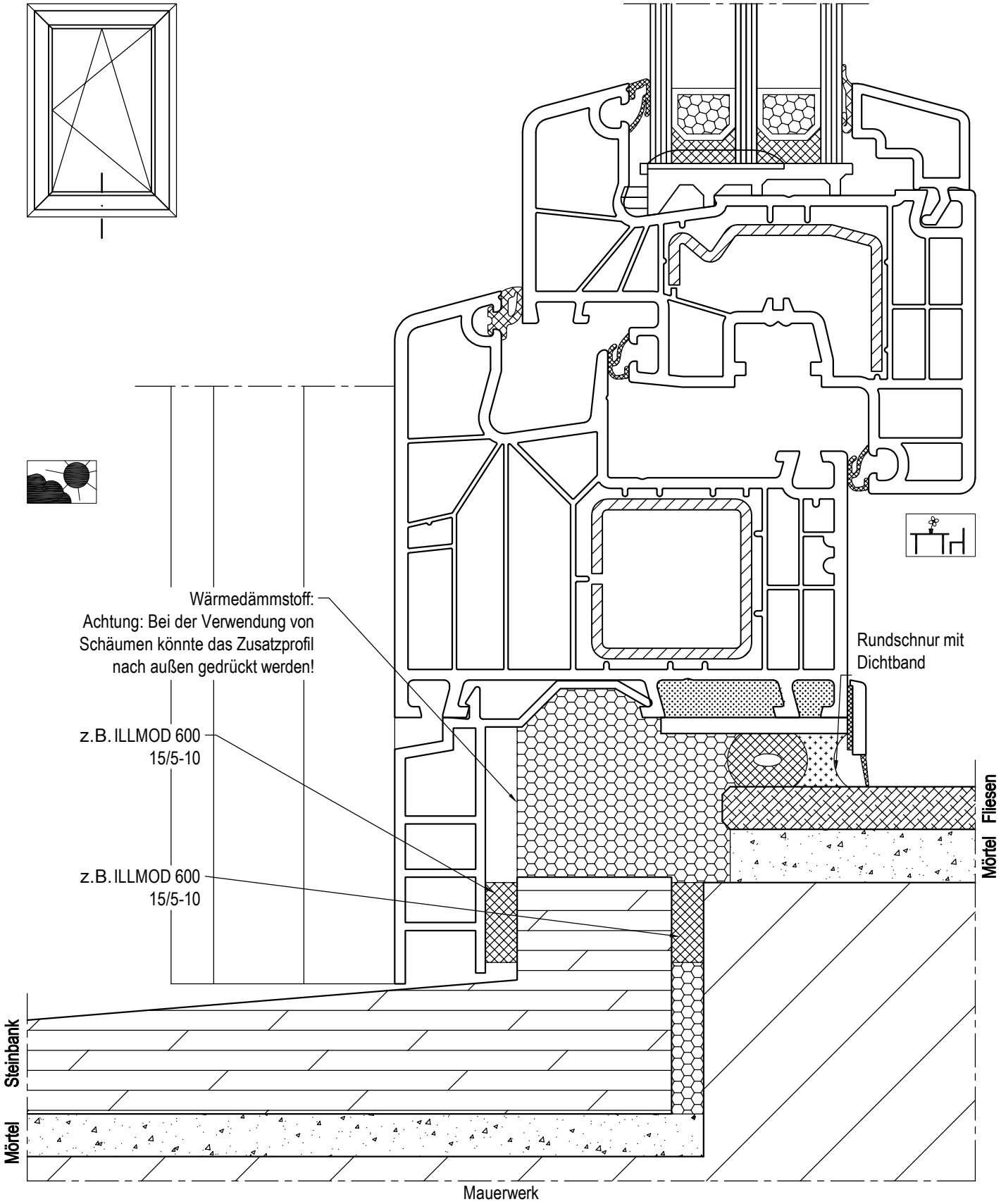

Achtung:
Grundsätzlich gilt: innen (dampfdiffusions-) dichter als außen.
Innen = Dampfsperre (Dampf soll nach außen diffundieren) / luftdicht
Außen = Schlagregenfest und (nach außen) dampfdurchlässig
Ausführung nach dem Stand der Technik.
Die Vorgaben der Dichtungshersteller sind unbedingt zu beachten.

Kombinationen:

Baukörperanschluss-Beispiele unterer Anschluss

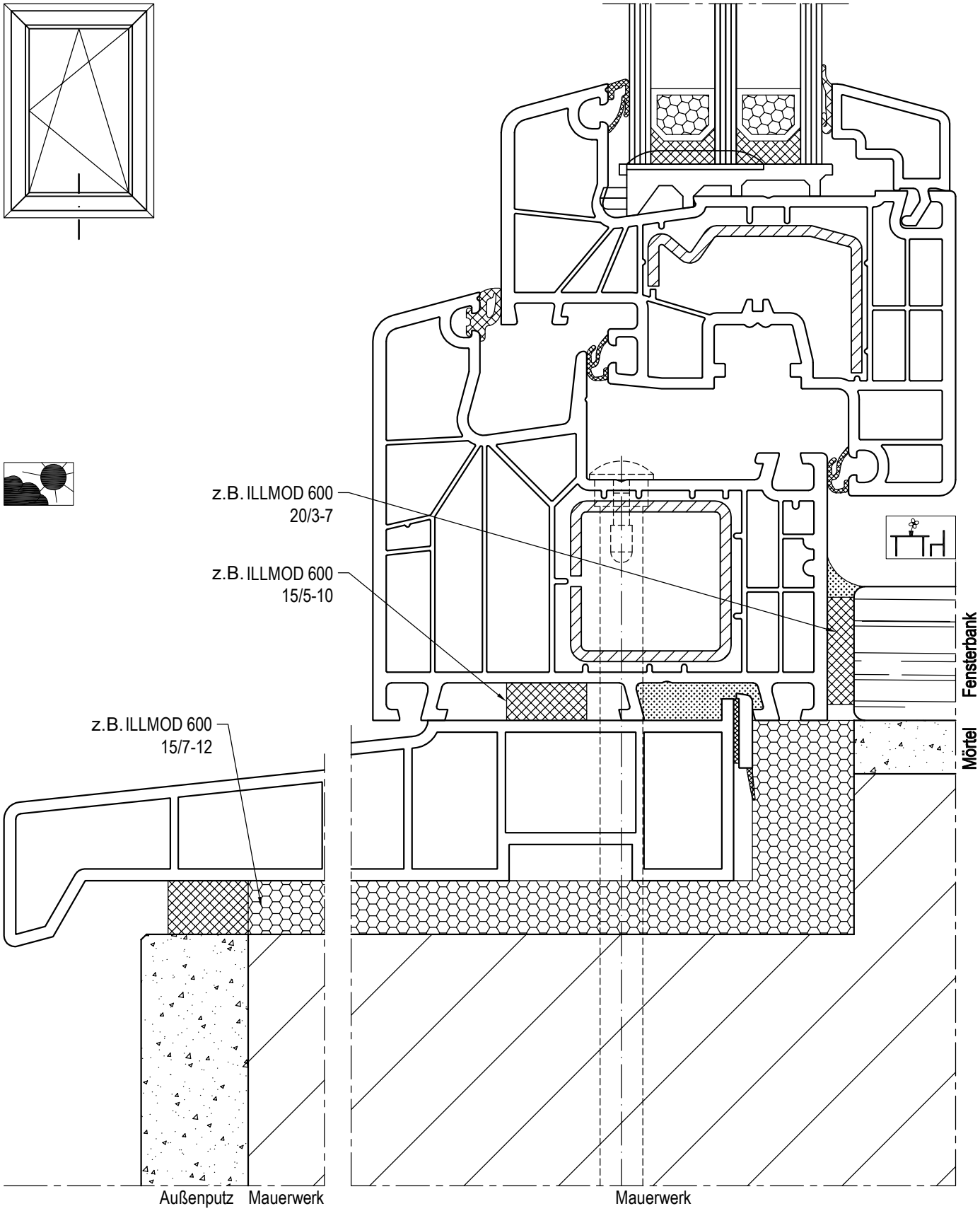

Achtung:
Grundsätzlich gilt: innen (dampfdiffusions-) dichter als außen.
Innen = Dampfsperre (Dampf soll nach außen diffundieren) / luftdicht
Außen = Schlagregenfest und (nach außen) dampfdurchlässig
Ausführung nach dem Stand der Technik.
Die Vorgaben der Dichtungshersteller sind unbedingt zu beachten.

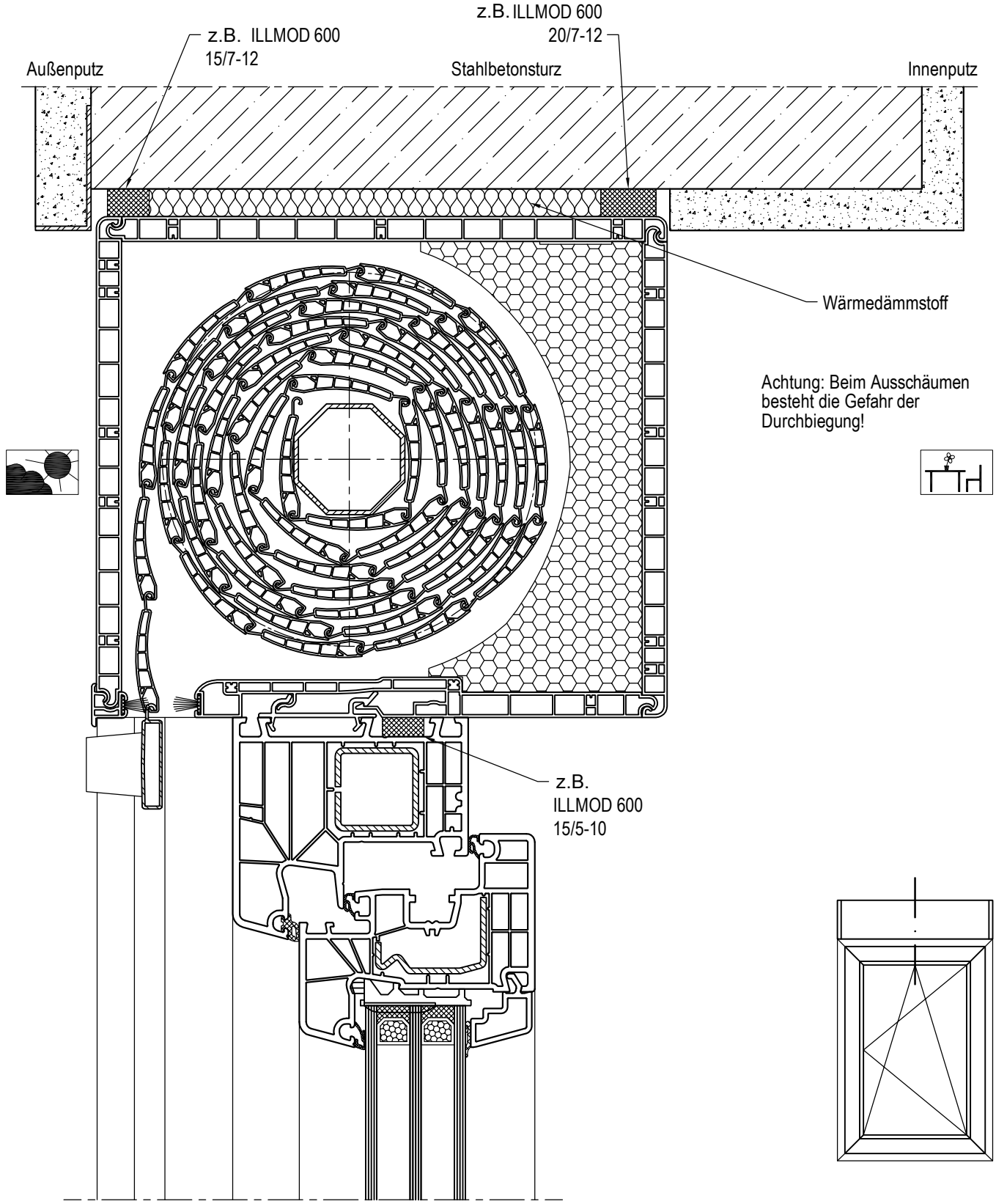

Achtung:
Grundsätzlich gilt: innen (dampfdiffusions-) dichter als außen.
Innen = Dampfsperre (Dampf soll nach außen diffundieren) / luftdicht
Außen = Schlagregenfest und (nach außen) dampfdurchlässig
Ausführung nach dem Stand der Technik.
Die Vorgaben der Dichtungshersteller sind unbedingt zu beachten.

Kombinationen:

Baukörperanschluss-Beispiele oben mit Rollladenkasten

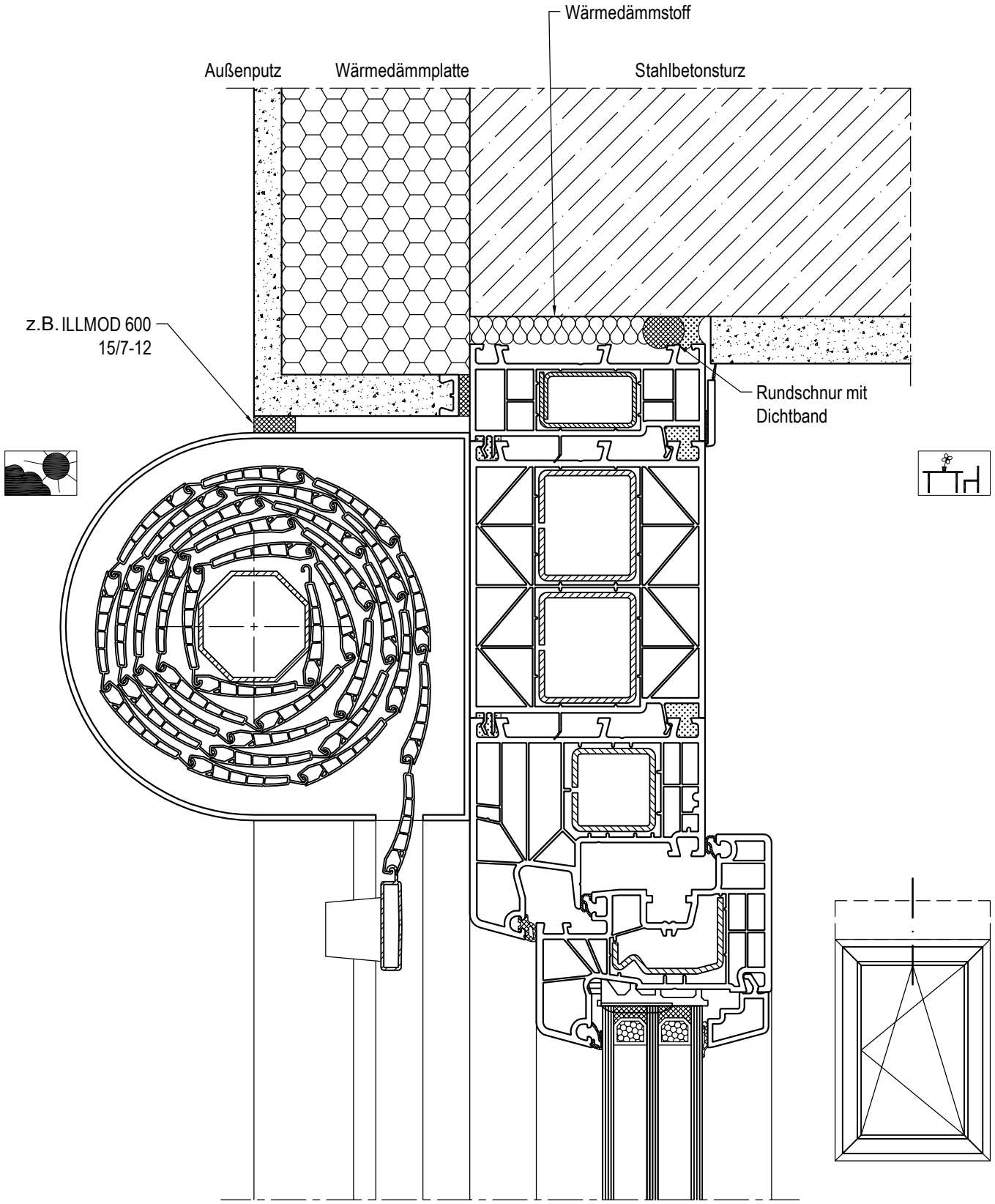

Achtung:
Grundsätzlich gilt: innen (dampfdiffusions-) dichter als außen.
Innen = Dampfsperre (Dampf soll nach außen diffundieren) / luftdicht
Außen = Schlagregenfest und (nach außen) dampfdurchlässig
Ausführung nach dem Stand der Technik.
Die Vorgaben der Dichtungshersteller sind unbedingt zu beachten.

Kombinationen:

Baukörperanschluss-Beispiele oben mit Vorbau-Rollladenkasten

09 H Mechanische Verbindungen

Hinweise: Anhand Kapitel 02 D (Hauptprofile) Pfosten / Sprossen den passenden Verbinder mit eventuell vorhandener Bohrlehre auswählen.

Das **Kapitel 09 H Mechanische Verbindungen** ist untergliedert in:
Allgemeines - Bohrbild - Verbinder

09 H 1 Mechanische Pfosten- und Sprossenverbindungen

Pfosten- und Sprossen-Profile werden kontergefräst (soweit sie nicht mitverschweißt werden) und mit speziellen Verbindern mit Rahmen / Flügel bzw. Pfosten / Sprossen verschraubt.

Es müssen für alle Verbindungen die in den Montagezeichnungen angegebenen Schrauben eingesetzt werden.

09 H 2 Reinigung und Pflege nach der Montage

siehe Kapitel 10 R Reinigung, 10 S Wartung, 10 T Lüftung

Verschmutzungen, die sich bei der Fensterfertigung üblicherweise einstellen - z.B. bei der Beschlags-montage (Fette) oder durch Fertigungsmarkierungen (keine Filzschreiber verwenden, denn diese hinterlassen z.T. hartnäckige Flecken und werden deshalb zur Kennzeichnung nicht empfohlen) - lassen sich mit Wasser und handelsüblichen Haushaltsreinigungsmittel (z.B. Spülmittel, Kernseife, Schmiermittel) die keine scheuernden Bestandteile enthalten, entfernen.

Wir empfehlen den **aluplast**-Kunststoff-Fenster-Reiniger, **Art. 699919** (für folierte Profile **699920**).
Dieser wurde speziell für weiße bzw. holzstrukturierte Oberflächen entwickelt. Er sorgt auch dafür, dass frisch gereinigte Profile oder Fenster wesentlich weniger verschmutzen. Es sollten nur Profiloberflächen behandelt werden. Für andere Oberflächen ist der Reiniger nicht geeignet.

Der Reiniger sollte mit einem sauberen, trockenen Tuch aufgebracht werden. Stärkere Verschmutzungen sind unter leichtem Druck zu entfernen. Die Profiloberflächen sollten feucht nachgewischt werden. Vor Anwendung ist die Flasche kräftig zu schütteln.

Holzstrukturierte Profile sind gegen die am Bau vorkommenden Angriffsmittel wie z.B. Gips, Chlorkalk und Zement beständig. Sie dürfen nicht behandelt werden mit Alkohol, Nitrolacken, Lackverdünnern und organischen Lösungsmitteln.

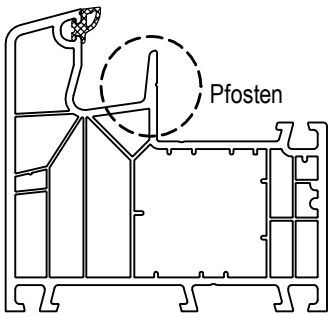

z.B. Rahmen (180x05)

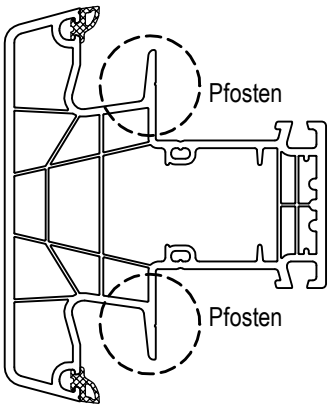

z.B. Pfosten (180x44)

Profile mit Mitteldichtungssteg:
-> Pfosten

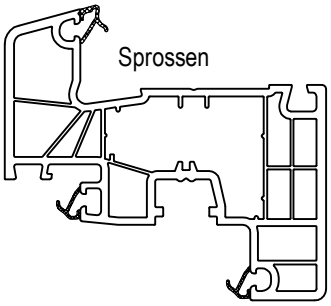

z.B. Flügel (180x20) Ⓜ

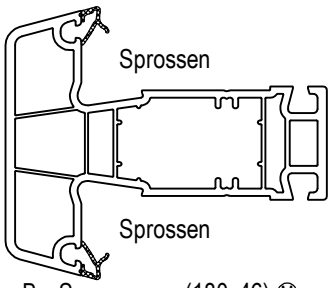

z.B. Sprossen (180x46) Ⓜ

Profile ohne Mitteldichtungssteg:
-> Sprossen

Beispiel
180x05 Rahmen

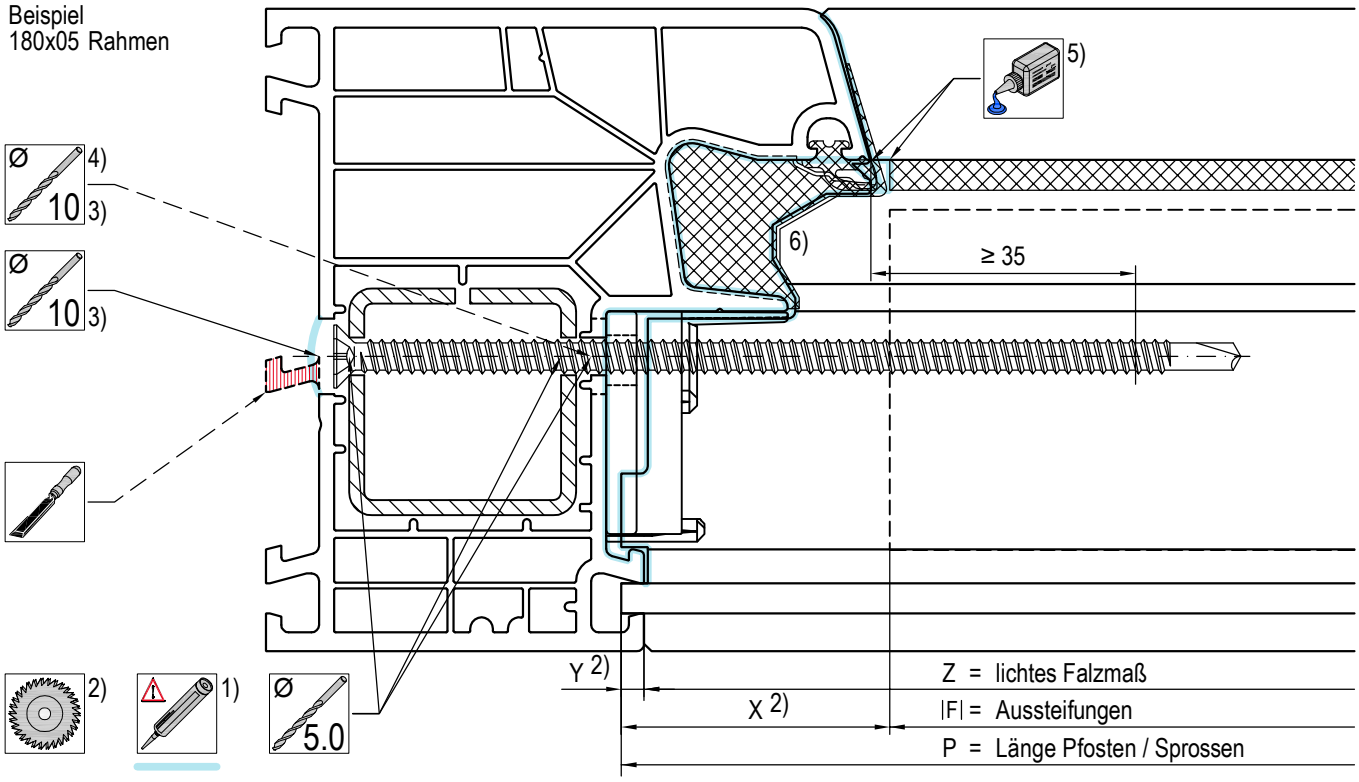

Beispiel
080x05 Rahmen

powerdur inside

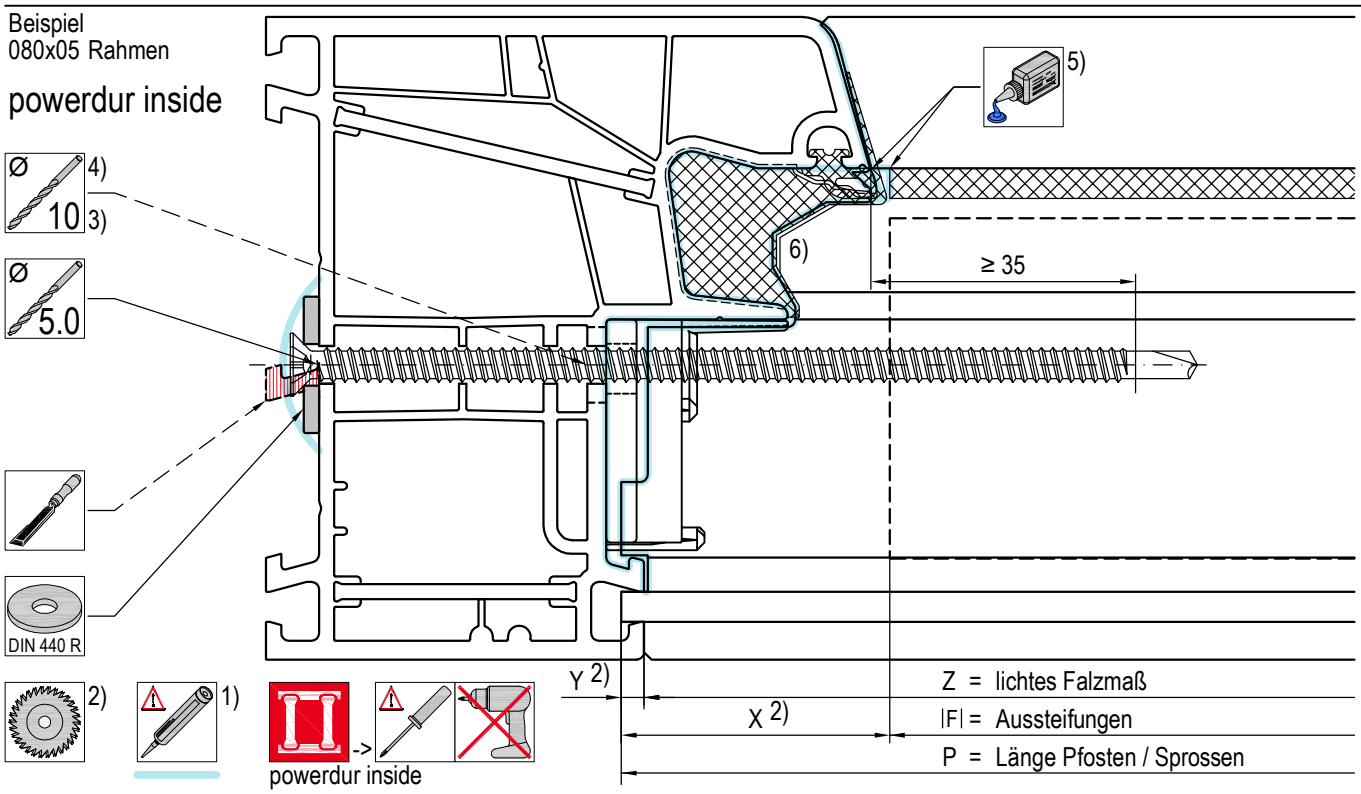

Pfosten auf Rahmen/Pfosten: Die Verschraubung muß ca. 35mm über dem Profilrand hinausragen. Aussteifungen mit ø5mm durchbohren. Bei Rahmen und Pfosten mit Aussteifung empfiehlt es sich, ein Sackloch ø10mm aufzubohren (abhängig vom Schraubenkopf oder bei Verbindern mit Noppen).

1) Alle Bohröffnungen (oder offenen Schrauben / Unterlegscheiben) nach der Verschraubung versiegeln!
2) Fräsbilder nur auf Anfrage. Bitte wenden Sie sich an unsere Anwendungstechnik (AWT).
3) z.B. Stufenbohrer

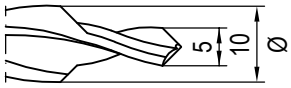

4) -> |D| Verbinder mit Noppen

5) -> |X| ... Dichtungen

6) ->

|X| 659032 sw
|X| 650032 we
Dichtungen

|X| 659033 sw
|X| 650033 we
Dichtungen

Beispiel
180x20 Flügel

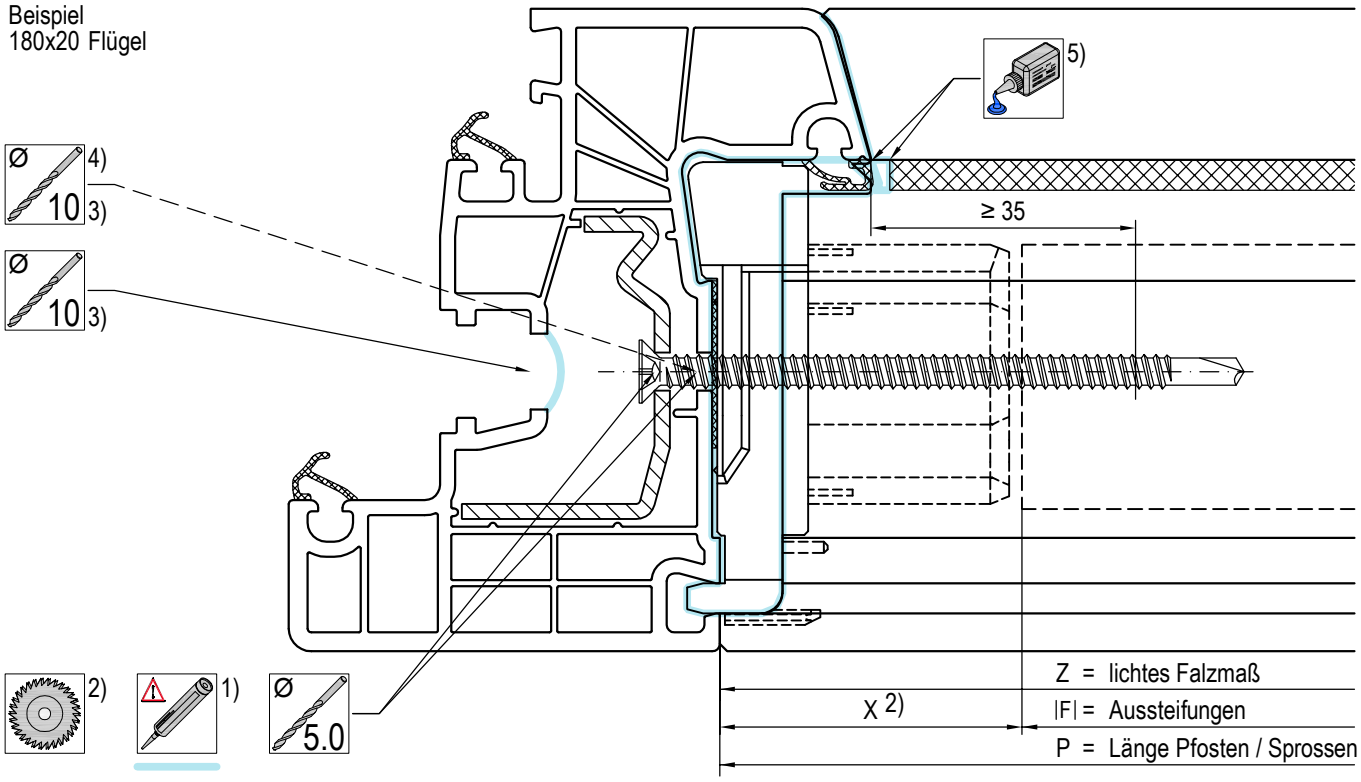

Sprosse auf Flügel/Sprosse: Die Verschraubung muß ca. 35mm über dem Profilrand hinausragen. Bei Flügeln und Sprossen mit Aussteifung empfiehlt es sich, ein Sackloch ø10mm aufzubohren (abhängig vom Schraubenkopf oder bei Verbindern mit Noppen) und ø5mm im Stahl durchzubohren. (vergleichbar mit der Bohrung wie im Rahmen).

1) Alle Bohröffnungen (oder offenen Schrauben / Unterlegscheiben) nach der Verschraubung versiegeln!
2) Fräsbilder nur auf Anfrage. Bitte wenden Sie sich an unsere Anwendungstechnik (AWT).
3) z.B. Stufenbohrer

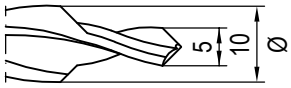

4) -> |D| Verbinder mit Noppen

5) -> |X| ... Dichtungen

⚠ Die Maße beziehen sich auf eine Bohrung ohne Bohrlehre!

|F| Aussteifungen erforderlich

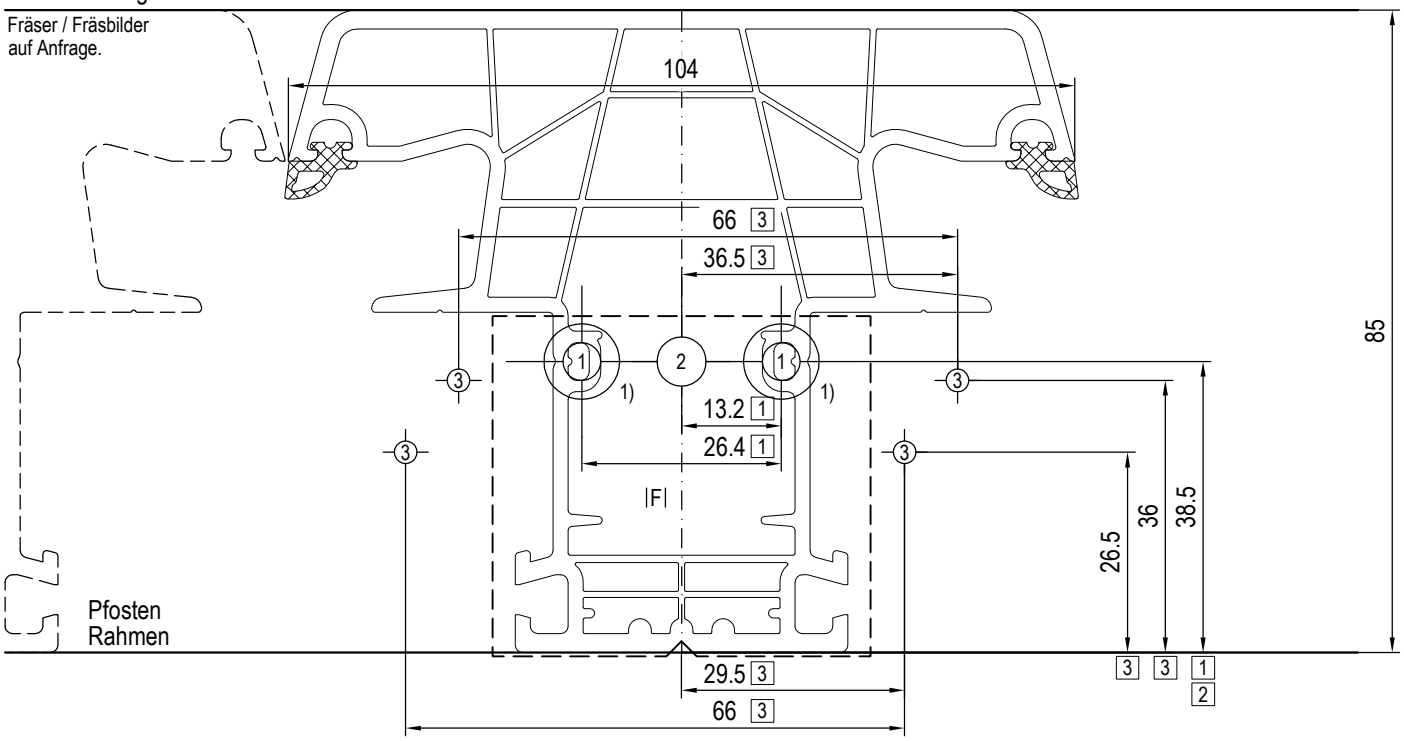

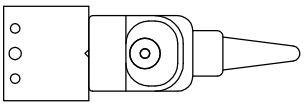

|O| 680950
Bohrlehre

Bohrung				Verarbeitung			
1 2x	✕	✕		-	Standard	✕	-
1 2x	Ø 5.0			-	Option A	Option C 1)	-
2 1x	Ø 6.5			-	✕	Option D	-
3 4x	Ø 3.0	✕		-	erforderlich	✕	-
✕	✕	✕	✕	-	✕	✕	-
1) 2x	Ø 10	✕		-	✕	erforderlich 1)	-

Verbinder	mit Noppen	ohne Noppen	mit Noppen	ohne Noppen
F~Metall	|D| - F	|Ø| 687102 F	|D| 687131 F	|Ø| - F
P~Kunststoff	|D| - P	|Ø| - P	|D| - P	|Ø| - P

siehe Kapitel 05 D 3)

~45x20x1000 mm
|Ø| 640046 P

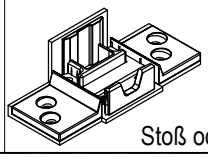

Stoß oder Kreuz

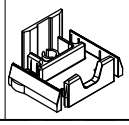

Stoß

Zubehör

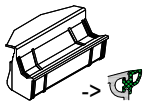

|X| 659032 sw
|X| 650032 we
Dichtungen

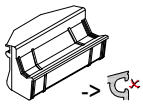

|X| 659033 sw
|X| 650033 we
Dichtungen

1) Sackloch Ø10mm im PVC erforderlich (z.B. mit Stufenbohrer Ø5/Ø10mm).

3) Handbuch "Zusatzprofile / Zubehör"

Bohrbild

⚠ Die Maße beziehen sich auf eine Bohrung ohne Bohrlehre!

|F| Aussteifungen erforderlich

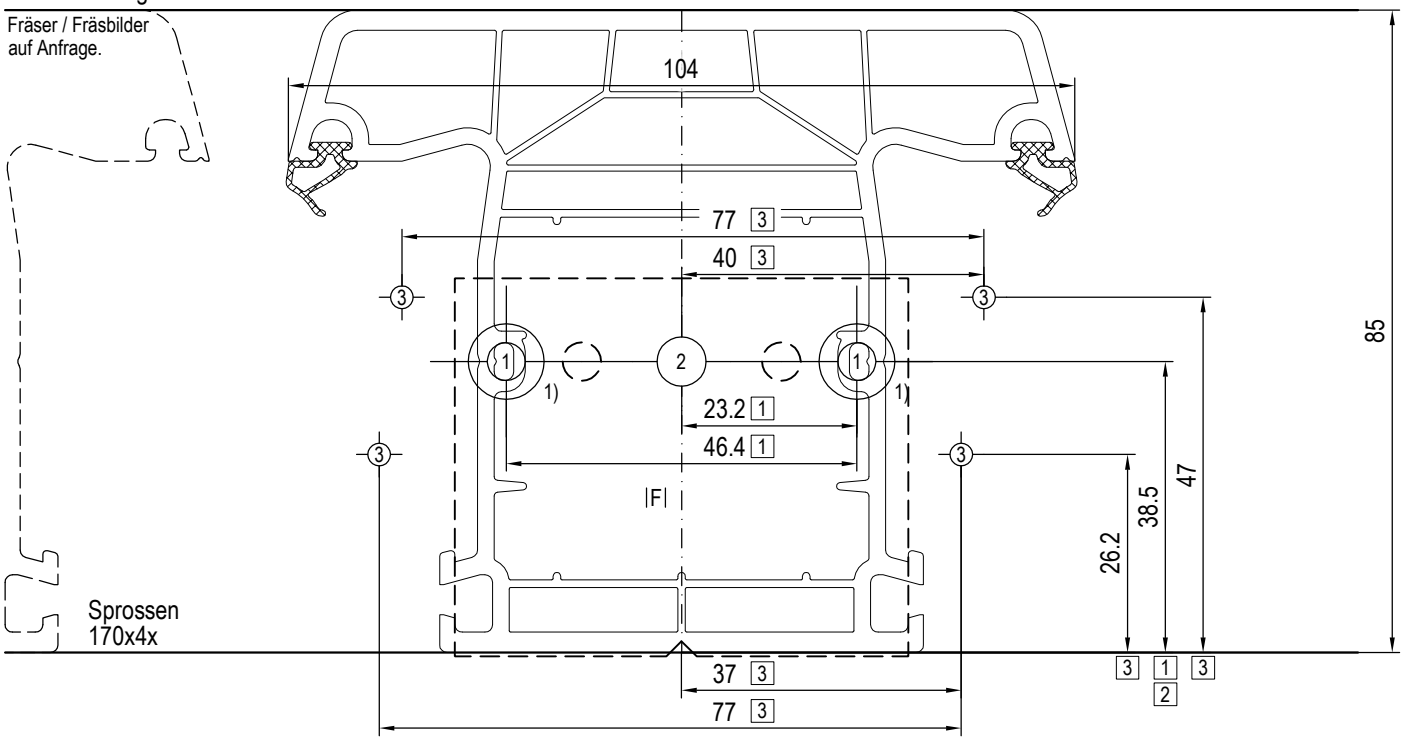

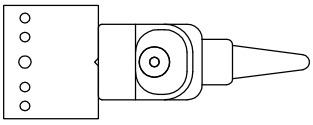

|O| 670950
Bohrlehre

Bohrung				Verarbeitung			
1 2x	✕	✕		Standard 1)	-	✕	-
1 2x	Ø 5.0			Option A 1)	-	Option C 1)	-
2 1x	Ø 6.5			Option B	-	Option D	-
3 4x	Ø 3.0			erforderlich	-	✕	-
✕	✕	✕	✕	✕	-	✕	-
1) 2x	Ø 10			erforderlich 1)	-	erforderlich 1)	-

Verbinder	mit Noppen	ohne Noppen	mit Noppen	ohne Noppen
F~Metall	|D| 677145 F	|Ø| - F	|D| 677146 F	|Ø| - F
P~Kunststoff	|D| - P	|Ø| - P	|D| - P	|Ø| - P

siehe Kapitel 05 D 3)

~45x20x1000 mm
2x |Ø| 640046 P

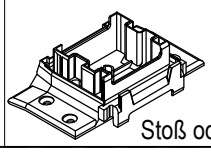
Stoß oder Kreuz

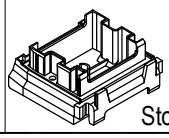
Stoß

1) Sackloch Ø10mm im PVC erforderlich (z.B. mit Stufenbohrer Ø5/Ø10mm).

3) Handbuch "Zusatzprofile / Zubehör"

Bohrbild

⚠ Die Maße beziehen sich auf eine Bohrung ohne Bohrlehre!

|F| Aussteifungen erforderlich

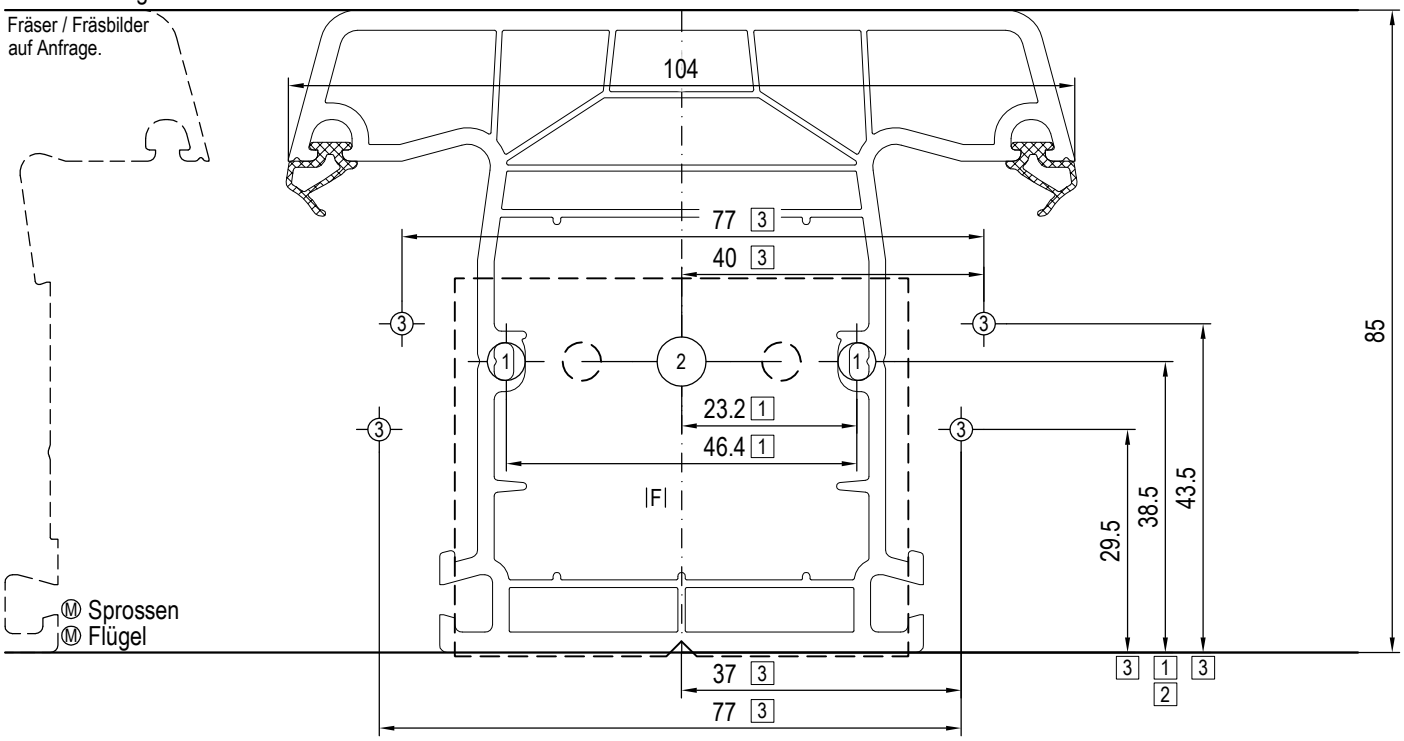

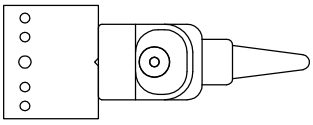

|O| 670950
Bohrlehre

Bohrung				Verarbeitung	
1 2x	✕	✕		-	Standard
1 2x	Ø 5.0			-	Option A
2 1x	Ø 6.5			-	Option B
3 4x	Ø 3.0	✕		-	erforderlich
✕	✕	✕	✕	-	✕
✕	✕	✕	✕	-	✕

Verbinder	mit Noppen	ohne Noppen
F~Metall	|D| - F	|Ø| 677244 F
P~Kunststoff	|D| - P	|Ø| - P

Ⓜ

siehe Kapitel 05 D 3)

~45x20x1000 mm
2x |Ø| 640046 P

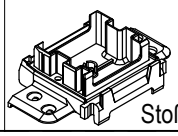

Stoß oder Kreuz

3) Handbuch "Zusatzprofile / Zubehör"

Bohrbild Ⓜ

⚠ Die Maße beziehen sich auf eine Bohrung ohne Bohrlehre!

|F| Aussteifungen erforderlich

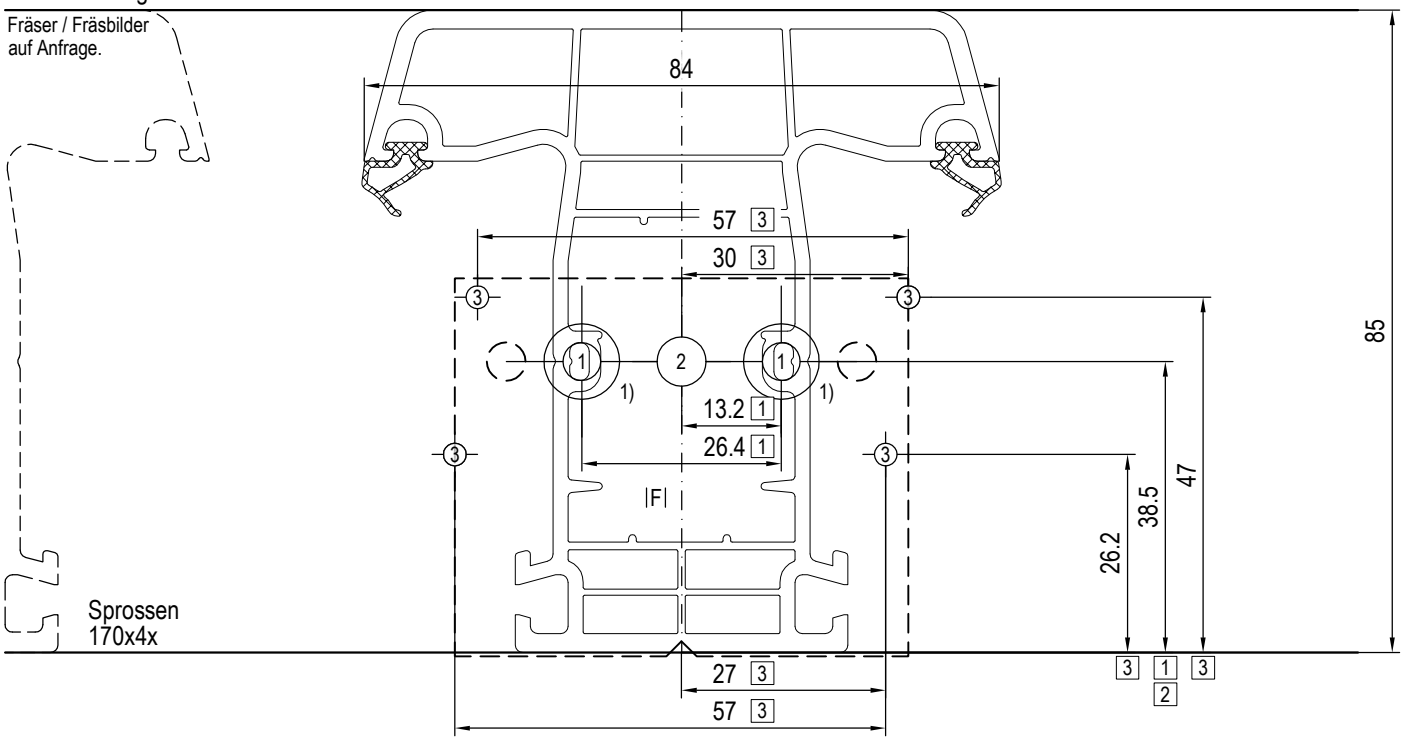

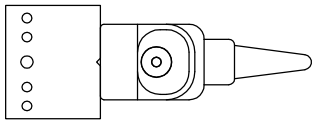

|O| 670950
Bohrlehre

Bohrung				Verarbeitung			
1 2x	✗	✗		Standard 1)	-	✗	-
1 2x	Ø 5.0			Option A 1)	-	Option C 1)	-
2 1x	Ø 6.5			✗	-	Option D	-
3 4x	Ø 3.0	✗		erforderlich	-	✗	-
✗	✗	✗	✗	✗	-	✗	-
1) 2x	Ø 10	✗		erforderlich 1)	-	erforderlich 1)	-

Verbinder	mit Noppen	ohne Noppen	mit Noppen	ohne Noppen
F~Metall	|D| 677101 F	|Ø| - F	|D| - F	|Ø| - F
P~Kunststoff	|D| - P	|Ø| - P	|D| 679141 P	|Ø| - P

siehe Kapitel 05 D 3) 5
~35x20x1000 mm |Ø| 620046 P
oder
~45x20x1000 |Ø| 640046 P

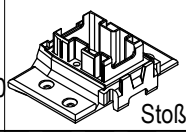
Stoß oder Kreuz

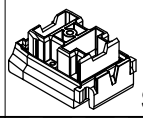
Stoß

1) Sackloch Ø10mm im PVC erforderlich (z.B. mit Stufenbohrer Ø5/Ø10mm).

3) Handbuch "Zusatzprofile / Zubehör"

Bohrbild

⚠ Die Maße beziehen sich auf eine Bohrung ohne Bohrlehre!

|F| Aussteifungen erforderlich

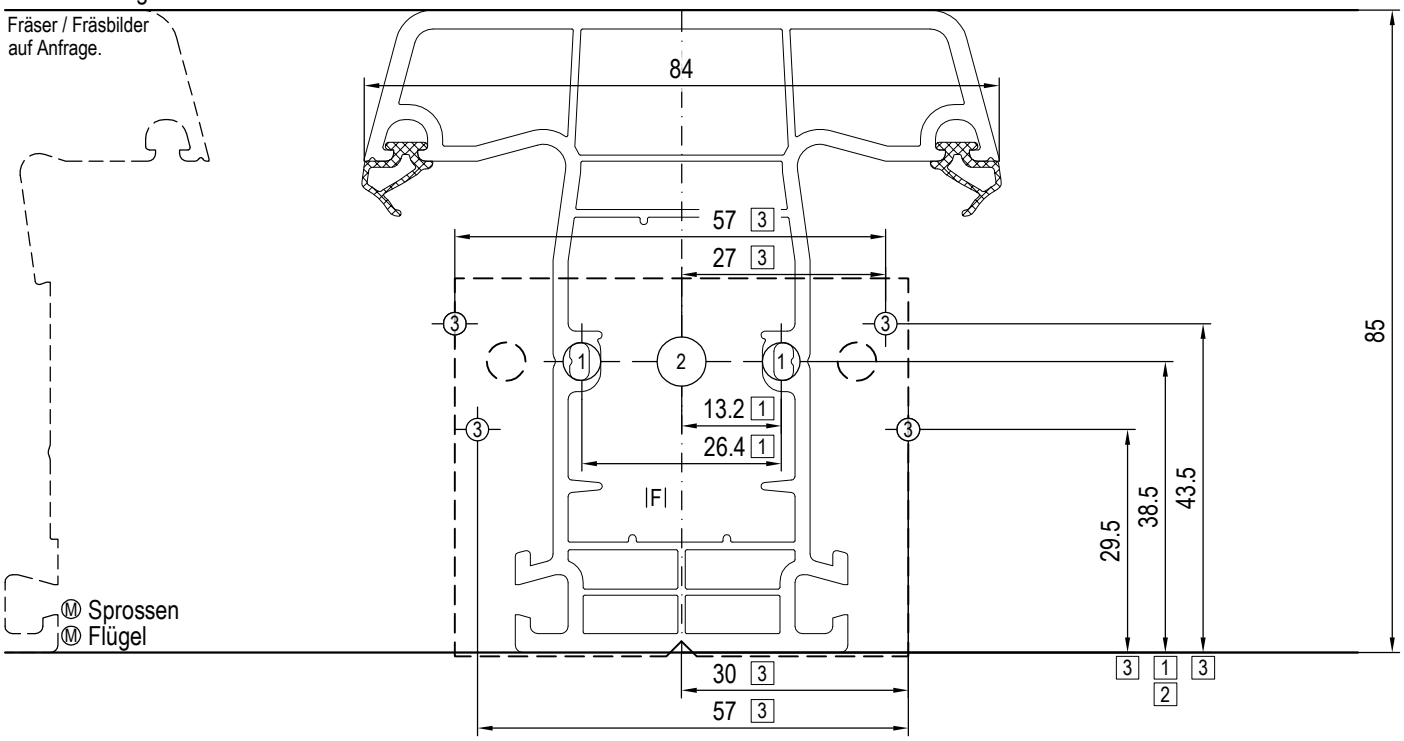

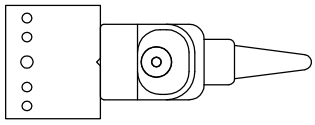

|O| 670950
Bohrlehre

Bohrung				Verarbeitung	
1 2x	✗	✗		-	Standard
1 2x	Ø 5.0			-	Option A
2 1x	Ø 6.5			-	Option B
3 4x	Ø 3.0	✗		-	erforderlich
✗	✗	✗	✗	-	✗
✗	✗	✗	✗	-	✗

Verbinder	mit Noppen	ohne Noppen
F~Metall	|D| - F	|Ø| 677241 F
P~Kunststoff	|D| - P	|Ø| - P
	Ⓜ	

siehe Kapitel 05 D 3) 5

~35x20x1000 mm |Ø| 620046 P oder ~45x20x1000 |Ø| 640046

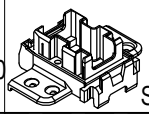

Stoß oder Kreuz

3) Handbuch "Zusatzprofile / Zubehör"

Bohrbild Ⓜ

⚠ Die Maße beziehen sich auf eine Bohrung ohne Bohrlehre!

|F| Aussteifungen erforderlich

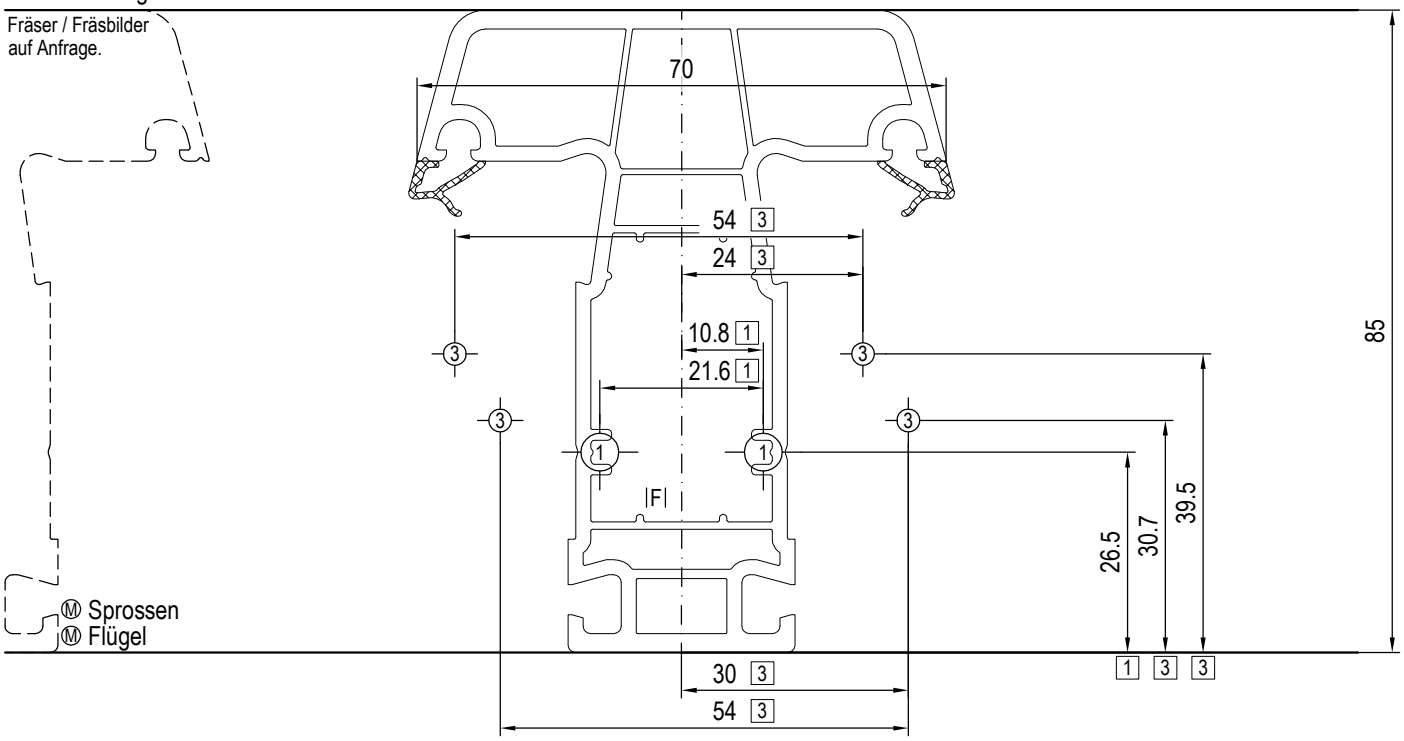

Bohrung				Verarbeitung	
1 2x	✕	✕		-	Standard
1 2x	Ø 5.0	✕		-	Option A
✕	✕	✕	✕	-	✕
3 4x	Ø 3.0	✕		-	erforderlich
✕	✕	✕	✕	-	✕
✕	✕	✕	✕	-	✕

Verbinder	mit Noppen	ohne Noppen
F~Metall	|D| - F	|Ø| 687246 F
P~Kunststoff	|D| - P	|Ø| - P
siehe Kapitel 05 D 3)	Ⓜ	
~35.4x17.9x1000 mm |Ø| 680046 P	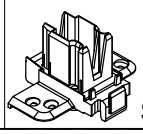 Stoß oder Kreuz	

3) Handbuch "Zusatzprofile / Zubehör"

Bohrbild Ⓜ

⚠ Die Maße beziehen sich auf eine Bohrung ohne Bohrlehre!

|F| Aussteifungen erforderlich

Fräser / Fräsbilder auf Anfrage.

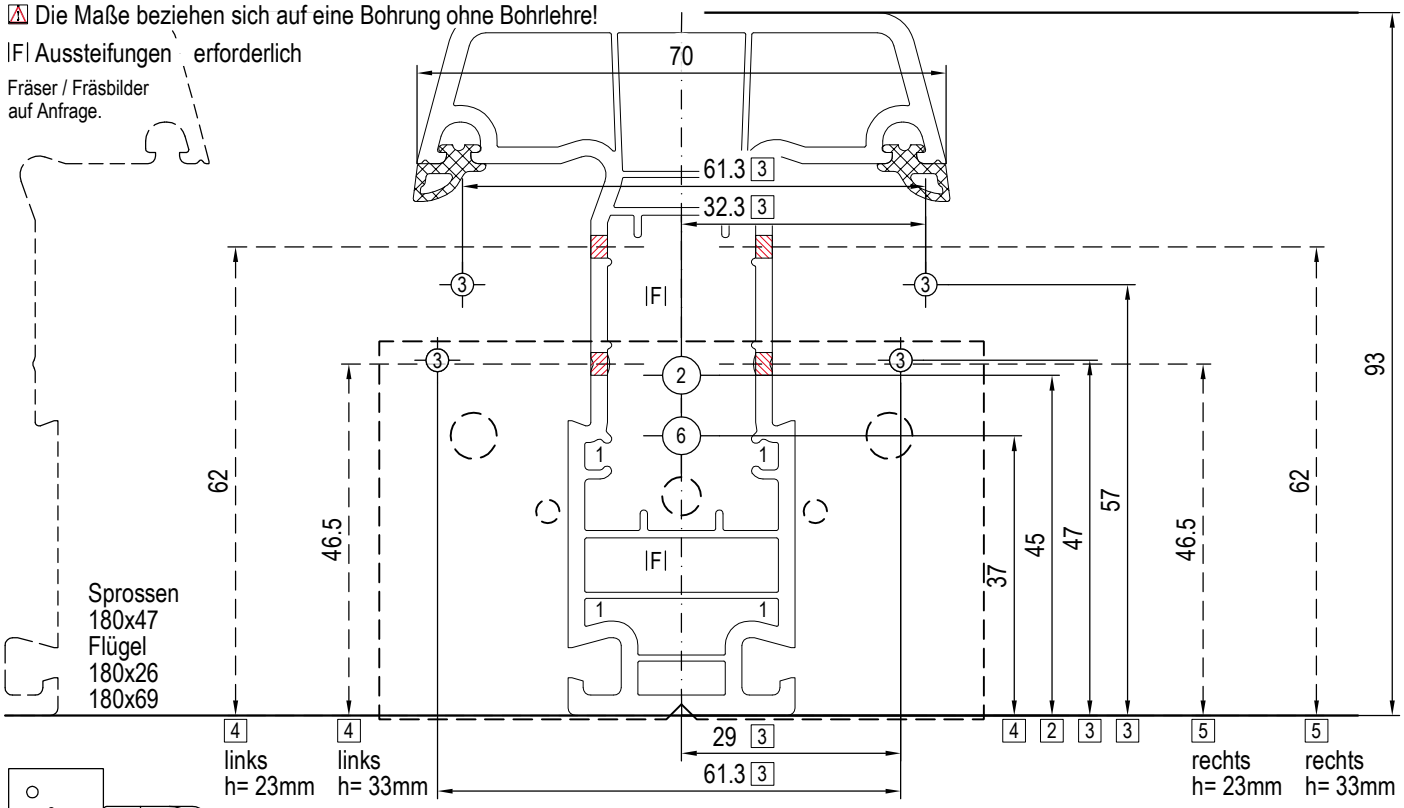

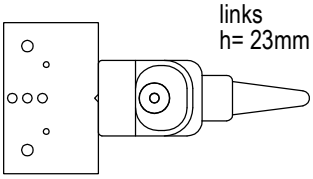

|O| 680901
Bohrlehre

Bohrung				Verarbeitung	
1 4x	✗	✗		Standard	erforderlich
2 1x	Ø 5.0			Option B	Option D
3 4x	Ø 3.0	✗		erforderlich	✗
4 2x 2)	Ø 3.0	✗		✗	Option C 2)
5 2x 2)	Ø 3.0	✗		✗	Option C 2)
6 1x	Ø 5.0			✗	Option C
Verbinder				ohne Noppen	ohne Noppen
F~Metall				|Ø| - F	|Ø| - F
P~Kunststoff				|Ø| 689149 P	|Ø| 689147 P
siehe Kapitel 05 D 3)				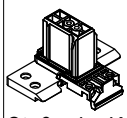	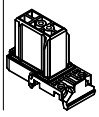
~35.4x17.9x1000 mm					
|Ø| 680046 P				Stoß oder Kreuz	

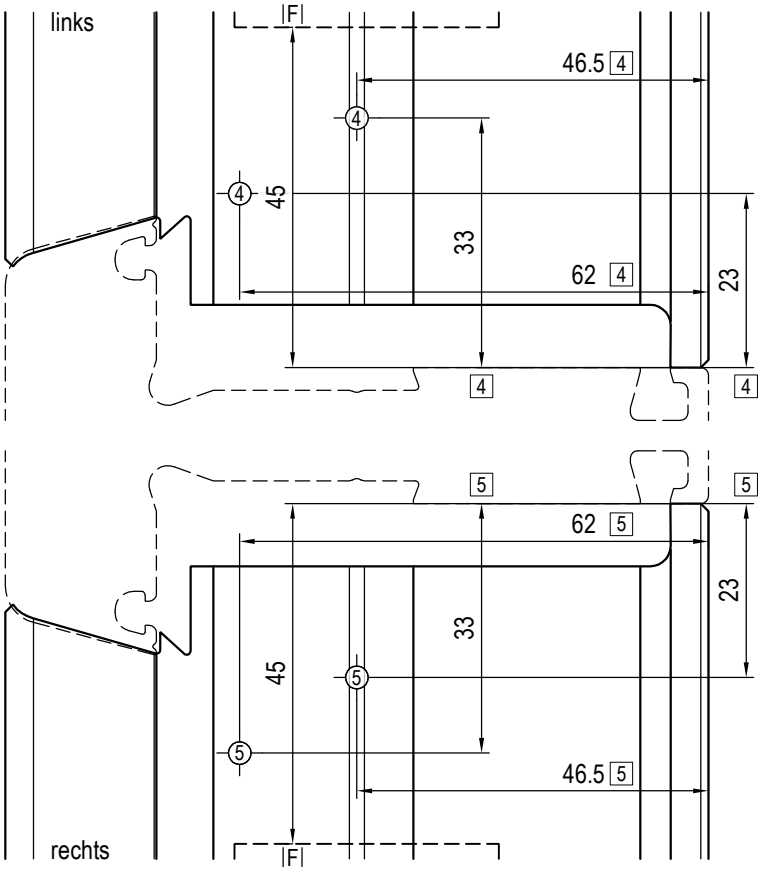

2) seitlich
3) Handbuch "Zusatzprofile / Zubehör"

Bohrbild

02. Falzmaß Z messen.

03. Pfosten/Sprosse P zuschneiden.

04. Dichtung |X| kürzen.

05. Kontur K fräsen. Fräser / Fräsbilder auf Anfrage.

06. 01. Aussteifung |F| zuschneiden, einsetzen und verschrauben.

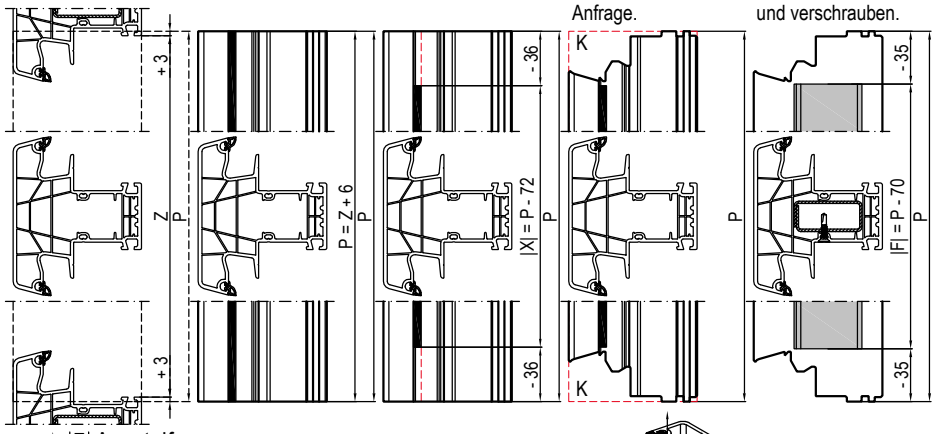

Profilserie
IDEAL 8000

Bautiefe
85mm

Pfosten/Sprossen
180x44 Pfosten

Verbinder — Stoß oder Kreuz
|D| - mit Noppen
|Ø| 687102 ohne Noppen
|D| 687131 mit Noppen 2)
|Ø| - ohne Noppen 2)

|F| Aussteifungen

Hilfsmittel
Bohrbild
|O| 680950 Bohrlehre
Stufenbohrer

Dichtungen
|X| 650032, 659032 / 650033, 659033

6xx1x2
2) 6xx1x1

|F| Aussteifungen

01. STOP Wichtig: Die zu verbindenden Profile sind mit Aussteifungen zu versehen (insoweit Aussteifungen vorgesehen sind).

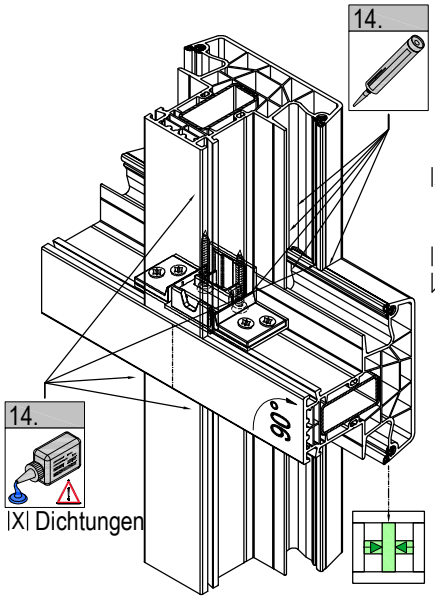

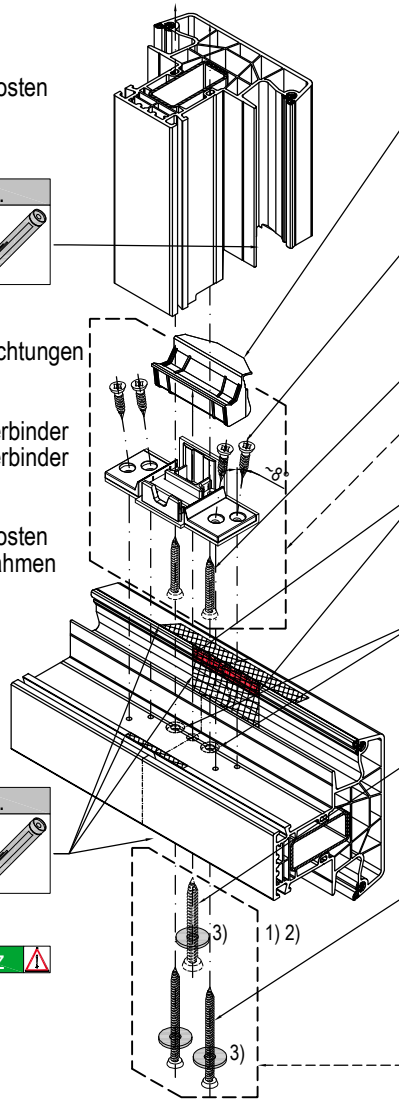

09. -> |X| 650032, 659032 / 650033, 659033 Dichtungen

13. -> |D| |Ø| 6xx1x2 T-01
Ø 3.0 3 — 4x Schraube Fensterschraube ø4.2x19mm
Bohrung = Option

10. T-01
Kreuz 10.+13. — 2x Schraube selbstschneidend ø4.8x60mm

08. -> |X| Dichtungen + |X| 650033, 659033
|X| 650032, 659032 + Profil — Profil

07. -> |D| |Ø| 6xxx3x mit Noppen 2x Bohrung
Ø 10 1)
1) Stufenbohrer ~ Sackloch

11. 2) T-01
Ø 6.5 2 — 3) — 1x Schraube ABC-Spax T-02
|O| 680950 Bohrlehre

12. 2) T-01
Ø 5.0 1 — 3) — 2x Schraube selbstschneidend T-02
|O| 680950 Bohrlehre

2) Stoß STOP Nur bei Stoß oder nur 1x einseitig bei Kreuz. 11. 12.

3) -> powerdur inside DIN 440 R 11. 12.

14. Abdichten: Auch nicht dargestellte Dichtungsstöße und Freistellen sind vor dem Verglasen zu versiegeln!

Verbinder

T-01	Verarbeitung	01.-09. ... 14.	
|D| |Ø| 6xx1x2	Standard	10. +13.	Kreuz
	Option A	12. +13.	2)
	-	-	
|D| |Ø| 6xx1x1	Option C	12.	2)
	Option D	10.+11.	2)

Profile

T-02 verschrauben		11.	12.
R(080x04, 080x05, 180x04, 180x05), P(180x44)	3)	|F| ø6x50mm	ø4.8x110mm
R(180x15, 180x16)		|F| ø6x40mm	ø4.8x100mm

R(Rahmen), Fu(Flügel mit L- oder U-Aussteifung), Fo(Flügel mit O-Aussteifung), P(Pfosten/Sprossen)

Verbinder

02. Falzmaß Z messen.

03. Pfosten/Sprosse P zuschneiden.

04. Dichtung |X| kürzen.

05. Kontur K fräsen. Fräser / Fräsbilder auf Anfrage.

06. 01. Aussteifung |F| zuschneiden, einsetzen und verschrauben.

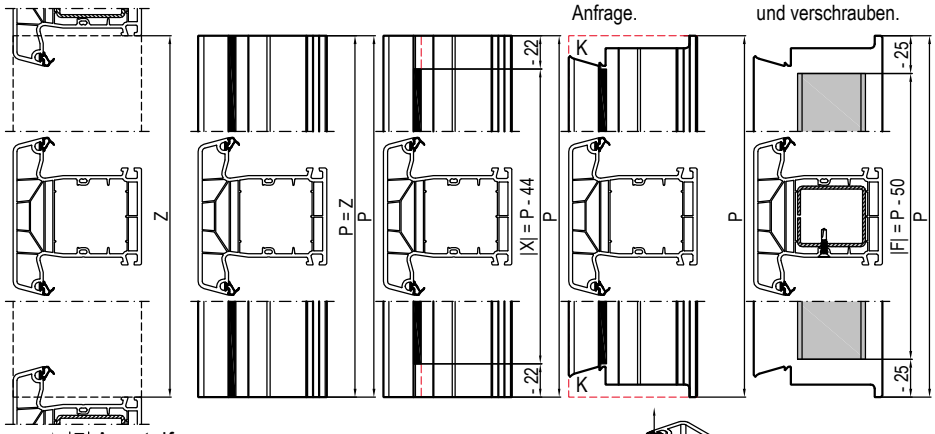

Profilserie
IDEAL 8000
Bautiefe
85mm
Pfosten/Sprossen
170x44 Sprossen
Verbinder Stoß oder Kreuz
|D| 677145 mit Noppen
|Ø| - ohne Noppen
|D| 677146 mit Noppen 2)
|Ø| - ohne Noppen 2)
|F| Aussteifungen
Hilfsmittel
Bohrbild
|O| 670950 Bohrlehre
Stufenbohrer

677145
2) 677146
...

|F| Aussteifungen

01. STOP Wichtig: Die zu verbindenden Profile sind mit Aussteifungen zu versehen (insoweit Aussteifungen vorgesehen sind).

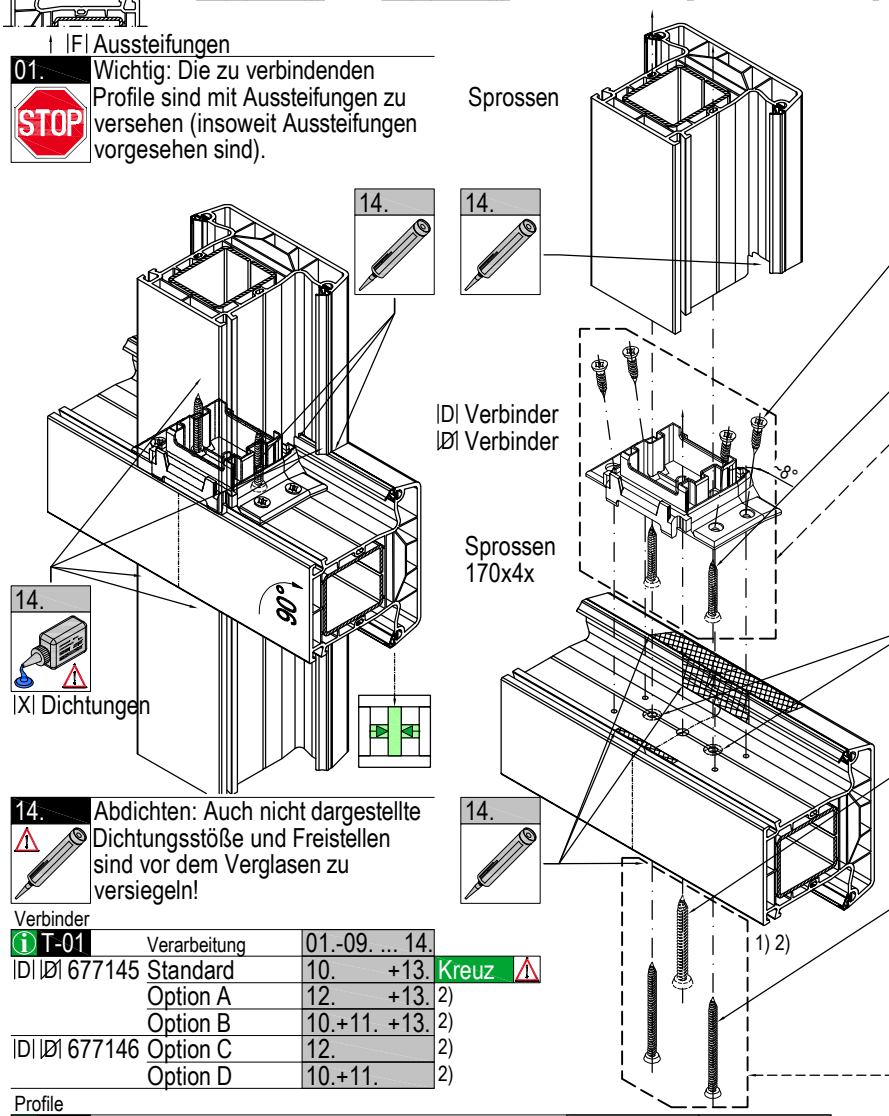

14. Abdichten: Auch nicht dargestellte Dichtungsstöße und Freistellen sind vor dem Verglasen zu versiegeln!

09. ENTFALLEN

13. -> |D| |Ø| 677145 T-01
Ø 3.0 3
4x Schraube Fensterschraube ø4.2x19mm
Bohrung = Option

10. T-01
Kreuz 10.+13.
2x Schraube selbstschneidend ø4.8x60mm

08. ENTFALLEN

07. -> |D| |Ø| 6xx1xx mit Noppen
Ø 10 1)
2x Bohrung
1) Stufenbohrer ~ Sackloch

11. 2) T-01
Ø 6.5 2
1x Schraube ABC-Spax T-02
|O| 670950 Bohrlehre

12. 2) T-01
Ø 5.0 1
2x Schraube selbstschneidend T-02
|O| 670950 Bohrlehre

2) Stoß 11. 12.
STOP Nur bei Stoß oder nur 1x einseitig bei Kreuz.

Verbinder

T-01	Verarbeitung	01.-09. ... 14.	
|D| |Ø| 677145	Standard	10. +13.	Kreuz
	Option A	12. +13.	2)
	Option B	10.+11. +13.	2)
|D| |Ø| 677146	Option C	12.	2)
	Option D	10.+11.	2)

Profile

T-02	verschrauben	11.	12.
P(170x44)		|F| ø6x60mm	ø4.8x110mm
P(170x41)		|F| ø6x40mm	ø4.8x90mm

R(Rahmen), Fu(Flügel mit L- oder U-Aussteifung), Fo(Flügel mit O-Aussteifung), P(Pfosten/Sprossen)

Verbinder

02. Falzmaß Z messen.

03. Pfosten/Sprosse P zuschneiden.

04. Dichtung |X| kürzen.

05. Kontur K fräsen. Fräser / Fräsbilder auf Anfrage.

06. 01. Aussteifung |F| zuschneiden, einsetzen und verschrauben.

Profilserie
IDEAL 8000
Bautiefe
85mm
Pfosten/Sprossen
170x44 Sprossen

Verbinder		Stoß oder Kreuz
|D| -	mit Noppen	
|Ø| 677244	ohne Noppen	
|D| -	mit Noppen	2)
|Ø| -	ohne Noppen	2)

\|F\| Aussteifungen
Hilfsmittel
Bohrbild
\|O\| 670950 Bohrlehre
Stufenbohrer

677244 2)

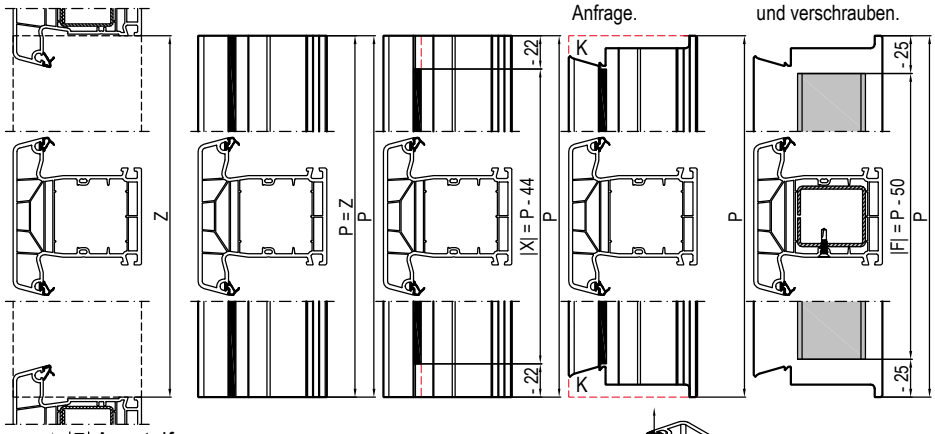

\| \|F\| Aussteifungen

01. STOP Wichtig: Die zu verbindenden Profile sind mit Aussteifungen zu versehen (insoweit Aussteifungen vorgesehen sind).

Sprossen

09. ENTFALLEN

14. 14.

13. -> |D| |Ø| 677244 T-01
Ø 3.0 3
4x Schraube Fensterschraube ø4.2x19mm
Bohrung = Option

10. T-01
Kreuz 10.+13.
2x Schraube selbstschneidend ø4.8x60mm

|D| Verbinder
|Ø| Verbinder

Ⓜ Sprossen
Ⓜ Flügel

08. ENTFALLEN

14.
|X| Dichtungen

07. ENTFALLEN

1) Stufenbohrer ~ Sackloch

11. 2) T-01
Ø 6.5 2
1x Schraube ABC-Spax T-02
|O| 670950 Bohrlehre

12. 2) T-01
Ø 5.0 1
2x Schraube selbstschneidend T-02
|O| 670950 Bohrlehre

1) 2)

14. Abdichten: Auch nicht dargestellte Dichtungsstöße und Freistellen sind vor dem Verglasen zu versiegeln!

14. 14.

2) Stoß
STOP Nur bei Stoß oder nur 1x einseitig bei Kreuz.
11.
12.

Verbinder

T-01	Verarbeitung	01.-09. ... 14.	
|D| |Ø| 677244	Standard	10. +13.	Kreuz
	Option A	12. +13.	2)
	Option B	10.+11. +13.	2)

Profile

T-02	verschrauben	11.	12.
Ⓜ Fu(Allgemein)	|F|	ø6x30mm	ø4.8x70mm
Ⓜ Fo(180x30, 180x31)	|F|	ø6x60mm	ø4.8x100mm
Ⓜ P(180x46)	|F|	ø6x35mm	ø4.8x80mm

R(Rahmen), Fu(Flügel mit L- oder U-Aussteifung), Fo(Flügel mit O-Aussteifung), P(Pfosten/Sprossen)

Verbinder Ⓜ

02. Falzmaß Z messen.

03. Pfosten/Sprosse P zuschneiden.

04. Dichtung |X| kürzen.

05. Kontur K fräsen. Fräser / Fräsbilder auf Anfrage.

06. 01. Aussteifung |F| zuschneiden, einsetzen und verschrauben.

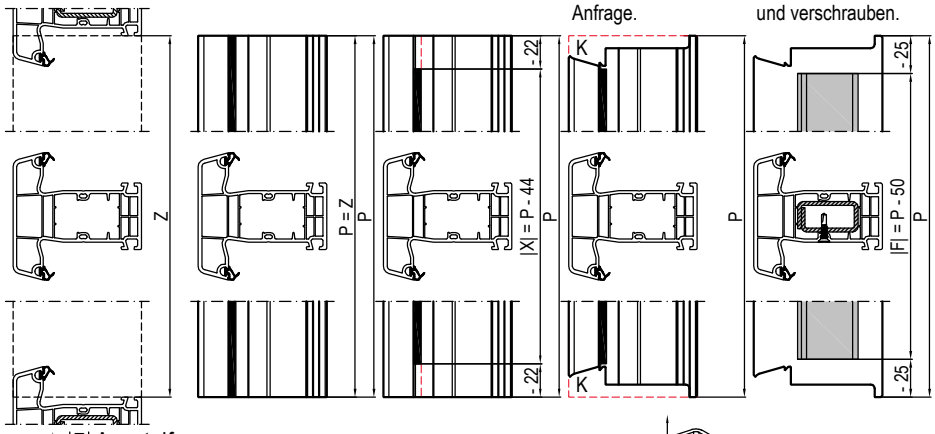

Profilserie
IDEAL 8000
Bautiefe
85mm
Pfosten/Sprossen
170x41 Sprossen
Verbinder Stoß oder Kreuz
|D| 677101 mit Noppen
|Ø| - ohne Noppen
|D| 679141 mit Noppen 2)
|Ø| - ohne Noppen 2)
|F| Aussteifungen
Hilfsmittel
Bohrbild
|O| 670950 Bohrlehre
Stufenbohrer

677101
2) 679141
...

|F| Aussteifungen

01. STOP Wichtig: Die zu verbindenden Profile sind mit Aussteifungen zu versehen (insoweit Aussteifungen vorgesehen sind).

Sprossen

09. ENTFALLEN

14. 14.

|D| Verbinder
|Ø| Verbinder

Sprossen 170x4x

13. -> |D| |Ø| 677101 T-01
Ø 3.0 3
4x Schraube Fensterschraube ø4.2x19mm
Bohrung = Option

10. T-01
Kreuz 10.+13.
2x Schraube selbstschneidend ø4.8x60mm

08. ENTFALLEN

14. |X| Dichtungen

07. -> |D| |Ø| 6xx1xx mit Noppen
Ø 10 1) 2x Bohrung
1) Stufenbohrer ~ Sackloch

11. 2) T-01
Ø 6.5 2
1x Schraube ABC-Spax T-02
|O| 670950 Bohrlehre

12. 2) T-01
Ø 5.0 1
2x Schraube selbstschneidend T-02
|O| 670950 Bohrlehre

1) 2)

2) Stoß STOP Nur bei Stoß oder nur 1x einseitig bei Kreuz. 11. 12.

14. Abdichten: Auch nicht dargestellte Dichtungsstöße und Freistellen sind vor dem Verglasen zu versiegeln!

Verbinder

T-01	Verarbeitung	01.-09. ... 14.	
|D| |Ø| 677101	Standard	10. +13.	Kreuz
	Option A	12. +13.	2)
	-	-	
|D| |Ø| 679141	Option C	12.	2)
	Option D	10.+11.	2)

Profile

T-02	verschrauben	11.	12.
P(170x44)		|F| ø6x60mm	ø4.8x110mm
P(170x41)		|F| ø6x40mm	ø4.8x90mm

R(Rahmen), Fu(Flügel mit L- oder U-Aussteifung), Fo(Flügel mit O-Aussteifung), P(Pfosten/Sprossen)

02. Falzmaß Z messen.

03. Pfosten/Sprosse P zuschneiden.

04. Dichtung |X| kürzen.

05. Kontur K fräsen. Fräser / Fräsbilder auf Anfrage.

06. 01. Aussteifung |F| zuschneiden, einsetzen und verschrauben.

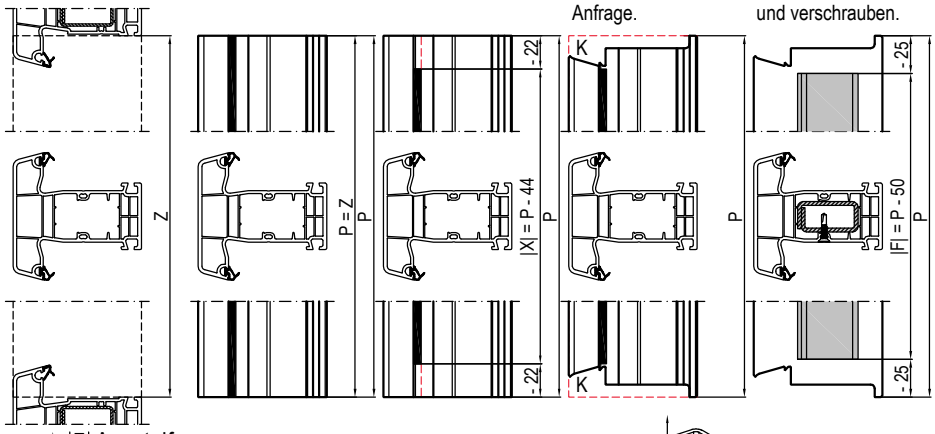

Profilserie
IDEAL 8000
Bautiefe
85mm
Pfosten/Sprossen
170x41 Sprossen

Verbinder		Stoß oder Kreuz
|D| -	mit Noppen	
|Ø| 677241	ohne Noppen	
|D| -	mit Noppen	2)
|Ø| -	ohne Noppen	2)

\|F\| Aussteifungen

Hilfsmittel
Bohrbild
\|O\| 670950 Bohrlehre
Stufenbohrer

677241 2)

\|F\| Aussteifungen

01. STOP Wichtig: Die zu verbindenden Profile sind mit Aussteifungen zu versehen (insoweit Aussteifungen vorgesehen sind).

Sprossen

09. ENTFALLEN

14. 14.

13. -> |D| |Ø| 677241 T-01
Ø 3.0 3
4x Schraube Fensterschraube ø4.2x19mm
Bohrung = Option

10. T-01
Kreuz 10.+13.
2x Schraube selbstschneidend ø4.8x60mm

|D| Verbinder
|Ø| Verbinder

08. ENTFALLEN

Ⓜ Sprossen
Ⓜ Flügel

14. |X| Dichtungen

07. ENTFALLEN

1) Stufenbohrer ~ Sackloch

11. 2) T-01
Ø 6.5 2
1x Schraube ABC-Spax T-02
|O| 670950 Bohrlehre

12. 2) T-01
Ø 5.0 1
2x Schraube selbstschneidend T-02
|O| 670950 Bohrlehre

2) Stoß
STOP Nur bei Stoß oder nur 1x einseitig bei Kreuz.
11.
12.

14. Abdichten: Auch nicht dargestellte Dichtungsstöße und Freistellen sind vor dem Verglasen zu versiegeln!

Verbinder

T-01	Verarbeitung	01.-09. ... 14.	
|D| |Ø| 677241	Standard	10. +13.	Kreuz
	Option A	12. +13.	2)
	Option B	10.+11. +13.	2)

Profile

T-02	verschrauben	11.	12.
Ⓜ Fu(Allgemein)	|F|	ø6x30mm	ø4.8x70mm
Ⓜ Fo(180x30, 180x31)	|F|	ø6x60mm	ø4.8x100mm
Ⓜ P(180x46)	|F|	ø6x35mm	ø4.8x80mm

R(Rahmen), Fu(Flügel mit L- oder U-Aussteifung), Fo(Flügel mit O-Aussteifung), P(Pfosten/Sprossen)

Verbinder Ⓜ

02. Falzmaß Z messen.

03. Pfosten/Sprosse P zuschneiden.

04. Dichtung |X| kürzen.

05. Kontur K fräsen. Fräser / Fräsbilder auf Anfrage.

06. 01. Aussteifung |F| zuschneiden, einsetzen und verschrauben.

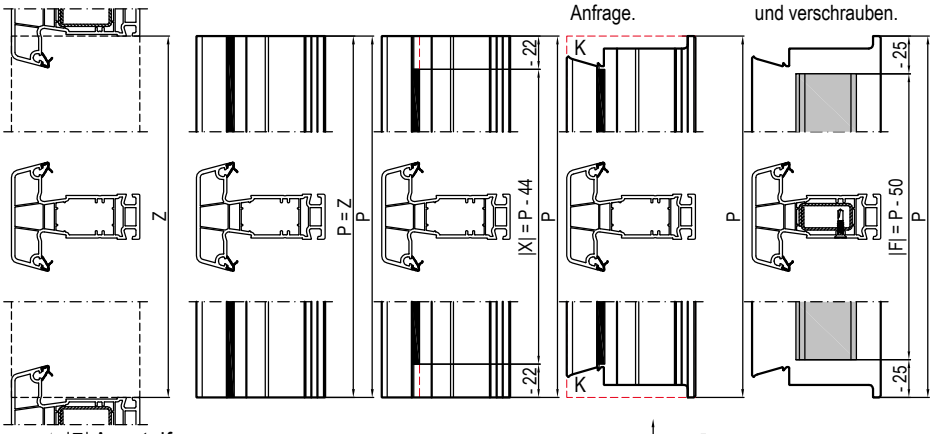

Profilserie
IDEAL 8000
Bautiefe
85mm
Pfosten/Sprossen
180x46 Sprossen

Verbinder		Stoß oder Kreuz
|D| -	mit Noppen	
|Ø| 687246	ohne Noppen	
|D| -	mit Noppen	2)
|Ø| -	ohne Noppen	2)

|F| Aussteifungen
Hilfsmittel
Bohrbild
Stufenbohrer

687246 2)

|F| Aussteifungen

01. STOP Wichtig: Die zu verbindenden Profile sind mit Aussteifungen zu versehen (insoweit Aussteifungen vorgesehen sind).

Sprossen

09. ENTFALLEN

14. 14.

13. -> |D| |Ø| 687246 T-01
Ø 3.0 3 4x Schraube Fensterschraube ø4.2x19mm
Bohrung = Option

10. T-01
Kreuz 10.+13. 2x Schraube Fensterschraube ø4.3x55mm

|D| Verbinder
|Ø| Verbinder

Ⓜ Sprossen
Ⓜ Flügel

08. ENTFALLEN

07. ENTFALLEN

14. |X| Dichtungen

1) Stufenbohrer ~ Sackloch

11. ENTFALLEN

14. Abdichten: Auch nicht dargestellte Dichtungsstöße und Freistellen sind vor dem Verglasen zu versiegeln!

14.

12. 2) T-01
Ø 5.0 1 2x Schraube Fensterschraube T-02

1) 2)

2) Stoß STOP Nur bei Stoß oder nur 1x einseitig bei Kreuz. 11. 12.

Verbinder

T-01	Verarbeitung	01.-09. ... 14.	
|D| |Ø| 687246	Standard	10. +13.	Kreuz
	Option A	12. +13.	2)
	-	-	

Profile

T-02	verschrauben	11.	12.
Ⓜ Fu(Allgemein)	|F|	-	ø4.3x65mm

R(Rahmen), Fu(Flügel mit L- oder U-Aussteifung), Fo(Flügel mit O-Aussteifung), P(Pfosten/Sprossen)

Verbinder Ⓜ

02. Falzmaß Z messen.

03. Pfosten/Sprosse P zuschneiden.

04. Dichtung |X| kürzen.

05. Kontur K fräsen. Fräser / Fräsbilder auf Anfrage.

06. 01. Aussteifung |F| zuschneiden, einsetzen und verschrauben.

Profilserie
IDEAL 8000
Bautiefe
93mm
Pfosten/Sprossen
180x47 Sprossen
Verbinder Stoß oder Kreuz
|D| - mit Noppen
|Ø| 689149 ohne Noppen
|D| - mit Noppen 2)
|Ø| 689147 ohne Noppen 2)
|F| Aussteifungen
Hilfsmittel
Bohrbild
|O| 680901 Bohrlehre
Stufenbohrer

689149
2) 689147

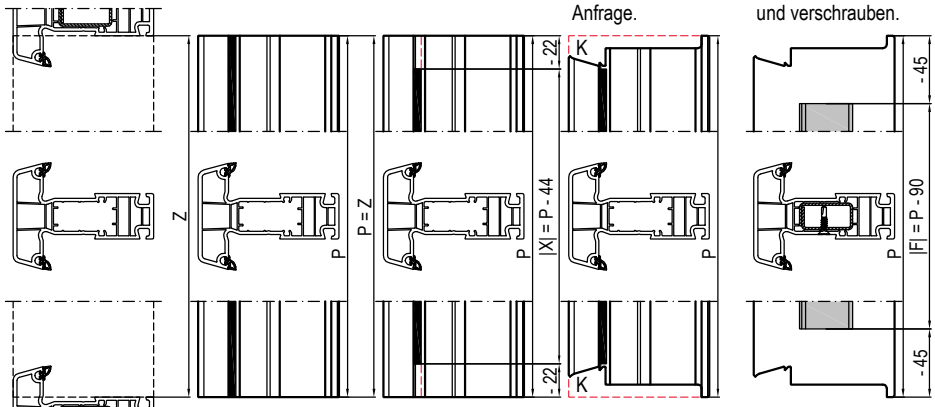

|F| Aussteifungen

01. Wichtig: Die zu verbindenden Profile sind mit Aussteifungen zu versehen (insoweit Aussteifungen vorgesehen sind).

Sprossen

09. ENTFALLEN

14. 14.

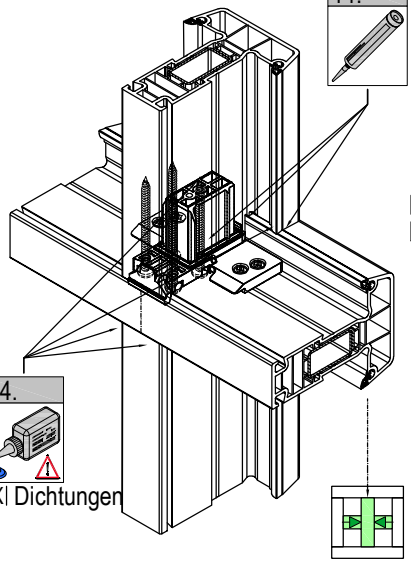

|D| Verbinder
|Ø| Verbinder

Sprossen
Flügel

1

14. |X| Dichtungen

13. -> |D| |Ø| 689149 T-01
Ø 3.0 3
4x Schraube Fensterschraube ø4.2x19mm
Bohrung = Option

10. T-01
Kreuz 10.+13. oder Kreuz 10.+12.
4x Schraube Spax Panhead Torx ø5x60mm

08. ENTFALLEN

07. ENTFALLEN

1) Stufenbohrer ~ Sackloch
11. 2) T-01
Ø 5.0 2
1x Schraube Spax Panhead Torx T-02
|O| 680901 Bohrlehre

2) Stoß 11.
Nur bei Stoß oder nur 1x einseitig bei Kreuz.

14. Abdichten: Auch nicht dargestellte Dichtungsstöße und Freistellen sind vor dem Verglasen zu versiegeln!

14.

1) 2)

12. -> |D| |Ø| 689147 # 1 10. + # 2 12. = Kreuz T-01
Ø 5.0 # 2
1x Schraube ABC-Spax T-02
Ø 5.0 6
|O| 680901 Bohrlehre
Ø 3.0 4 5
4x Schraube selbstschneidend ø3.9x22mm
siehe Bohrbild
2x links + rechts Bohrung = Option

Verbinder

T-01	Verarbeitung	01.-09. ... 14.	
|D| |Ø| 689149	Standard	10. +13.	Kreuz
	-	-	
	Option B	10.+11. +13.	2)
|D| |Ø| 689147	Option C	10.+12.	Kreuz
	Option D	10.+11.	2)

Profile

T-02	verschrauben	11.	12.
Fu(180x26)	|F| ø5x60mm		
P(180x47)	|F| ø5x75mm	ø5x100mm	

-8°

2

-8°

Sprossen

R(Rahmen), Fu(Flügel mit L- oder U-Aussteifung), Fo(Flügel mit O-Aussteifung), P(Pfosten/Sprossen)

Verbinder

Montageanleitung Schwellenhalter (Rahmen mit 85mm Bautiefe auf Schwellen)

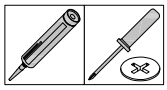

ACHTUNG: - Der Schwellenhalter darf nur in Verbindung mit möglichen Aussteifungen in den Profilen eingesetzt werden!
- Schwellen seitlich, sämtliche Stöße, Öffnungen, Bohrungen usw. sind mit Silikon abzudichten!

HINWEIS: Der Schwellenhalter besteht aus drei Einzelteilen (A)-(B)-(C), die vor der Montage zusammengesteckt werden müssen!

1. Rahmen incl. Aussteifung unten 90° zuschneiden und Rahmen 3-seitig verschweißen, Elementhöhe -20mm. (Abb. 1)
2. Schwelle zuschneiden: Elementbreite -10mm (2x -5mm). (Abb. 2)
3. Schwellenhalter seitlich mit der Schwelle verschrauben: 2x FD2 3.9x32mm . (Abb. 3)
4. Schwellenhalter von oben mit der Schwelle verschrauben: 1x FD2 3.9x16mm. (Abb. 4) Bei Bedarf Ø2mm vorbohren.
5. Schwellenhalter und Schwelle Ø4mm durchbohren. (Abb. 5)
6. Verschweißten Rahmen (optional mit montiertem Pfosten*) auf die Schwelle mit montiertem Schwellenhalter setzen. (Abb. 6)
7. Schwellenhalter mit Rahmenrücken verschrauben: 2x FD21 ** 3.9x32mm. (Abb. 7)
8. Rahmen von unten durch Schwelle und Schwellenhalter verschrauben: 1x 4.2x40mm. (Abb. 8)
9. Schwellenhalter mit Rahmenfalz verschrauben: 1x FD21 ** 3.9x32mm. (Abb. 9)
10. Windstopp (476091/446091) im Rahmen (optional auch im montiertem Pfosten*) und gegenüber Windstopp (476092/446092) im Flügel einsetzen. (Abb. 10)

Bautiefe	Profilserie
85mm	IDEAL 7000 IDEAL 8000

Aussteifungen

	Rahmen	Schwellenhalter
✗	070x02	
✓	170x02	|V| 686475
✓	170x03	
✗	080x05	
✓	180x05 1)	|V| 686471 1)

1) Beispiel

Schwelle h= 20mm	
85mm	|U| 269060
120mm	|U| 249058

2x	FD2 3.9x16mm	
4x	FD2 3.9x32mm	
6x	FD21 3.9x32mm	**
2x	4.2x40mm	
Bohrer ø4mm		
Bohrer ø2mm (Option)		

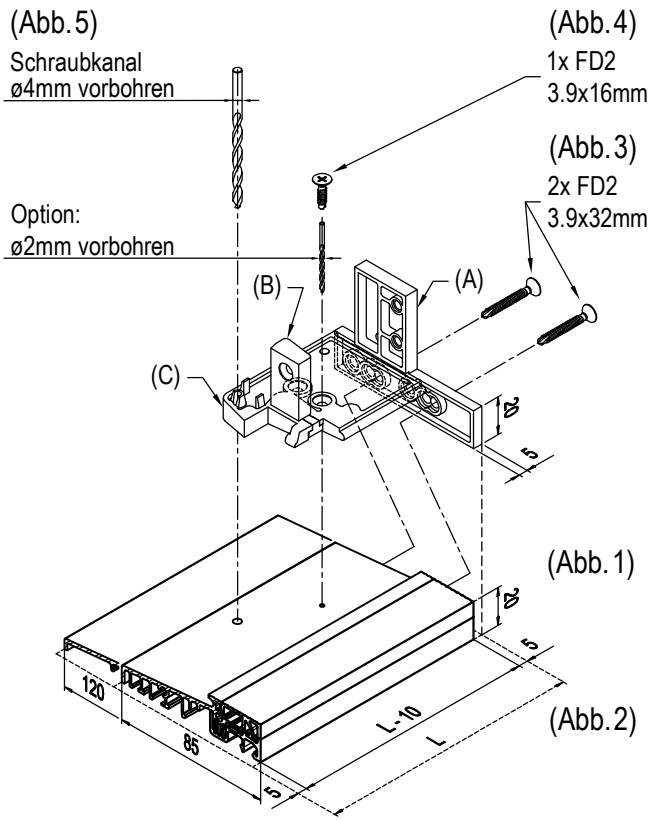

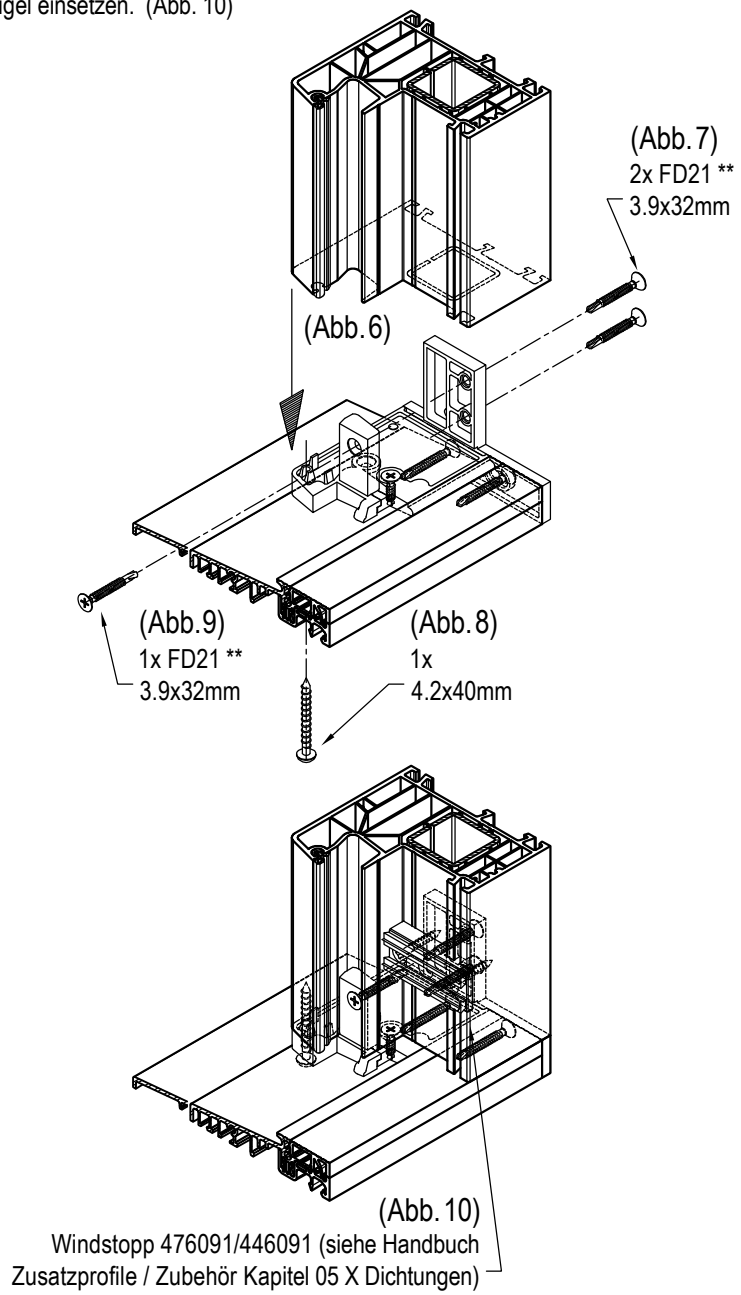

** FD2 -> 070x02, 080x05
* Pfostenhalter: siehe Montageanleitung Pfostenhalter

Montageanleitung Schwellenhalter (Rahmen mit 85mm Bautiefe auf Schwellen)

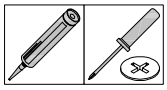

ACHTUNG: - Der Schwellenhalter darf nur in Verbindung mit möglichen Aussteifungen in den Profilen eingesetzt werden!
- Schwellen seitlich, sämtliche Stöße, Öffnungen, Bohrungen usw. sind mit Silikon abzudichten!

HINWEIS: Der Schwellenhalter besteht aus drei Einzelteilen (A)-(B)-(C), die vor der Montage zusammengesteckt werden müssen!

1. Rahmen incl. Aussteifung unten 90° zuschneiden und Rahmen 3-seitig verschweißen, Elementhöhe -20mm. (Abb. 1)
2. Schwelle zuschneiden: Schwelle = Elementbreite. (Abb. 2)
3. Schwellenhalter (seitlich bündig mit der Schwelle) in die Schwelle einsetzen. (Abb. 3)
4. Schwellenhalter von oben mit der Schwelle verschrauben: 1x FD2 3.9x16mm. (Abb. 4) Bei Bedarf Ø2mm vorbohren.
5. Schwellenhalter und Schwelle Ø4mm durchbohren. (Abb. 5)
6. Verschweißten Rahmen (optional mit montiertem Pfosten*) auf die Schwelle mit montiertem Schwellenhalter setzen. (Abb. 6)
7. Schwellenhalter mit Rahmenrücken verschrauben: 2x FD21 ** 3.9x32mm. (Abb. 7)
8. Rahmen von unten durch Schwelle und Schwellenhalter verschrauben: 1x 4.2x40mm. (Abb. 8)
9. Schwellenhalter mit Rahmenfalz verschrauben: 1x FD21 ** 3.9x32mm. (Abb. 9)
10. Windstopp (476091/446091) im Rahmen (optional auch im montiertem Pfosten*) und gegenüber Windstopp (476092/446092) im Flügel einsetzen. (Abb. 10)

Bautiefe	Profilserie
85mm	IDEAL 8000

Aussteifungen

Rahmen	Schwellenhalter
✗ 080x04	
✓ 180x04 1)	|V| 686474 1)

1) Beispiel

Schwelle h= 20mm	
85mm	|U| 269060
120mm	|U| 249058

4x FD2 3.9x16mm	
6x FD21 3.9x32mm	**
2x 4.2x40mm	
Bohrer ø4mm	
Bohrer ø2mm (Option)	

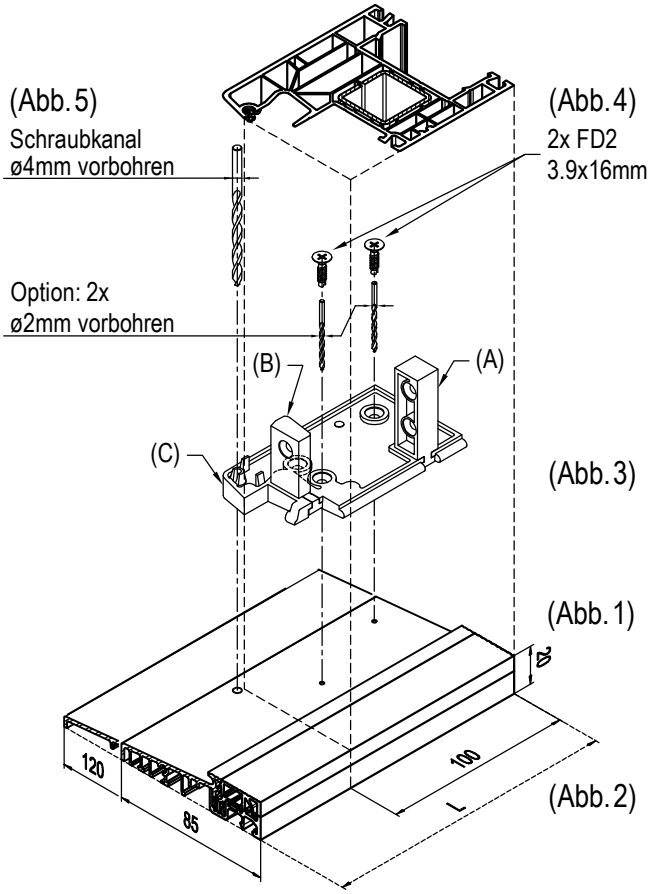

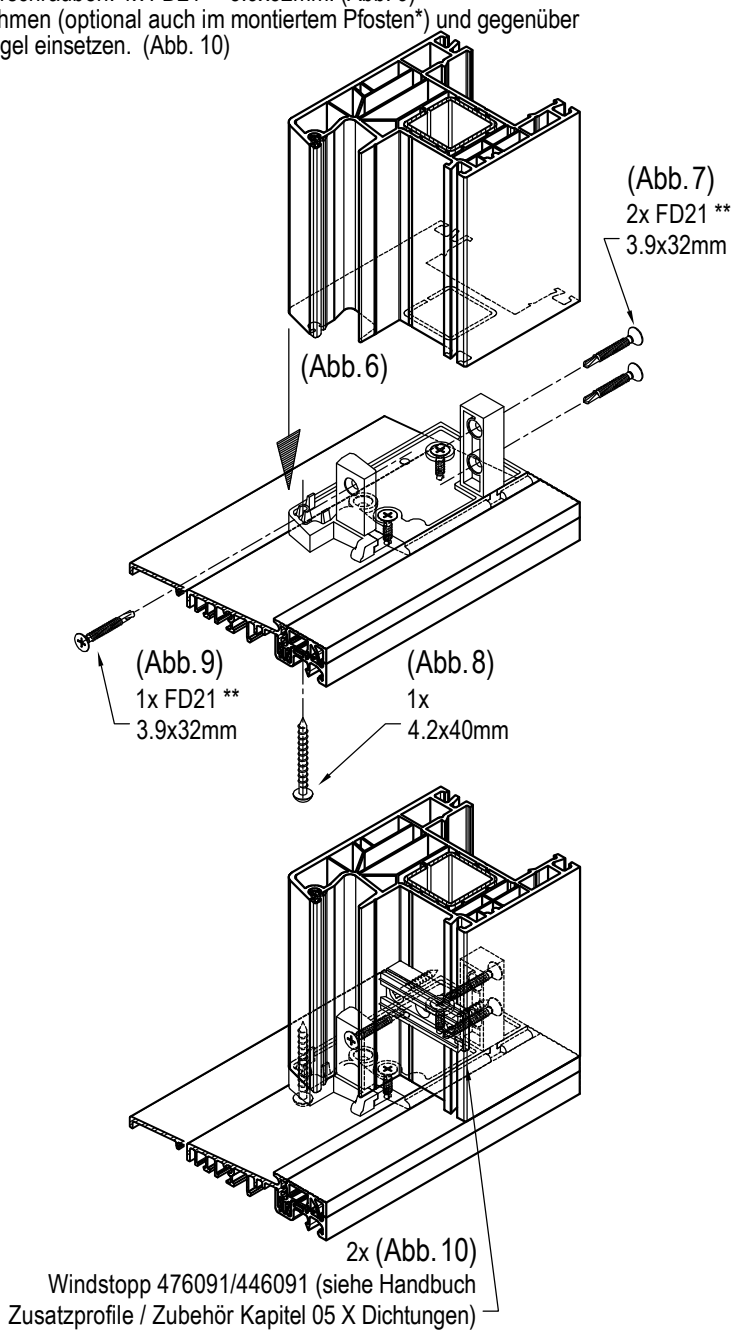

** FD2 -> 080x04
* Pfostenhalter: siehe Montageanleitung Pfostenhalter

Montageanleitung Pfostenhalter (Pfosten mit 85mm Bautiefe auf Schwellen)

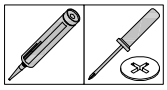

ACHTUNG: - Der Pfostenhalter darf nur in Verbindung mit möglichen Aussteifungen in den Profilen eingesetzt werden!
- Schwellen seitlich, sämtliche Stöße, Öffnungen, Bohrungen usw. sind mit Silikon abzudichten!

HINWEIS: Der Pfostenhalter besteht aus drei Einzelteilen (A)-(B)-(C), die vor der Montage zusammengesteckt werden müssen!

1. Rahmen und Schwellenhalter vorbereiten. Siehe hierzu Montageanleitung Schwellenhalter.
2. Pfosten incl. Aussteifung unten 90° zuschneiden, Elementhöhe -20mm. (Abb. 1)
   Abzugsmaße oben beachten: siehe VM Kapitel 09 H Mechanische Verbindungen zwischen Pfosten und Rahmen.

Bautiefe	Profilserie
85mm	IDEAL 7000 IDEAL 8000

↓

Pfosten	Pfostenhalter
170x44 180x44 1)	|W| 686473 1)

1) Beispiel

↓

Schwelle h= 20mm	
85mm	|U| 269060
120mm	|U| 249058

3. Pfostenhalter von oben mit der Schwelle verschrauben: 2x FD2 3.9x16mm. (Abb. 2)
   Bei Bedarf Ø2mm vorbohren.
4. Schwelle von oben 2x durch die Schraubkanäle im Pfostenhalter Ø4mm durchbohren. (Abb. 3)
5. Pfosten oben mit Verbinder im verschweißtem Rahmen montieren:
   siehe VM Kapitel 09 H Mechanische Verbindungen.
6. Verschweißten Rahmen mit montiertem Pfosten auf die Schwelle mit
   montiertem Pfostenhalter setzen. (Abb. 4)
7. Rahmen mit Schwellenhalter verschrauben. Siehe hierzu Montageanleitungen Schwellenhalter.
8. Pfostenhalter mit Pfostenfalz links und rechts verschrauben: je 1x FD21 3.9x25mm. (Abb. 5a + b)
9. Pfosten von unten durch Schwelle und Pfostenhalter
   verschrauben: 2x 4.2x40mm. (Abb. 6)
10. Windstopp (476091/446091) im Pfosten links und rechts und
    gegenüber Windstopp (476092/446092) im jeweiligen Flügel
    einsetzen (entfällt bei Festfeldern). (Abb. 7)

2x FD2 3.9x16mm	
2x FD21 3.9x25mm	
2x 4.2x40mm	
Bohrer ø4mm	
Bohrer ø2mm (Option)	

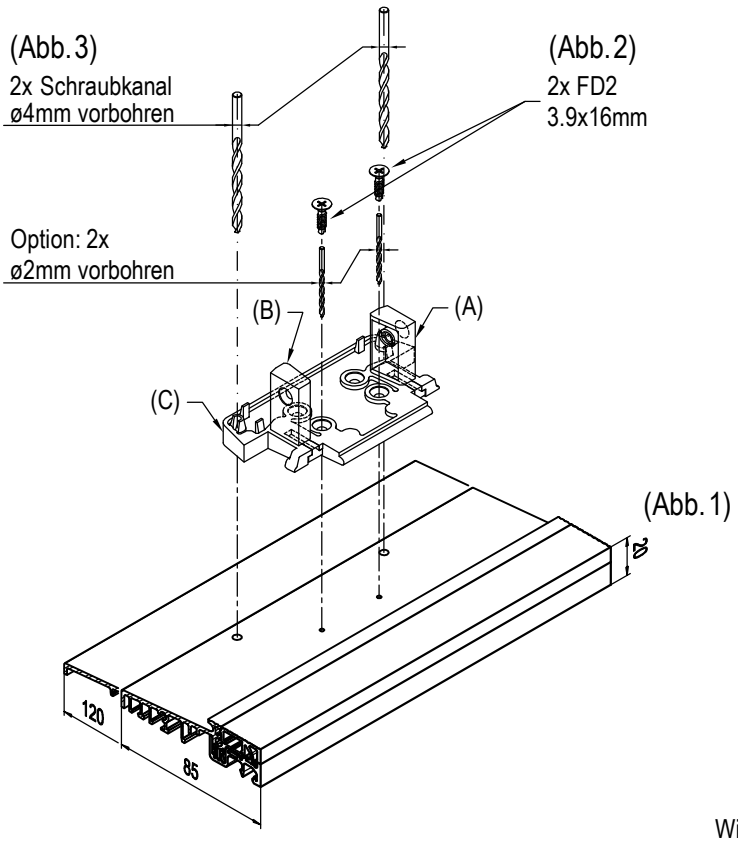

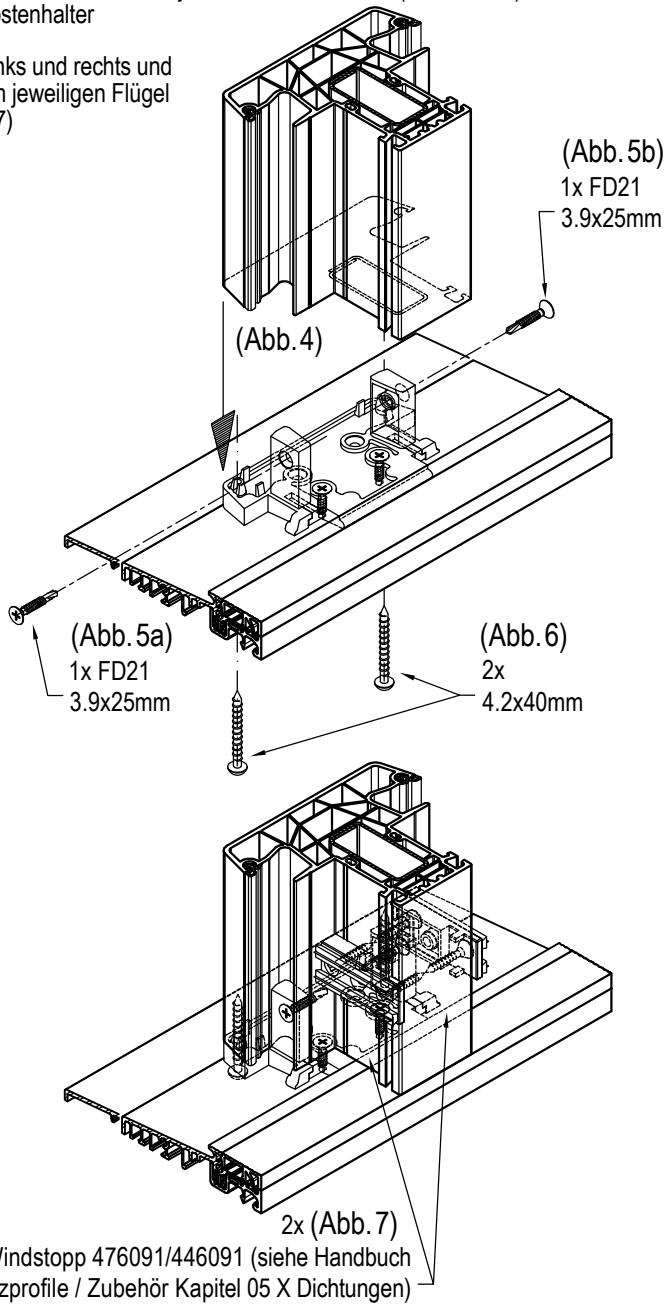

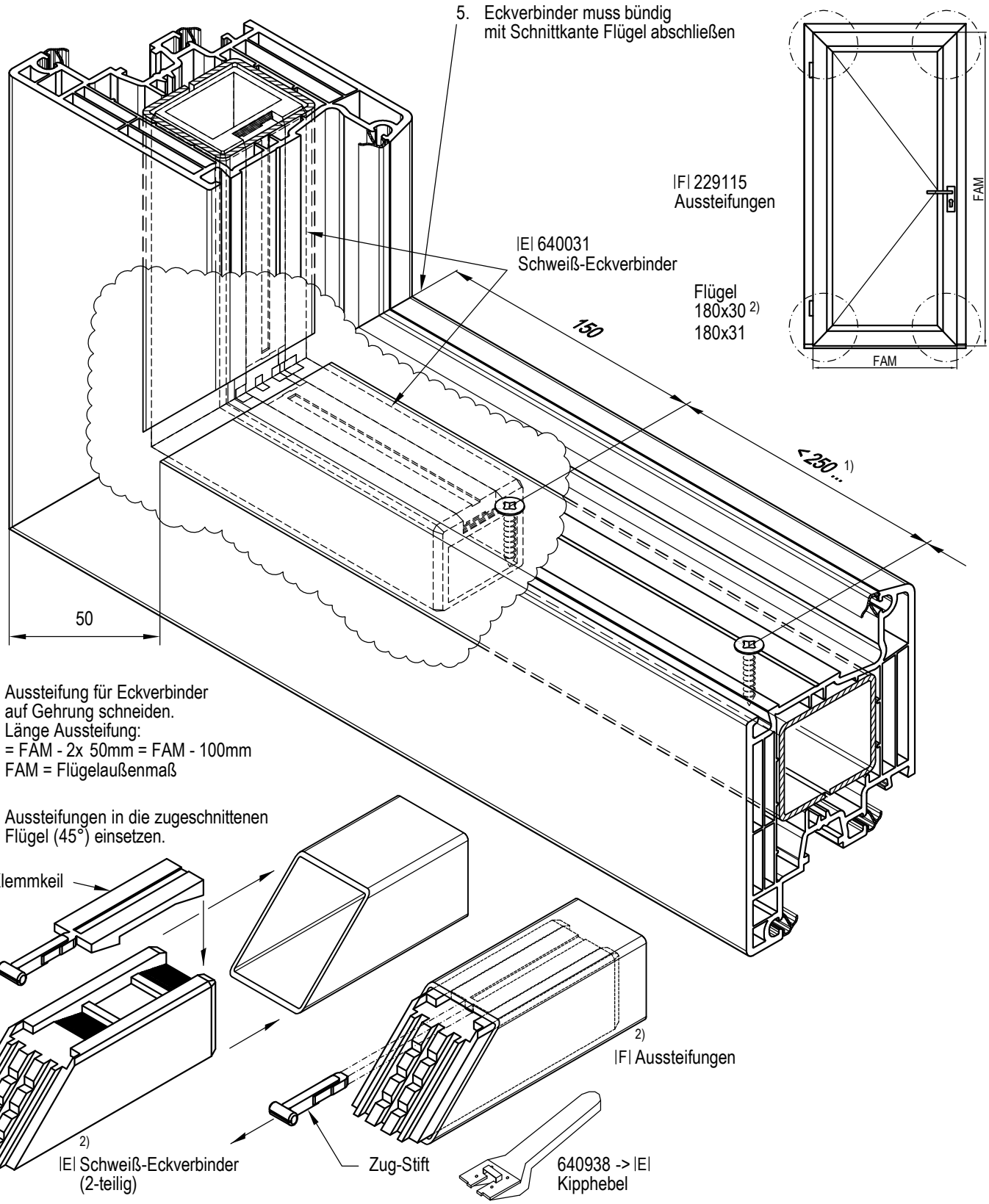

1. Aussteifung für Eckverbinder auf Gehrung schneiden.
   Länge Aussteifung:
   = FAM - 2x 50mm = FAM - 100mm
   FAM = Flügelaußenmaß

2. Aussteifungen in die zugeschnittenen Flügel (45°) einsetzen.

3. Eckverbinder (bestehend aus Zug-Klemmkeil und Verbinder) in die im Profil befindliche Aussteifung einsetzen.

4. Eckverbinder beidseitig in der Aussteifung positionieren/fixieren und Zug-Klemmkeil mit Hilfe des Kipphebels 640938 (und starkem Ruck am Zug-Stift) einklemmen, so dass der Verbinder fest sitzt. Der Zug-Stift sollte durch den starken Ruck abbrechen.

5. siehe oben

6. Flügel-Profile incl. Verbinder und Aussteifung verschweißen.

1) bei weißen Profilen
2) Beispiel

Montageanleitung Dreh-Kipp-Schwellen: Wetterschenkel

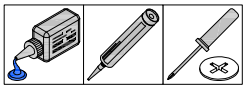

Einflügeliges Fenster (ohne Darstellung):
1. Wetterschenkel zuschneiden: L= FIF - 50
2. Endkappen verschrauben: FD2 3.9x16mm oder FD21 3.9x19mm.
3. Abdichtprofil zuschneiden: L= FIF - 24
4. Wetterschenkel incl. Endkappen und Abdichtprofile montieren.
5. Seitliche Freistellen abdichten.

Zweiflügeliges Fenster mit Stulp (siehe Darstellung / Beispiel):
1. Wetterschenkel vom D- und DK-Flügel zuschneiden: siehe Darstellung!
2. Endkappen verschrauben: FD2 3.9x16mm oder FD21 3.9x19mm.
3. Wetterschenkel vom D-Flügel incl. Endkappe im Bereich der Stulp-Endkappe um ca. 1.5mm ausklinken (Detail "A").
4. Abdichtprofile vom D- und DK-Flügel zuschneiden: siehe Darstellung!
5. Wetterschenkel incl. Endkappen und Abdichtprofile montieren.
6. Seitliche Freistellen und Freistellen bei der Stulp-Endkappe abdichten.

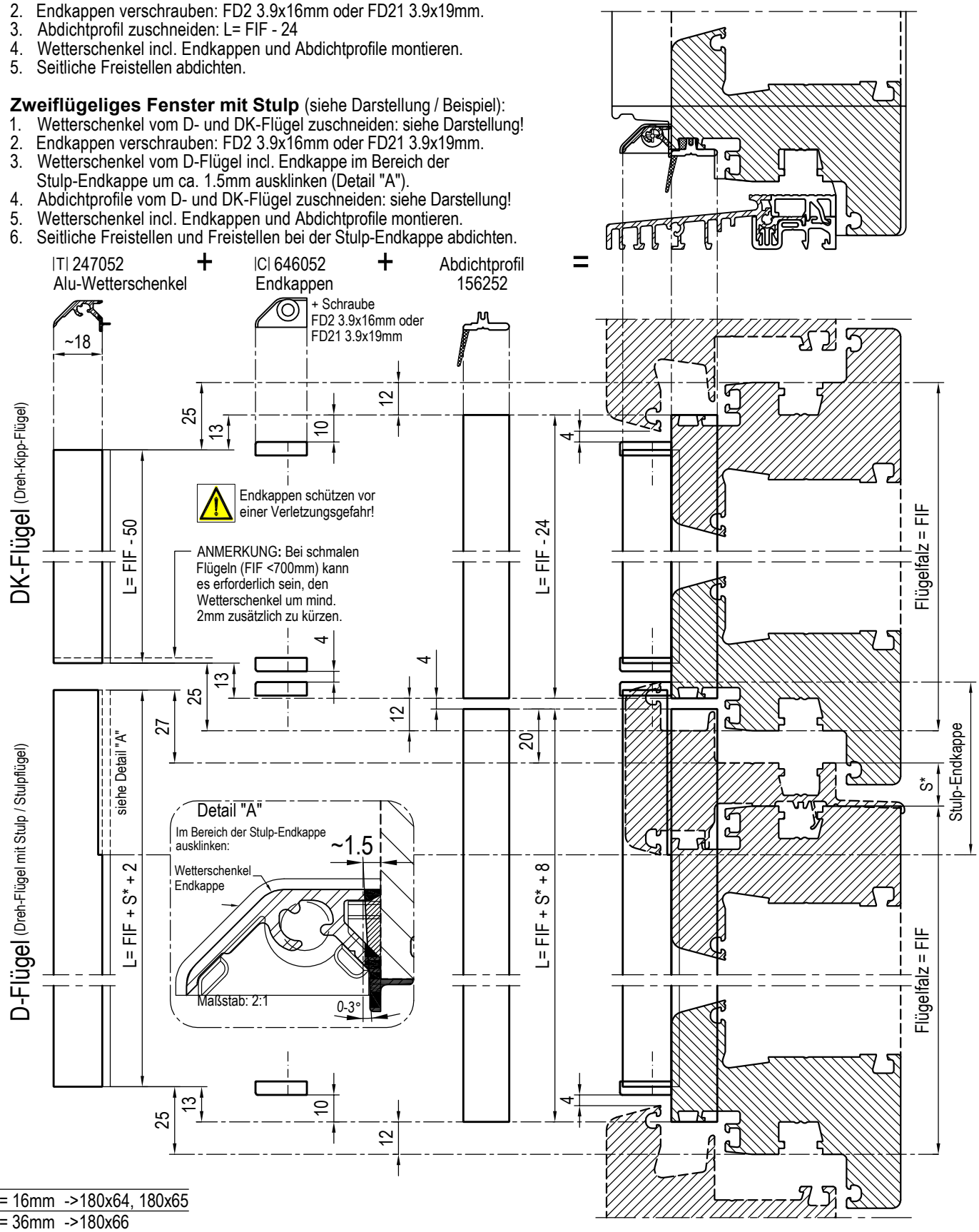

*S = 16mm ->180x64, 180x65
*S = 36mm ->180x66
(Beispiel mit) Rahmen 080x05/180x05 - Flügel 180x20 - Stulp 180x65 - Stulp-Endkappe 680065 - Schwelle 269060

Schnitt waagerecht

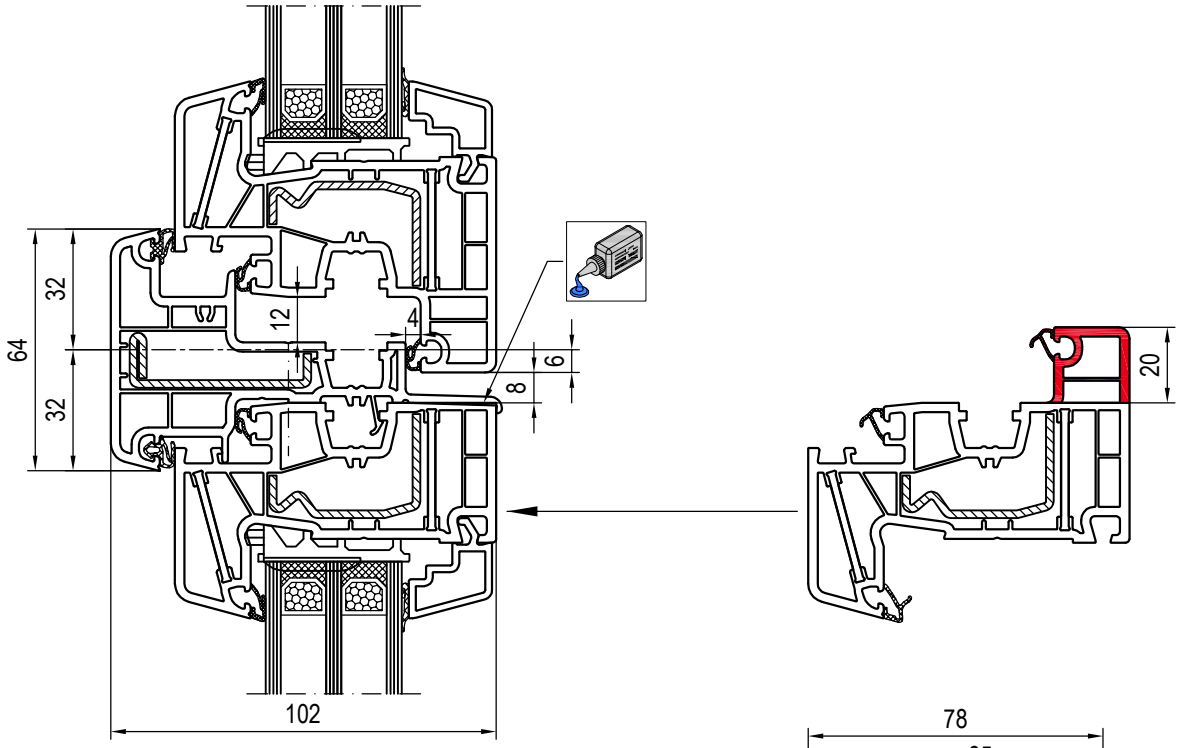

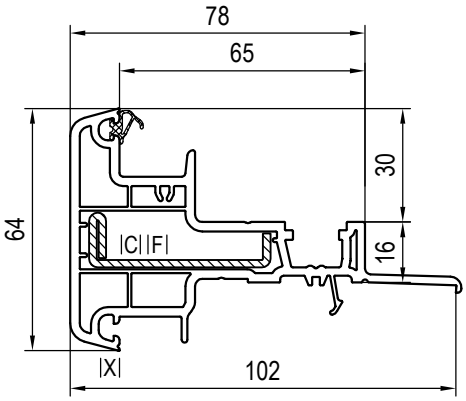

Schnitt senkrecht

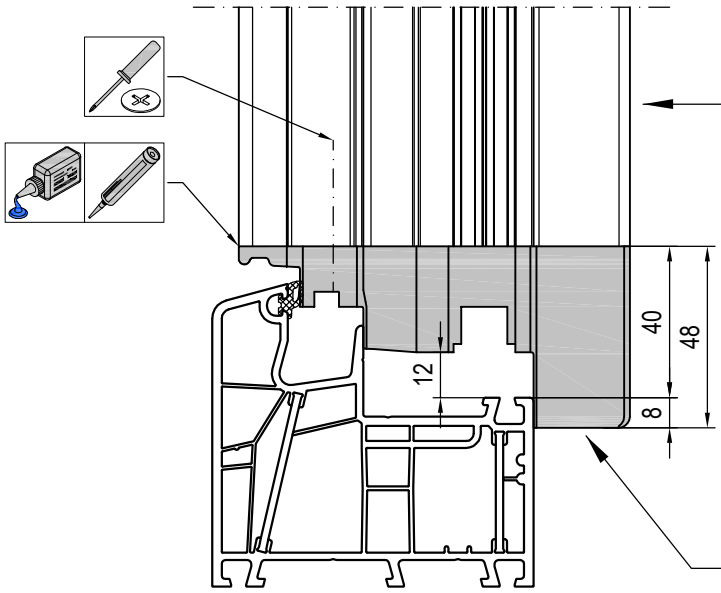

Schnittlänge Stulp: Flügelhöhe - 96mm

180x64 Stulp

|X| 447340, 449340
Dichtungen

|F| 229063 s=2.0mm 4.3/0.2cm4
Aussteifungen

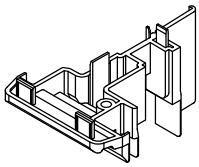

|C| 680064
Endkappen

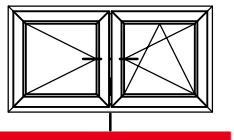

(Beispiel mit) Rahmen 080x05 - Flügel 080x20

Schnitt waagerecht

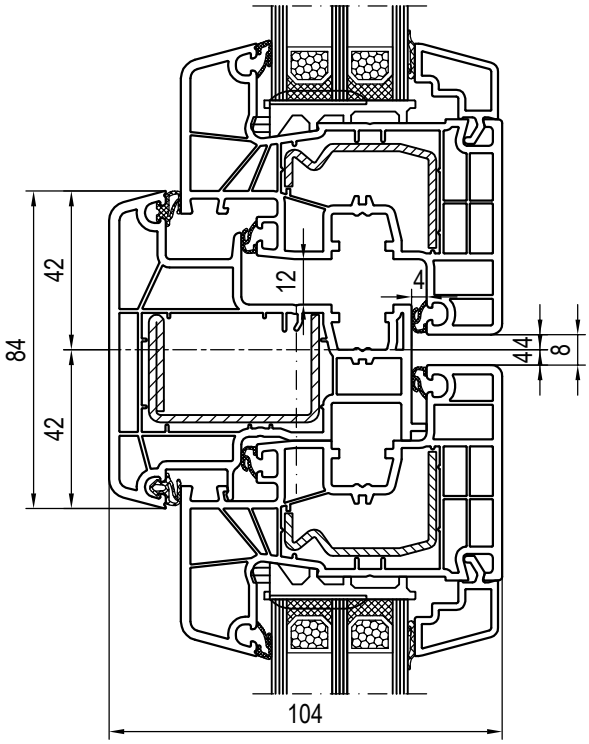

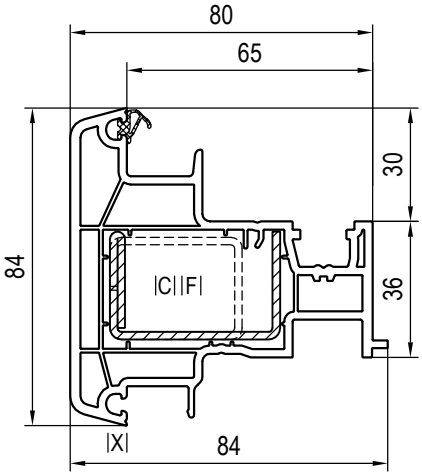

Schnitt senkrecht

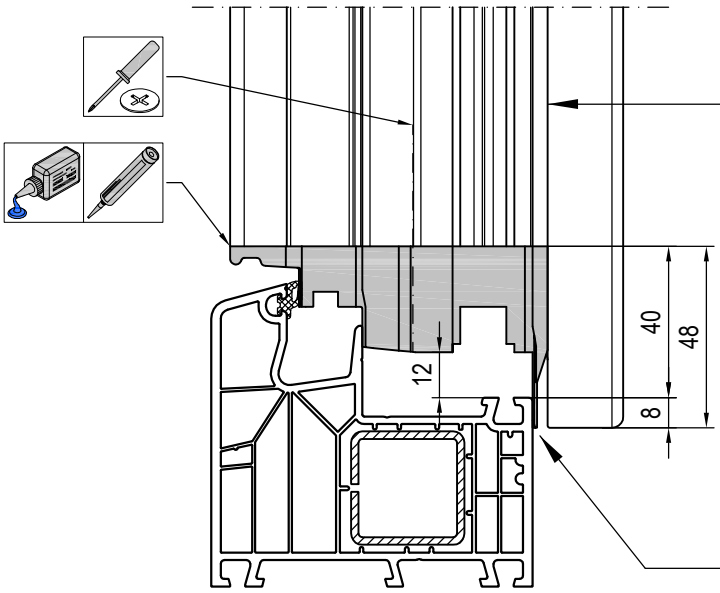

Schnittlänge Stulp: Flügelhöhe - 96mm

180x66 Stulp

|X| 447340, 449340
Dichtungen

|F| 229029 s=1.25mm 2.5/1.7cm4
|F| 229030 s=2.0mm 3.7/2.5cm4
|F| 289066 s=2.0mm 7.7/2.0cm4
Aussteifungen

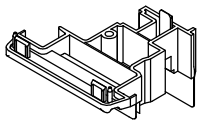

|C| 680066
Endkappen

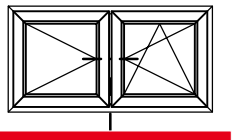

(Beispiel mit) Rahmen 180x05 - Flügel 180x20

1. Armierter Stulpflügel (1x senkrecht) mit armierten Flügeln (3 Seiten) verschweißen.
2. Quadrat 49 x 49mm aus den zwei Ecken Stulpflügel - Flügel ausschneiden.
3. Stulpendkappe 680029 (Set) einsetzen und verschrauben.

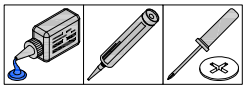

(Beispiel mit) Stulpflügel 080x89 - Flügel 080x20

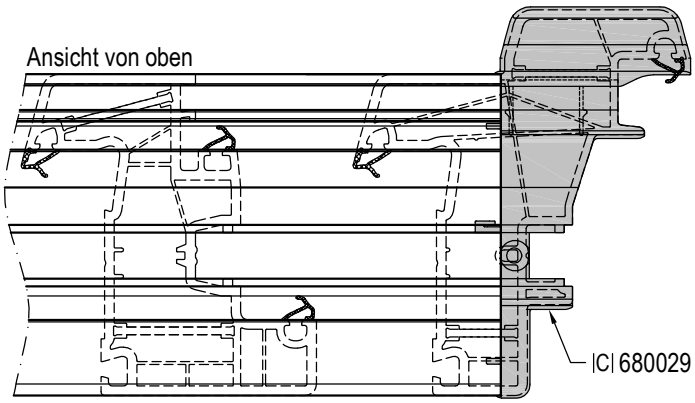

(Beispiel mit) Stulpflügel 180x69

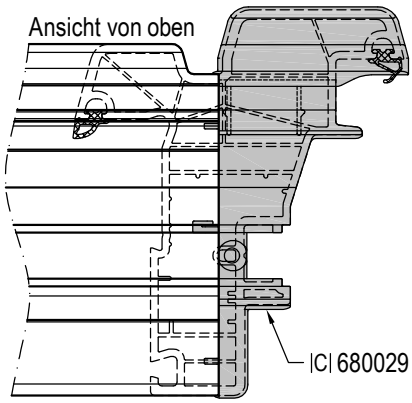

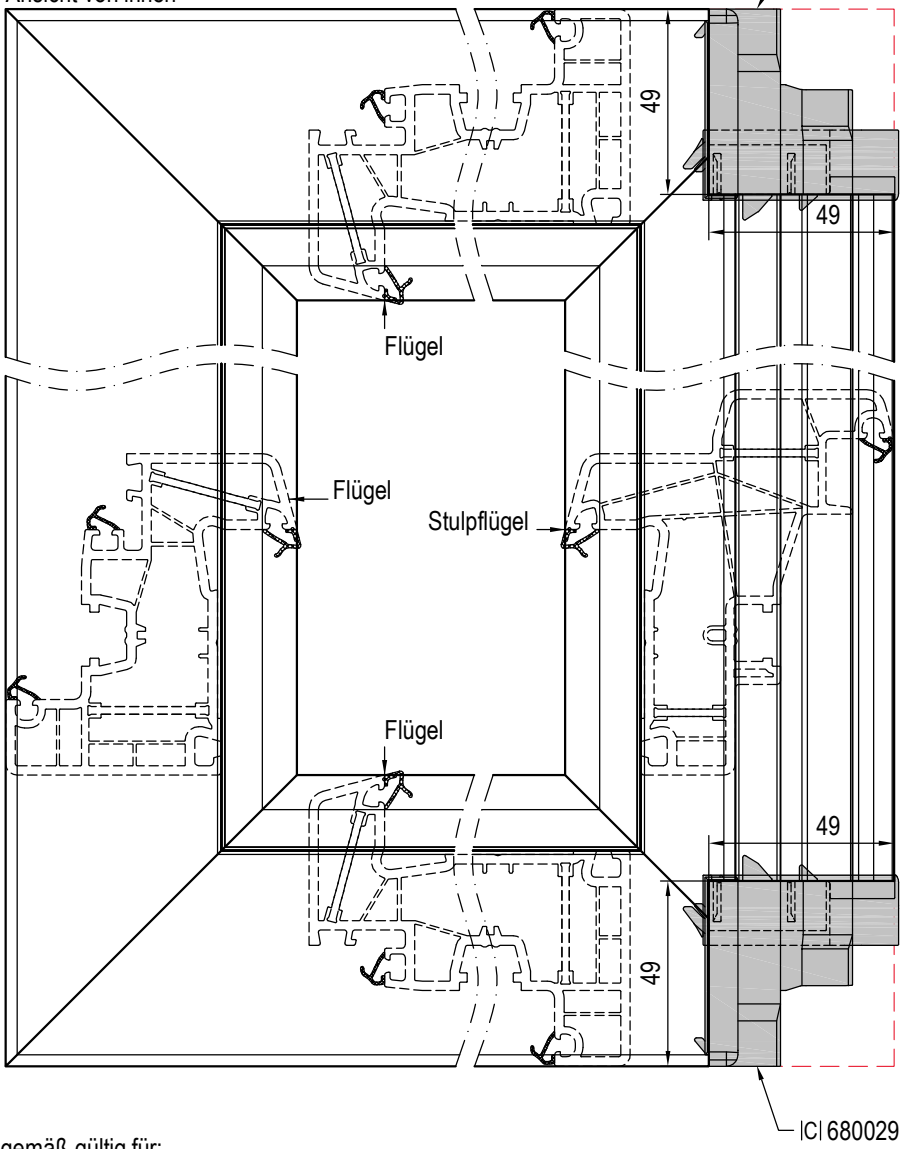

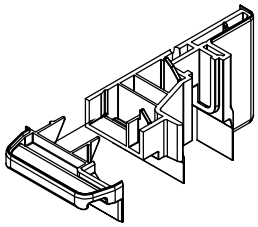

|C| 680029 Set
Endkappen

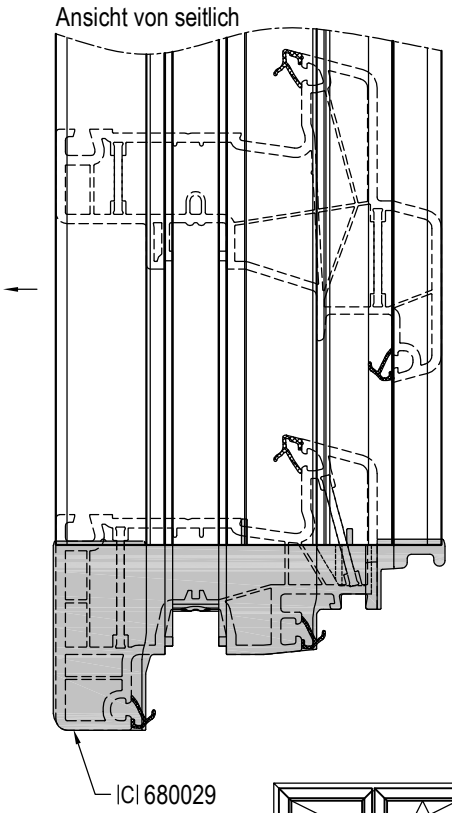
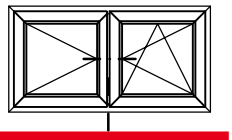
sinngemäß gültig für:
Stulpflügel 080x89 - Flügel 080x20
Stulpflügel 080x89 - Flügel 180x20
Stulpflügel 180x69 - Flügel 180x26